ภาคผนวก

ภาคผนวกที่	1	มาตรการติดตามตรวจสอบและลดผลกระทบสิ่งแวดล้อม (ระยะดำเนินการ)
ภาคผนวกที่	2	ผลการติดตามตรวจสอบคุณภาพสิ่งแวดล้อม
ภาคผนวกที่	3	เอกสารขึ้นทะเบียนห้องปฏิบัติการวิเคราะห์เอกชน
ภาคผนวกที่	4	เอกสารสอบเทียบอุปกรณ์เครื่องมือห้องปฏิบัติการ
ภาคผนวกที่	5	แผนฉุกเฉินกรณีเกิดเหตุเพลิงไหม้
ภาคผนวกที่	6	แผนฉุกเฉินกรณีเกิดแผ่นดินไหวและสึนามิ
ภาคผนวกที่	7	Checklist อุปกรณ์ดับเพลิง ประจำเดือนกรกฎาคม–ธันวาคม 2566
ภาคผนวกที่	8	ใบเสร็จค่าไฟ ประจำเดือนกรกฎาคม–ธันวาคม 2566
ภาคผนวกที่	9	สัญญาจ้างเหมาเก็บขนขยะ ประจำปี 2566
ภาคผนวกที่	10	ภาพทำความสะอาดห้องพักขยะ
ภาคผนวกที่	11	ประกาศแต่งตั้งคณะกรรมการความปลอดภัย อาชีวอนามัย และสภาพแวดล้อมในการทำงาน
ภาคผนวกที่	12	ภาพดำเนินการสูบสิ่งปฏิกูล ไขมัน ประจำเดือนกรกฎาคม–ธันวาคม 2566
ภาคผนวกที่	13	รายงานการฝึกซ้อมดับเพลิง และฝึกซ้อมอพยพหนีไฟ ประจำปี 2566

ภาคผนวกที่ 1

มาตรการติดตามตรวจสอบและลดผลกระทบสิ่งแวดล้อม
(ระยะดำเนินการ)

ระยะดำเนินการ

Z:\2552\EIA\Acad\a@Nathon\รายงานการส่ง ตารางที่ 3-4.DOC

ตารางที่ 3 สรุปผลกระทบ มาตรการป้องกันและแก้ไขผลกระทบ และมาตรการติดตามตรวจสอบผลกระทบสิ่งแวดล้อมที่คาดว่าจะเกิดขึ้นจากโครงการ ในระยะดำเนินการ

องค์ประกอบทางสิ่งแวดล้อม และคุณค่าต่าง ๆ	ผลกระทบต่อสิ่งแวดล้อมที่สำคัญ	มาตรการป้องกันและแก้ไขผลกระทบสิ่งแวดล้อม	มาตรการติดตามตรวจสอบ ผลกระทบสิ่งแวดล้อม
1. ทรัพยากรกายภาพ 1.1 ลักษณะภูมิประเทศ	- โครงการประกอบกิจการประเภทโรงแรม เพื่อการท่องเที่ยวและการพักอาศัย ซึ่งกิจกรรมดังกล่าวจะไม่ส่งผลต่อการเปลี่ยนแปลงลักษณะภูมิประเทศแต่อย่างใด ลักษณะภูมิประเทศของพื้นที่โครงการยังคงเป็นที่ราบเนินเขา มีเพียงการเปลี่ยนแปลงการใช้ประโยชน์พื้นที่ จากเดิมที่เป็นพื้นที่รกร้าง เปลี่ยนไปเป็นโรงแรม อาคารส่วนห้องพัก แบบอาคารพูลวิลล่า (PV1), อาคารวิลล่า (V1), อาคารห้องพักมาตรฐาน (A1, A2, A3, B1, B2, B3), อาคารส่วนต้อนรับ, อาคารห้องอาหาร, อาคารห้องประชุมและสัมมนา, อาคารห้องประชุมย่อย, อาคารคิดส์คลับ และอาคารที่จอดรถ รวมมีอาคารทั้งสิ้น จำนวน 52 อาคาร พร้อมทั้งระบบสาธารณูปการ ที่จอดรถและพื้นที่สีเขียว ดังนั้นการดำเนินโครงการจึงไม่ส่งผลกระทบต่อการเปลี่ยนแปลงสภาพภูมิประเทศ	- จัดพื้นที่สีเขียวร้อยละ 63.20 ของพื้นที่โครงการ - รักษาสภาพพื้นที่เดิมที่ไม่ได้ก่อสร้างไว้ให้มากที่สุด	-
1.2 ทรัพยากรดิน	- โครงการจัดให้มีการจัดพื้นที่สีเขียว โดยการปลูกหญ้า ไม้พุ่ม และไม้ยืนต้นปกคลุมดินในพื้นที่โครงการ ซึ่งจะช่วยดูดซับน้ำฝน ชะลอการไหลของน้ำฝน และลดการกัดเซาะหน้าดินได้ นอกจากนี้ทางโครงการจัดให้มีระบบรวบรวมและระบายน้ำฝนโดยรอบโครงการ น้ำฝนจะถูกระบายจากหลังคาของอาคารลงสู่ท่อระบายน้ำฝนไปยังรางระบายน้ำพร้อมฝาตะแกรงเหล็กด้านนอกอาคาร ส่วนการระบายน้ำฝนบนพื้นดินนอกอาคาร จะอาศัยลักษณะการระบาย 2 รูปแบบ คือ การไหลซึมลงชั้นใต้ดินตามบริเวณสนามหญ้าและพื้นที่สีเขียว อีกรูปแบบคือการให้น้ำฝนไหลไปตามความลาดชันของภูมิประเทศ ซึ่งน้ำฝนส่วนนี้จะไหลลงสู่รางระบายน้ำที่เตรียมไว้ จากนั้นน้ำฝนทั้งหมดจะไหลรวมผ่านรางระบายน้ำไปยังสระเก็บกักน้ำ จำนวน 4 บ่อ รวมปริมาตรทั้งหมดที่สามารถหน่วงไว้ได้ 758 ลูกบาศก์เมตร เพื่อรอการระเหยสู่บรรยากาศ และซึมลงดินต่อไป และสูบระบายลงสู่คลองสาธารณะต่อไป เพื่อให้มีพื้นที่ว่างสำหรับรับปริมาณน้ำฝนครั้งต่อไป สำหรับการพัดพาตะกอนดินลงสู่บ่อหน่วงน้ำ โครงการจะมีการขุดลอกทันทีเมื่อมีปริมาณตะกอนดินสะสมในบ่อ จึงคาดว่าไม่ก่อเกิดผลกระทบต่อทรัพยากรดินและการชะล้างพังทลายของดินแต่อย่างใด	-	-

(นายณัฐวรรณ จำลองกาศ)
เจ้าพนักงานป่าไม้อาวุโส

บริษัท เนท์ เอนจิเนียริ่ง จำกัด

ตารางที่ 3 สรุปผลกระทบ มาตรการป้องกันและแก้ไขผลกระทบ และมาตรการติดตามตรวจสอบผลกระทบสิ่งแวดล้อมที่คาดว่าจะเกิดขึ้นจากโครงการ ในระยะดำเนินการ (ต่อ)

องค์ประกอบทางสิ่งแวดล้อม และคุณค่าต่าง ๆ	ผลกระทบต่อสิ่งแวดล้อมที่สำคัญ	มาตรการป้องกันและแก้ไขผลกระทบสิ่งแวดล้อม	มาตรการติดตามตรวจสอบ ผลกระทบสิ่งแวดล้อม
1.3 ธรณีวิทยา การเกิดแผ่นดินไหว และการเกิดสึนามิ	(1) การเกิดแผ่นดินไหว - เนื่องจากพื้นที่โครงการเป็นที่ราบเนินเขา และพื้นที่โครงการอยู่ในเขต 2n ซึ่งมีระดับความรุนแรง V-VII เมอร์คัลลี คือ หากมีแผ่นดินไหวในเขตนี้ จะมีความรุนแรงที่ทำให้ทุกคนตกใจ สิ่งก่อสร้างที่ออกแบบไม่ดีปรากฏความเสียหาย โดยเขตนี้ กรมทรัพยากรธรณีกำหนดว่ามีความเสี่ยงในการเกิดความเสียหายในระดับน้อยถึงปานกลาง นอกจากนี้บริเวณโครงการไม่ได้อยู่ในบริเวณรอยเลื่อนแต่อย่างใด โดยอยู่ห่างจากแนวรอยเลื่อนที่ใกล้ที่สุด คือรอยเลื่อนคลองมะรุ่ย ดังนั้นผลกระทบจึงอยู่ในระดับต่ำ (2) การเกิดสึนามิ - พื้นที่ในเขตตำบลสาคู อำเภอถลาง จังหวัดภูเก็ต ปี 2547 ได้รับผลกระทบก่อให้เกิดความเสียหายบริเวณริมหาด โดยพื้นที่ที่ได้รับความเสียหายแสดงดังตารางที่ 3-2 ซึ่งพื้นที่โครงการตั้งอยู่บริเวณหมู่ที่ 4 บ้านในทอน ซึ่งเป็นพื้นที่เสี่ยงภัยสึนามิ นอกจากนี้สถานที่อพยพที่ปลอดภัยของพื้นที่โครงการ ได้แก่ วิทยาลัยเทคนิคถลาง และแนวเขาเมือง ซึ่งวิทยาลัยเทคนิคถลางอยู่ห่างจากพื้นที่โครงการเป็นระยะทางประมาณ 8 กิโลเมตร แต่อย่างไรก็ตาม เนื่องจากพื้นที่โครงการมีลักษณะเป็นที่ราบเนินเขา มีความสูงที่สูงที่สุดประมาณ 52 เมตร ดังนั้น โครงการจึงเลือกแนวเขาบริเวณด้านหลังพื้นที่โครงการเป็นสถานที่อพยพภัยสึนามิ ดังนั้น จึงมีความเสี่ยงจากการเกิดสึนามิในระดับต่ำ (3) การเกิดดินถล่ม - บริเวณพื้นที่โครงการอยู่ในพื้นที่ที่มีความเสี่ยงต่อการเกิดดินถล่มสูง แต่อย่างไรก็ตาม ในการก่อสร้างโครงการจะมีมาตรการลดผลกระทบต่อการพังทลายของดิน ดังนั้นจึงผลกระทบต่อการเกิดดินถล่มทั้งในระยะก่อสร้างและระยะดำเนินการอยู่ในระดับปานกลาง	<u>การเกิดแผ่นดินไหว</u> - จัดเส้นทางหนีภัยไว้ภายในบริเวณโครงการ เมื่อเกิดเหตุการณ์ภัยพิบัติขึ้นผู้อาศัยในพื้นที่โครงการก็สามารถอพยพไปยังจุดที่ปลอดภัยได้อย่างรวดเร็ว และไม่เกิดการชุลมุน - จัดให้มีการซ้อมแผนอพยพเพื่อความปลอดภัยของผู้ที่พักอาศัยและพนักงานในโครงการด้วย หรือหากทางจังหวัดมีการฝึกซ้อมอพยพหนีภัย พนักงานของโครงการจะต้องเข้าร่วมการฝึกดังกล่าวด้วย เพื่อให้เกิดความเข้าใจและปฏิบัติได้ถูกต้องเมื่อเกิดเหตุการณ์จริงขึ้น โดยกำหนดให้ใช้แผนในการอพยพผู้พักอาศัยภายในอาคารออกนอกตัวอาคารเช่นเดียวกับแผนอพยพหนีไฟ และให้มีการซักซ้อมอย่างน้อยปีละครั้ง - จัดให้มีแผนที่แสดงเส้นทางอพยพหนีภัยภายในห้องพักทุกห้อง และบริเวณที่สามารถมองเห็นได้ชัดเจน - ติดป้ายประชาสัมพันธ์เพื่อให้ความรู้ด้านการปฏิบัติตนกรณีเกิดแผ่นดินไหวแก่ผู้พักอาศัย - จัดทำคู่มือการปฏิบัติตัวเพื่อให้เกิดความปลอดภัยเมื่อเกิดแผ่นดินไหวแก่ผู้พักอาศัย ในโครงการ <u>การเกิดสึนามิ</u> - ทางโครงการต้องจัดการก่อสร้างโดยปฏิบัติตามข้อกำหนดของท้องถิ่นอย่างเคร่งครัด - ออกแบบการก่อสร้างให้เป็นไปตามมาตรฐานของกรมโยธาธิการและผังเมืองและมาตรฐานการออกแบบอาคารที่สภาวิศวกรรับรอง - จัดเส้นทางหนีภัยไว้ภายในบริเวณโครงการ เมื่อเกิดเหตุการณ์ภัยพิบัติขึ้นผู้อาศัยในพื้นที่โครงการก็สามารถ	-

ตารางที่ 3 สรุปผลกระทบ มาตรการป้องกันและแก้ไขผลกระทบ และมาตรการติดตามตรวจสอบผลกระทบสิ่งแวดล้อมที่คาดว่าจะเกิดขึ้นจากโครงการ ในระยะดำเนินการ (ต่อ)

องค์ประกอบทางสิ่งแวดล้อม และคุณค่าต่าง ๆ	ผลกระทบต่อสิ่งแวดล้อมที่สำคัญ	มาตรการป้องกันและแก้ไขผลกระทบสิ่งแวดล้อม	มาตรการติดตามตรวจสอบผลกระทบสิ่งแวดล้อม
1.3 ธรณีวิทยา การเกิดแผ่นดินไหว และการเกิดสึนามิ (ต่อ)		- อพยพไปยังจุดที่ปลอดภัยได้อย่างรวดเร็ว และไม่เกิดการชุลมุน - จัดให้มีการซ้อมแผนอพยพเพื่อความปลอดภัยของผู้ที่พักอาศัยและพนักงานในโครงการด้วย หรือหากทางจังหวัดมีการฝึกซ้อมอพยพหนีภัยคลื่นยักษ์ พนักงานของโครงการจะต้องเข้าร่วมการฝึกดังกล่าวด้วย เพื่อให้เกิดความเข้าใจและปฏิบัติได้ถูกต้องเมื่อเกิดเหตุการณ์จริงขึ้น <u>การเกิดดินถล่ม</u> - มาตรการป้องกันและแก้ไข คือ - โครงการจะมีการปรับพื้นที่เพื่อก่อสร้างอาคารในโครงการ โดยจะมีการเปิดหน้าดินเฉพาะบริเวณที่มีการก่อสร้างเท่านั้น เนื่องจากการปรับพื้นที่จะเป็นเฉพาะในบางอาคาร และแต่ละอาคารจะไม่ทำการก่อสร้างในเวลาเดียวกัน - จัดให้มีกำแพงกันดินที่ออกแบบตามหลักวิศวกรรมสำหรับอาคารที่จอดรถ เป็นต้น นอกจากนี้ในบางบริเวณเช่นบริเวณข้างลำรางจะมีการใช้เข็มพืชเพื่อเป็นแนวป้องกันดินถล่มก่อนทำการก่อสร้างบริเวณดังกล่าว และเนื่องจากการปรับถมดิน ทางโครงการจะเลือกใช้วิธี Open Cut เพื่อเป็นการปรับถมที่มีความใกล้เคียงกับสภาพความเป็นจริงมากที่สุด ในอัตราส่วน 1:3 เพื่อป้องกันการพังทลายของดิน - เร่งดำเนินการปลูกหญ้าคลุมดินทันทีที่การปรับพื้นที่แล้วเสร็จ เพื่อช่วยดูดซับน้ำฝน ชะลอการไหลของน้ำฝนและลดการกัดเซาะหน้าดิน - จัดพื้นที่สีเขียวประมาณร้อยละ 63.20 ของพื้นที่โครงการ และเก็บรักษาต้นไม้เดิมไว้ให้มากที่สุด	(นายณฐวรรณ จำลองกาศ) เจ้าพนักงานป่าไม้อาวุโส

ตารางที่ 3 สรุปผลกระทบ มาตรการป้องกันและแก้ไขผลกระทบ และมาตรการติดตามตรวจสอบผลกระทบสิ่งแวดล้อมที่คาดว่าจะเกิดขึ้นจากโครงการ ในระยะดำเนินการ (ต่อ)

องค์ประกอบทางสิ่งแวดล้อม และคุณค่าต่าง ๆ	ผลกระทบต่อสิ่งแวดล้อมที่สำคัญ	มาตรการป้องกันและแก้ไขผลกระทบสิ่งแวดล้อม	มาตรการติดตามตรวจสอบผลกระทบสิ่งแวดล้อม
1.4 คุณภาพอากาศ	- กิจกรรมของโครงการเป็นโรงแรมสำหรับการท่องเที่ยวและเพื่อการพักผ่อน ผลกระทบที่เกิดขึ้นเกี่ยวกับคุณภาพอากาศ มีสาเหตุมาจากยานพาหนะเป็นสำคัญ โดยปัญหาจากยานพาหนะที่จะมีต่อคุณภาพอากาศที่ระบายก๊าซคาร์บอนไดออกไซด์ - ปริมาณคาร์บอนไดออกไซด์ที่เกิดจากโครงการมีปริมาณเท่ากับ 122.13 กรัม/วัน เมื่อเปรียบเทียบกับอัตราการดูดซับก๊าซคาร์บอนไดออกไซด์ - ปริมาณก๊าซคาร์บอนไดออกไซด์ที่เกิดขึ้นจากโครงการจะถูกต้นไม้ของโครงการดูดซับได้ทั้งหมด ดังนั้นดังนั้นจึงเกิดผลกระทบในระดับต่ำ	- มีการติดป้ายให้ผู้พักอาศัยดับเครื่องยนต์ในกรณีที่ไม่มีการขับเคลื่อน เช่น กรณีที่จอดรอผู้พักอาศัยคนอื่น และลดความเร็วของยานพาหนะภายในโครงการเพื่อลดปัญหาเรื่องฝุ่นฟุ้งกระจาย - จัดพื้นที่สีเขียวโดยรอบพื้นที่โครงการ รวมทั้งทำการรักษาและเพิ่มพื้นที่สีเขียวบริเวณพื้นที่ว่างเพื่อให้ช่วยดูดซับมลสารที่เกิดจากยานพาหนะที่เข้ามาในพื้นที่โครงการ	-
1.5 เสียงและความสั่นสะเทือน	- เนื่องจากโครงการเป็นการประกอบกิจการโรงแรม ซึ่งเป็นสถานที่ที่ต้องการความสงบเงียบ จึงไม่มีแหล่งกำเนิดเสียงและความสั่นสะเทือนที่สำคัญที่จะทำให้เกิดผลกระทบในระยะดำเนินการ	-	-
2. ทรัพยากรชีวภาพ 2.1 นิเวศวิทยาทางบก	- พื้นที่โครงการเป็นที่ราบเนินเขา ภายในพื้นที่โครงการไม่พบไม้ยืนต้นที่จัดเป็นทรัพยากรป่าไม้ที่สำคัญหรือป่าไม้ที่มีคุณค่าต่อการอนุรักษ์ และไม่อยู่ในพื้นที่ป่าสงวนแห่งชาติ กิจกรรมการก่อสร้างก็อยู่ภายในโครงการเท่านั้น ไม่ได้รบกวนสัตว์บกนอกพื้นที่โครงการ และสัตว์บกที่พบก็เป็นสัตว์ที่พบได้ทั่วไปในประเทศไทย ไม่ได้เป็นสัตว์คุ้มครอง สัตว์สงวน หรือมีสถานภาพหายากหรือใกล้สูญพันธุ์ ดังนั้นจึงไม่มีผลกระทบต่อนิเวศทางบกแต่อย่างใด	-	-
2.2 นิเวศวิทยาทางน้ำ	- ระยะก่อสร้างไม่มีการปล่อยน้ำเสียลงสู่แหล่งน้ำธรรมชาติ ซึ่งเป็นที่อยู่อาศัยของสัตว์น้ำ และสัตว์น้ำที่พบก็มีการแพร่กระจายทั่วไป ไม่จัดเป็นสัตว์ป่าสงวน สัตว์ป่าคุ้มครอง หายากหรือใกล้สูญพันธุ์ ดังนั้นจึงไม่มีผลกระทบต่อนิเวศทางน้ำแต่อย่างใด	-	-

บริษัท เนคส์ เฟิร์ส จำกัด

ตารางที่ 3 สรุปผลกระทบ มาตรการป้องกันและแก้ไขผลกระทบ และมาตรการติดตามตรวจสอบผลกระทบสิ่งแวดล้อมที่คาดว่าจะเกิดขึ้นจากโครงการ ในระยะดำเนินการ (ต่อ)

องค์ประกอบทางสิ่งแวดล้อม และคุณค่าต่าง ๆ	ผลกระทบต่อสิ่งแวดล้อมที่สำคัญ	มาตรการป้องกันและแก้ไขผลกระทบสิ่งแวดล้อม	มาตรการติดตามตรวจสอบผลกระทบสิ่งแวดล้อม
3. คุณค่าการใช้ประโยชน์ของมนุษย์ 3.1 การใช้ที่ดิน 3.1.1 รูปแบบการใช้ที่ดิน	- การใช้ประโยชน์ที่ดินของโครงการเป็นอาคารเพื่อการท่องเที่ยว จึงสอดคล้องกับรูปแบบการใช้ประโยชน์ที่ดินโดยรอบที่ส่วนใหญ่เป็นพื้นที่เพื่อการเกษตร การอยู่อาศัย และการท่องเที่ยว	-	-
3.1.2 ข้อกำหนดผังเมืองรวมเกาะภูเก็ต	- โครงการเป็นที่ดินประเภทที่อยู่อาศัยหนาแน่นน้อย (สีเหลือง) บริเวณหมายเลข 1.15 ซึ่งมีข้อกำหนดในสาระสำคัญ คือ ให้ใช้ประโยชน์ที่ดินเพื่อการอยู่อาศัย การท่องเที่ยว สถาบันราชการ การสาธารณูปโภคและสาธารณูปการเป็นส่วนใหญ่ สำหรับการใช้ประโยชน์ที่ดินเพื่อกิจการอื่นให้ใช้ได้ไม่เกินร้อยละ 30 ของแปลงที่ดินที่ยื่นขออนุญาต - เมื่อพิจารณาตามข้อกำหนดตามกฎกระทรวงฯ ดังกล่าว พบว่าโครงการมีการใช้ประโยชน์ที่ดินเพื่อการท่องเที่ยว มีที่ว่างร้อยละ 70.05 ของพื้นที่โครงการ อีกทั้งจัดให้มีพื้นที่สีเขียว ร้อยละ 63.20 ของพื้นที่โครงการ การใช้ประโยชน์ที่ดินของโครงการไม่ได้อยู่ในข้อห้ามการใช้ประโยชน์ที่ดินตามที่กฎกระทรวงกำหนด ดังนั้น การใช้ประโยชน์ที่ดินของโครงการจึงสอดคล้องกับการใช้ประโยชน์ที่ดินตามผังเมืองรวมเกาะภูเก็ตที่กำหนดไว้	-	-
3.1.3 เขตพื้นที่และมาตรการคุ้มครองสิ่งแวดล้อม	- โครงการจัดอยู่ในบริเวณที่ 1 , 2 , 3 และ 6 - บริเวณที่ 1 มีมาตรการคุ้มครองสิ่งแวดล้อม คือ ให้มีได้เฉพาะอาคารที่มีความสูงไม่เกิน 6 เมตร ต้องมีระยะห่างจากแนวชายฝั่งทะเลไม่น้อยกว่า 20 เมตร และต้องมีที่ว่างอันปราศจากสิ่งปกคลุมไม่น้อยกว่าร้อยละ 75 ของที่ดินที่ขออนุญาตก่อสร้างอาคารนั้น - ความสอดคล้องกับข้อกำหนด : พื้นที่โครงการในบริเวณที่ 1 ไม่มีสิ่งปลูกสร้างใดๆ จัดเป็นพื้นที่ว่างทั้งหมด - บริเวณที่ 2 คือ ให้มีได้เฉพาะอาคารที่มีความสูงไม่เกิน 12 เมตร และต้องมี (ก) ที่ว่างอันปราศจากสิ่งปกคลุมไม่น้อยกว่าร้อยละ 30 ของพื้นที่ดินที่ขออนุญาตก่อสร้างอาคารนั้น สำหรับอาคารที่พักอาศัย (ข) ที่ว่างอันปราศจากสิ่งปกคลุมไม่น้อยกว่าร้อยละ 10 ของพื้นที่ดินที่ขออนุญาตก่อสร้างอาคารนั้น สำหรับอาคารพาณิชย์หรืออาคารอื่น เว้นแต่กรณีที่ว่างอันปราศจากสิ่งปกคลุมของอาคารที่อยู่ในเขตที่มีกฎกระทรวงที่ออกตามความในกฎหมายว่าด้วยการควบคุมอาคารใช้บังคับให้มีไม่น้อยกว่าร้อยละ 40 ของพื้นที่ดินที่ขออนุญาตก่อสร้างอาคารนั้น - ความสอดคล้องกับข้อกำหนด : พื้นที่โครงการในบริเวณที่ 2 ประกอบด้วย อาคารส่วนห้องพัก แบบ	-	-

(นายณฐวรรณ จำลอง)
เจ้าพนักงานป่าไม้อาวุโส

บริษัท เทคโนโลยีสิ่งแวดล้อม จำกัด

ตารางที่ 3 สรุปผลกระทบ มาตรการป้องกันและแก้ไขผลกระทบ และมาตรการติดตามตรวจสอบผลกระทบสิ่งแวดล้อมที่คาดว่าจะเกิดขึ้นจากโครงการ ในระยะดำเนินการ (ต่อ)

องค์ประกอบทางสิ่งแวดล้อม และคุณค่าต่าง ๆ	ผลกระทบต่อสิ่งแวดล้อมที่สำคัญ	มาตรการป้องกันและแก้ไขผลกระทบสิ่งแวดล้อม	มาตรการติดตามตรวจสอบผลกระทบสิ่งแวดล้อม
3.1.3 เขตพื้นที่และมาตรการคุ้มครองสิ่งแวดล้อม (ต่อ)	- อาคารพูลวิลล่า (PV1), อาคารวิลล่า (V1) บางส่วน , อาคารห้องพักมาตรฐาน (A1, A2, A3, B1, B2-2 บางส่วน), อาคารส่วนต้อนรับ, อาคารห้องอาหาร, อาคารห้องประชุมและสัมมนา, อาคารห้องประชุมย่อย, อาคารคิดส์คลับ (บางส่วน) และอาคารที่จอดรถ ความสูงของอาคารทุกอาคารเมื่อวัดจากพื้นดินถึงส่วนที่สูงที่สุดของอาคาร อาคารห้องประชุมและสัมมนาเป็นอาคารที่มีความสูงที่สูงที่สุด มีระดับความสูง 12.00 เมตร พื้นที่โครงการในบริเวณที่ 2 มีที่ว่างอันปราศจากสิ่งปกคลุมร้อยละ 66.45 - บริเวณที่ 3 คือ ให้มีได้เฉพาะอาคารที่มีความสูงไม่เกิน 16 เมตร และต้องมี (ก) ที่ว่างอันปราศจากสิ่งปกคลุมไม่น้อยกว่าร้อยละ 30 ของพื้นที่ดินที่ขออนุญาตก่อสร้างอาคารนั้น สำหรับอาคารที่พักอาศัย (ข) ที่ว่างอันปราศจากสิ่งปกคลุมไม่น้อยกว่าร้อยละ 10 ของพื้นที่ดินที่ขออนุญาตก่อสร้างอาคารนั้น สำหรับอาคารพาณิชย์หรืออาคารอื่น เว้นแต่อาคารและที่ว่างอันปราศจากสิ่งปกคลุมของอาคารที่อยู่ในเขตงานก่อสร้างระบบกำจัดมูลฝอยแบบเตาเผาของเทศบาลเมืองภูเก็ต จังหวัดภูเก็ต ให้เป็นไปตามที่เทศบาลเมืองภูเก็ตกำหนด - ความสอดคล้องกับข้อกำหนด : พื้นที่โครงการในบริเวณที่ 3 ประกอบด้วย อาคารส่วนห้องพัก แบบอาคารวิลล่า (V1) บางส่วน ,อาคารห้องพักมาตรฐาน (B3 บางส่วน) และอาคารคิดส์คลับ (บางส่วน) ความสูงของอาคารทุกอาคารเมื่อวัดจากพื้นดินถึงส่วนที่สูงที่สุดของอาคาร อาคารส่วนห้องพัก แบบอาคารวิลล่า (V1) เป็นอาคารที่มีความสูงที่สูงที่สุด มีระดับความสูง 8.95 เมตร พื้นที่โครงการในบริเวณที่ 3 มีที่ว่างอันปราศจากสิ่งปกคลุมร้อยละ 89.30 - บริเวณที่ 6 มีมาตรการคุ้มครองสิ่งแวดล้อม คือ ให้มีได้เฉพาะอาคารที่มีความสูงไม่เกิน 8 เมตร และต้องมีที่ว่างที่ปลูกพืชคลุมดินไม่น้อยกว่าร้อยละ 40 ของพื้นที่ดินที่ขออนุญาตก่อสร้างอาคารนั้น เว้นแต่พื้นที่ที่มีความลาดชันเกินกว่าร้อยละ 35 ห้ามก่อสร้างหรือดัดแปลงอาคารใดๆ ในกรณีที่จะต้องมีการปรับพื้นดินที่จะก่อสร้างอาคารตามวรรคก่อนให้ปรับดินได้เฉพาะในพื้นที่ที่มีความลาดชันไม่เกินร้อยละ 25 เมตร - ความสอดคล้องกับข้อกำหนด : พื้นที่โครงการในบริเวณที่ 6 ประกอบด้วย อาคารส่วนห้องพัก แบบอาคารห้องพักมาตรฐาน (B2 บางส่วน และ B3 บางส่วน) และอาคารคิดส์คลับ (บางส่วน) ความสูงของอาคารทุกอาคารเมื่อวัดจากพื้นดินถึงส่วนที่สูงที่สุดของอาคาร โดยอาคารส่วนห้องพัก แบบอาคารคิดส์คลับ เป็นอาคารที่มีความสูงที่สูงที่สุด มีระดับความสูง 7.65 เมตร พื้นที่โครงการในบริเวณที่ 6 มีที่ว่างอันปราศจากสิ่งปกคลุมร้อยละ 73.71 มีความชันเฉลี่ยของบริเวณที่ 6 คิดเป็นร้อยละ 11.42	-	-

Z:\2562\EIA\word\@Nakhonnayok\รายงานฯ\บทที่ 3-4.DOC

ตารางที่ 3 สรุปผลกระทบ มาตรการป้องกันและแก้ไขผลกระทบ และมาตรการติดตามตรวจสอบผลกระทบสิ่งแวดล้อมที่คาดว่าจะเกิดขึ้นจากโครงการ ในระยะดำเนินการ (ต่อ)

องค์ประกอบทางสิ่งแวดล้อม และคุณค่าต่าง ๆ	ผลกระทบต่อสิ่งแวดล้อมที่สำคัญ	มาตรการป้องกันและแก้ไขผลกระทบสิ่งแวดล้อม	มาตรการติดตามตรวจสอบผลกระทบสิ่งแวดล้อม
3.1.4 กฎกระทรวงฉบับที่ 20 (พ.ศ.2532) ออกตามความในพระราชบัญญัติควบคุมอาคาร พ.ศ.2422	- จากการตรวจสอบโดยองค์การบริหารส่วนตำบลสาดู พบว่า พื้นที่โครงการจัดอยู่ในบริเวณที่ 1 , 2 และ 3 ตามกฎกระทรวงดังกล่าว - บริเวณที่ 1 หมายถึง พื้นที่ในบริเวณที่วัดจากแนวชายฝั่งทะเลเข้าไปในแผ่นดินเป็นระยะ 50 เมตร ภายในบริเวณที่ 1 ห้ามก่อสร้างอาคารชนิดและประเภท ดังต่อไปนี้ 1) อาคารประเภทบ้านเดี่ยวชั้นเดียวมีความสูงไม่เกิน 6 เมตร พื้นที่อาคารรวมกันไม่เกิน 75 ตารางเมตร และมีที่ว่างโดยรอบอาคารไม่น้อยกว่าร้อยละ 75 ของที่ดินที่ขออนุญาตก่อสร้างอาคารนั้น 2) เขื่อน ทาง หรือท่อระบายน้ำ รั้ว กำแพง ประตู และสะพาน ที่ไม่ได้สร้างลงสู่ทะเล 3) ท่าเทียบเรือ อาคารหรือสถานที่ของทางราชการ - ความสอดคล้องกับข้อกำหนด : พื้นที่โครงการในบริเวณที่ 1 ไม่มีสิ่งปลูกสร้างใด ๆ จัดเป็นพื้นที่ว่างทั้งหมด - บริเวณที่ 2 หมายถึง พื้นที่ในบริเวณที่วัดจากแนวเขตบริเวณที่ 1 ด้านที่อยู่บนแผ่นดินออกไปอีกเป็นระยะ 150 เมตร ตลอดแนว ภายในบริเวณที่ 2 ห้ามก่อสร้างอาคารชนิดและประเภท ดังต่อไปนี้ 1) อาคารที่มีความสูงเกิน 12 เมตร 2) โรงงานตามกฎหมายว่าด้วยโรงงานที่มีพื้นที่รวมกันทุกชั้นในหลังเดียวกันเกิน 100 ตารางเมตร 3)โรงมหรสพตามกฎหมายว่าด้วยการป้องกันภยันตรายอันเกิดแต่การเล่นมหรสพ 4)สถานีขนส่งตามกฎหมายว่าด้วยการขนส่งทางบก 45)อาคารเลี้ยงสัตว์ทุกชนิดที่มีพื้นที่รวมกันทุกชั้นในหลังเดียวกัน หรือหลายหลังเกิน 10 ตารางเมตร 6)อาคารขนาดใหญ่ที่มีพื้นที่รวมกันทุกชั้นในหลังเดียวกันเกิน 2,000 ตารางเมตร 7)ตลาดที่มีพื้นที่รวมกันทุกชั้นในหลังเดียวกันหรือหลายหลังเกิน 300 ตารางเมตร หรือตลาดที่มีระยะห่างจากตลาดอื่นน้อยกว่า 50 เมตร 8)สถานที่บรรจุก๊าซ สถานที่เก็บก๊าซ และสถานีบริการตามกฎหมายว่าด้วยการบรรจุก๊าซปิโตรเลียมเหลว 9)สถานีบริการน้ำมันเชื้อเพลิงตามกฎหมายว่าด้วยการเก็บรักษาน้ำมันเชื้อเพลิง 10)สถานพยาบาลที่มีเตียงสำหรับผู้ป่วยค้างคืนเกิน 5 เตียง 11)ศาสนสถานและสถานศึกษา 12) ป้ายหรือสิ่งที่สร้างขึ้นสำหรับติดหรือตั้งป้ายทุกชนิด เว้นแต่ป้ายบอกชื่อสถานที่ที่มีความสูงไม่เกิน 12 เมตร 13) ห้องแถวหรือตึกแถว 14) ฌาปนสถานตามกฎหมายว่าด้วยการควบคุมสุสานและฌาปนสถาน 15) อาคารเก็บสินค้า อาคารหรือส่วนหนึ่งส่วนใดของอาคารที่มีลักษณะในทำนองเดียวกันที่ใช้เป็นที่เก็บ พัก หรือขนถ่ายสินค้าหรือสิ่งของเพื่อประโยชน์ทางการค้าหรืออุตสาหกรรม 16) โรงกำจัดมูลฝอย	-	-

(นายณัฐวรรณ จำลองภาค)
เจ้าพนักงานป่าไม้อาวุโส

บริษัท เทพ จำกัด

ตารางที่ 3 สรุปผลกระทบ มาตรการป้องกันและแก้ไขผลกระทบ และมาตรการติดตามตรวจสอบผลกระทบสิ่งแวดล้อมที่คาดว่าจะเกิดขึ้นจากโครงการ ในระยะดำเนินการ (ต่อ)

องค์ประกอบทางสิ่งแวดล้อม และคุณค่าต่าง ๆ	ผลกระทบต่อสิ่งแวดล้อมที่สำคัญ	มาตรการป้องกันและแก้ไขผลกระทบสิ่งแวดล้อม	มาตรการติดตามตรวจสอบผลกระทบสิ่งแวดล้อม
3.1.4 กฎกระทรวงฉบับที่ 20 (พ.ศ.2532) ออกตามความในพระราชบัญญัติควบคุมอาคาร พ.ศ.2422 (ต่อ)	- ความสอดคล้องกับข้อกำหนด : พื้นที่โครงการในบริเวณที่ 2 ประกอบด้วย อาคารส่วนห้องพัก แบบอาคารพูลวิลล่า (PV1), อาคารวิลล่า (V1) บางส่วน , อาคารห้องพักมาตรฐาน (A1, A2, A3, B1, B2 บางส่วน, B3 บางส่วน), อาคารส่วนต้อนรับ, อาคารห้องอาหาร, อาคารห้องประชุมและสัมมนา, อาคารห้องประชุมย่อย, อาคารคิดส์คลับ (บางส่วน) และอาคารที่จอดรถ ความสูงของอาคารทุกอาคารเมื่อวัดจากพื้นดินถึงส่วนที่สูงที่สุดของอาคาร โดยอาคารห้องประชุมและสัมมนาเป็นอาคารที่มีความสูงที่สูงที่สุด มีระดับความสูง 12.00 เมตร พื้นที่โครงการในบริเวณที่ 2 มีที่ว่างอันปราศจากสิ่งปกคลุมร้อยละ 68.37 นอกจากนี้ อาคารแต่ละอาคารมีพื้นที่รวมกันทุกชั้นในหลังเดียวกันไม่เกิน 2,000 ตารางเมตร ดังนั้น จึงไม่จัดเป็นอาคารขนาดใหญ่ - บริเวณที่ 3 หมายถึง พื้นที่ในบริเวณที่วัดจากแนวเขตบริเวณที่ 2 ออกไปอีกเป็นระยะ 300 เมตร ตลอดแนว ภายในบริเวณที่ 3 ห้ามมิให้บุคคลใดก่อสร้างอาคาร ดังต่อไปนี้ 1) โรงงานตามกฎหมายว่าด้วยโรงงานที่มีพื้นที่ทุกชั้นในหลังเดียวกันเกิน 100 ตารางเมตร 2) อาคารเลี้ยงสัตว์ทุกชนิด ที่มีพื้นที่ทุกชั้น ในหลังเดียวกัน หรือหลายหลังเกิน 10 ตารางเมตร 3) อาคารเก็บสินค้า ที่มีพื้นที่รวมกันทุกชั้นในหลังเดียวกันหรือหลายหลัง เกิน 200 ตารางเมตร 4) อาคารที่มีที่ว่างในที่ดินแปลงที่ก่อสร้างน้อยกว่าร้อยละ 30 ของเนื้อที่ดินที่ขออนุญาตก่อสร้างอาคารนั้น - ความสอดคล้องกับข้อกำหนด : พื้นที่โครงการในบริเวณที่ 3 ประกอบด้วย อาคารส่วนห้องพัก แบบอาคารวิลล่า (V1) บางส่วน ,อาคารห้องพักมาตรฐาน (B2 บางส่วน, B3 บางส่วน) และอาคารคิดส์คลับ (บางส่วน) ความสูงของอาคารทุกอาคารเมื่อวัดจากพื้นดินถึงส่วนที่สูงที่สุดของอาคาร โดยอาคารส่วนห้องพัก แบบอาคารวิลล่า (V1) เป็นอาคารที่มีความสูงที่สูงที่สุด มีระดับความสูง 8.95 เมตร พื้นที่โครงการในบริเวณที่ 3 มีที่ว่างอันปราศจากสิ่งปกคลุมร้อยละ 78.20 - การใช้ประโยชน์พื้นที่ของโครงการสอดคล้องตามกฎกระทรวงฯ ดังกล่าว	-	-

ตารางที่ 3 สรุปผลกระทบ มาตรการป้องกันและแก้ไขผลกระทบ และมาตรการติดตามตรวจสอบผลกระทบสิ่งแวดล้อมที่คาดว่าจะเกิดขึ้นจากโครงการ ในระยะดำเนินการ (ต่อ)

องค์ประกอบทางสิ่งแวดล้อม และคุณค่าต่าง ๆ	ผลกระทบต่อสิ่งแวดล้อมที่สำคัญ	มาตรการป้องกันและแก้ไขผลกระทบสิ่งแวดล้อม	มาตรการติดตามตรวจสอบ ผลกระทบสิ่งแวดล้อม
3.2 การคมนาคมขนส่ง	- ปริมาณการจราจรที่เพิ่มขึ้นเนื่องจากการดำเนินการมีเพียงเล็กน้อย ทั้งวันหยุดและวันทำงานของทางหลวงชนบท สายบ้านสาคู-บ้านในทอน อยู่ในระดับดีมาก เมื่อเทียบกับค่ามาตรฐานการจำแนกสภาพการจราจร พบว่า มีสภาพการจราจรเบาบาง ผู้ขับขี่มีอิสระในการเลือกใช้ความเร็ว ผลกระทบด้านการคมนาคมในระยะดำเนินการจึงอยู่ในระดับต่ำ	- จัดให้มีระบบการจราจรที่ปลอดภัย โดยติดตั้งป้ายแสดงทิศทางเดินรถเข้า-ออกภายในพื้นที่โครงการ - ควบคุมการจราจรบริเวณทางเข้า-ออกพื้นที่โครงการ โดยจัดให้เจ้าหน้าที่รักษาความปลอดภัยคอยควบคุมดูแลและตรวจรถเข้า-ออกตลอดเวลา - จัดให้มีระบบไฟฟ้าส่องสว่างทางจราจรให้เพียงพอ - โครงการจัดให้มีที่จอดรถยนต์ จำนวน 106 คัน ซึ่งเพียงพอต่อผู้พักอาศัยและการใช้บริการต่างๆในโครงการตามที่เสนอไว้ในรายงาน เพื่อเป็นการป้องกันไม่ให้รถของผู้พักอาศัยในโครงการจอดกีดขวางเส้นทางการจราจร - ห้ามจอดรถทุกชนิดบริเวณทางเข้า-ออกโครงการและบริเวณไหล่ทาง - โครงการจัดให้มีทางเข้า-ออกโครงการ กว้างไม่น้อยกว่า 6 เมตร เดินรถสองทิศทาง	- การอำนวยความสะดวกในการเข้าออกโครงการ
3.3 การใช้น้ำ	- แหล่งน้ำใช้ของโครงการจะมาจากแหล่งน้ำใต้ดินหรือน้ำบาดาลเป็นหลัก ซึ่งจะอยู่ภายในบริเวณโครงการ - ปริมาณน้ำใช้ในช่วงดำเนินการ เกิดจากกิจกรรมต่างๆ เช่น อาบ ชักล้าง และการใช้น้ำสำหรับเครื่องสุขภัณฑ์ และสระว่ายน้ำ รวมปริมาณน้ำใช้ในโครงการคาดว่าประมาณ 275.52 ลูกบาศก์เมตร/วัน ความต้องการน้ำใช้สูงสุด (Peak Demand) เท่ากับ 25.83 ลูกบาศก์เมตร/ชั่วโมง - ถังเก็บน้ำดิบได้อาคารที่จอดรถ มีจำนวน 2 ถัง แยกเป็นถังเก็บน้ำดิบ จำนวน 1 ถัง ปริมาตร 400 ลูกบาศก์เมตร และถังเก็บน้ำที่ผ่านการปรับปรุงคุณภาพน้ำ จำนวน 1 ถัง ปริมาตร 1,000 ลูกบาศก์เมตร รวมปริมาตรทั้งหมด 1,400 ลูกบาศก์เมตร น้ำจะส่งมาตามท่อขนาดเส้นผ่าศูนย์กลาง 4 นิ้ว โดยใช้เครื่องสูบน้ำรักษาแรงดัน จำนวน 2 เครื่อง ก่อน	- มีการประชาสัมพันธ์ให้ร่วมกันประหยัดน้ำ - ตรวจสอบการจ่ายน้ำและเส้นท่อให้อยู่ในสภาพดีอยู่เสมอ หากพบว่าชำรุดให้แก้ไขทันที - ใช้สุขภัณฑ์ประเภทประหยัดน้ำ - ตรวจวิเคราะห์คุณภาพน้ำใช้เป็นประจำทุก 6 เดือน	- ตรวจสอบการจ่ายน้ำและเส้นท่อให้อยู่ในสภาพดีอยู่เสมอ หากพบว่าชำรุดให้แก้ไขทันที (นายณัฐวรรณ จำลองกาศ) เจ้าพนักงานป่าไม้อาวุโส

ตารางที่ 3 สรุปผลกระทบ มาตรการป้องกันและแก้ไขผลกระทบ และมาตรการติดตามตรวจสอบผลกระทบสิ่งแวดล้อมที่คาดว่าจะเกิดขึ้นจากโครงการ ในระยะดำเนินการ (ต่อ)

องค์ประกอบทางสิ่งแวดล้อม และคุณค่าต่าง ๆ	ผลกระทบต่อสิ่งแวดล้อมที่สำคัญ	มาตรการป้องกันและแก้ไขผลกระทบสิ่งแวดล้อม	มาตรการติดตามตรวจสอบ ผลกระทบสิ่งแวดล้อม
3.3 การใช้น้ำ (ต่อ)	แจกจ่ายไปยังส่วนต่างๆ ของแต่ละอาคาร โครงการสามารถสำรองน้ำไว้ใช้ได้ประมาณ 3 วัน โดยจะเป็นน้ำสำรองเมื่อเกิดเพลิงไหม้ 200 ลูกบาศก์เมตร หรือคิดเป็นร้อยละ 20 ของปริมาตรกักเก็บทั้งหมด - หากเกิดกรณีการขาดแคลนน้ำ โครงการจะใช้น้ำซื้อจากเอกชนเป็นแหล่งน้ำสำรอง - ดังนั้นจึงผลกระทบต่อชุมชนที่อยู่ใกล้เคียงอยู่ในระดับต่ำ	-	-
3.4 การระบายน้ำและการป้องกันน้ำท่วม	- การระบายน้ำของโครงการ ประกอบด้วยระบบระบายน้ำเสีย และระบบระบายน้ำฝน (1) กรณีฝนไม่ตก - น้ำเสียที่ผ่านการบำบัดแล้วทั้งหมดปริมาณ 271.52 ลูกบาศก์เมตร/วัน จะมีการเติมคลอรีนเพื่อฆ่าเชื้อโรค และถูกเก็บกักไว้ในบ่อเก็บน้ำรียูสก่อนจะผ่านระบบกรองทรายและเครื่องสูบน้ำเพิ่มแรงดัน จ่ายไปยังก๊อกสนามซึ่งติดตั้งบริเวณสนามหญ้ารอบโครงการ สำหรับสูบน้ำทิ้งที่ผ่านการบำบัดไปใช้ประโยชน์ในการรดน้ำต้นไม้ภายในโครงการ ซึ่งจะมีการใช้น้ำสำหรับรดน้ำต้นไม้ 282.56 ลูกบาศก์เมตร/วัน หรือ 47.10 ลูกบาศก์เมตร/ชั่วโมง จากปริมาณน้ำทิ้งที่ผ่านการบำบัดของโครงการมีปริมาณ 217.216 ลูกบาศก์เมตร/วัน ซึ่งน้ำรียูสมีไม่เพียงพอสำหรับการรดน้ำต้นไม้ อย่างไรก็ตาม โครงการจะนำน้ำจากระบบประปาในโครงการมาเพิ่มเติมประมาณ 65.40 ลูกบาศก์เมตร/วัน ดังนั้นปริมาณน้ำเสียที่ผ่านการบำบัดแล้วของโครงการจะนำมาใช้รดน้ำต้นไม้ได้ทั้งหมด โดยไม่มีการปล่อยออกสู่ภายนอกพื้นที่โครงการแต่อย่างใด (2) กรณีฝนตก - การระบายน้ำฝนของโครงการ จะแบ่งเป็น 2 ส่วน คือ จากหลังคาของอาคาร และจากพื้นดินนอกอาคาร โดยน้ำฝนจะถูกระบายจากหลังคาของอาคารลงสู่ท่อระบายน้ำฝน เส้นผ่านศูนย์กลางขนาด 3 นิ้ว ซึ่งจะต่อไปยังรางระบายน้ำพร้อมฝาตะแกรงเหล็กด้านนอกอาคาร ส่วนการระบายน้ำฝนบนพื้นดินนอกอาคาร จะอาศัยลักษณะการระบาย 2	- จัดให้มีการรวบรวมน้ำฝนที่ตกในพื้นที่โครงการลงสู่บ่อเก็บกักน้ำ จำนวน 4 บ่อ ปริมาตรทั้งหมดที่สามารถหน่วงไว้ได้ 758 ลูกบาศก์เมตร เพื่อรอการระเหยสู่บรรยากาศ และซึมลงดินต่อไป และสูบระบายลงสู่คลองสาธารณะต่อไป เพื่อให้มีพื้นที่ว่างสำหรับรับปริมาณน้ำฝนครั้งต่อไปขนาดของบ่อหน่วงน้ำนี้สามารถรองรับน้ำฝนที่ตกติดต่อกันได้มากกว่า 3 ชั่วโมง - จัดให้มีการขุดลอกตะกอนในท่อระบายน้ำ รวมถึงบ่อพักน้ำอย่างสม่ำเสมอ เพื่อให้การระบายน้ำในพื้นที่โครงการมีประสิทธิภาพตลอดเวลา - มีการตรวจเช็คเครื่องสูบน้ำเป็นประจำ 2 ครั้ง หากพบว่าเครื่องสูบน้ำชำรุดหรือเสียหายจะต้องรีบแก้ไขทันที - นำน้ำจากบ่อหน่วงน้ำมาใช้ในการรดน้ำต้นไม้บางส่วนที่เหลือจะระบายออกสู่คลองสาธารณะต่อไป - นำน้ำจากบ่อหน่วงน้ำมาใช้ในการดับเพลิงกรณีเกิดเหตุเพลิงไหม้ (เป็นการลดปริมาณการระบายน้ำออก)	- ตรวจสอบท่อระบายน้ำของโครงการเป็นประจำทุก 6 เดือน

ตารางที่ 3 สรุปผลกระทบ มาตรการป้องกันและแก้ไขผลกระทบ และมาตรการติดตามตรวจสอบผลกระทบสิ่งแวดล้อมที่คาดว่าจะเกิดขึ้นจากโครงการ ในระยะดำเนินการ (ต่อ)

องค์ประกอบทางสิ่งแวดล้อม และคุณค่าต่าง ๆ	ผลกระทบต่อสิ่งแวดล้อมที่สำคัญ	มาตรการป้องกันและแก้ไขผลกระทบสิ่งแวดล้อม	มาตรการติดตามตรวจสอบ ผลกระทบสิ่งแวดล้อม
3.4 การระบายน้ำและการป้องกันน้ำท่วม (ต่อ)	รูปแบบ คือ การไหลซึมลงชั้นใต้ดินตามบริเวณสนามหญ้าและพื้นที่สีเขียว อีกรูปแบบคือการให้น้ำฝนไหลไปตามความลาดชันของภูมิประเทศ ซึ่งน้ำฝนส่วนนี้จะไหลลงสู่รางระบายน้ำที่เตรียมไว้ จากนั้นน้ำฝนทั้งหมดจะไหลรวมผ่านรางระบายน้ำไปยังบ่อเก็บกักน้ำ จำนวน 4 บ่อ มีปริมาณการเก็บกักน้ำ ดังนี้บ่อหน่วงน้ำหมายเลข 1 เท่ากับ 150 ลูกบาศก์เมตร, บ่อหน่วงน้ำหมายเลข 2 เท่ากับ 520 ลูกบาศก์เมตร, บ่อหน่วงน้ำหมายเลข 3 เท่ากับ 80 ลูกบาศก์เมตร และบ่อหน่วงน้ำหมายเลข 4 เท่ากับ 8 ลูกบาศก์เมตร รวมปริมาตรทั้งหมดที่สามารถหน่วงไว้ได้ 758 ลูกบาศก์เมตร เพื่อรอการระเหยสู่บรรยากาศ และซึมลงดินต่อไป และสูบระบายลงสู่คลองสาธารณะต่อไป เพื่อให้มีพื้นที่ว่างสำหรับรับปริมาณน้ำฝนครั้งต่อไปขนาดของบ่อหน่วงน้ำนี้สามารถรองรับน้ำฝนที่ตกติดต่อกันได้มากกว่า 3 ชั่วโมง สำหรับความสามารถในการรองรับน้ำของคลองสาธารณประโยชน์ จากการประเมิน พบว่า คลองสาธารณประโยชน์มีอัตราการระบายน้ำ เท่ากับ 4.93 ลูกบาศก์เมตร/วินาที เมื่อมีโครงการจะมีอัตราการระบายน้ำฝนของโครงการ เท่ากับ 0.697 ลูกบาศก์เมตร/วินาที - ดังนั้น ผลกระทบที่เกิดขึ้นจึงอยู่ในระดับต่ำ	-	-
3.5 การจัดการน้ำเสีย	- เมื่อเปิดดำเนินโครงการ คาดว่าจะมีปริมาณน้ำเสียที่เกิดขึ้นประมาณ 271.52 ลูกบาศก์เมตร/วัน โดยแยกเป็นน้ำเสียที่มาจากห้องน้ำและห้องส้วม ประมาณ 241.52 ลูกบาศก์เมตร/วัน น้ำเสียจากห้องครัวประมาณ 30 ลบ.ม./วัน - น้ำเสียที่มาจากแต่ละอาคารจะถูกรวบรวมผ่านท่อส้วม และท่อน้ำทิ้ง ส่วนน้ำเสียจากครัว ซึ่งมีส่วนผสมของไขมันจะต้องทำการแยกเอาไขมันเหล่านี้ออกจากน้ำเสียก่อนด้วยถังดักไขมันชนิดตั้งได้อย่างล้างจาน จากนั้นน้ำเสียทั้งหมดจะถูกรวบรวมลงสู่บ่อพักน้ำเสีย แล้วไหลไปตามท่อรวบรวมน้ำเสียเส้นผ่านศูนย์กลางขนาด 12 นิ้ว ภายใต้แรงโน้มถ่วง (GRAVITY FLOW) ไปยังบ่อสูบน้ำเสีย จำนวน 8 บ่อ ซึ่งภายในบ่อสูบน้ำเสียจะประกอบด้วยตะแกรงดักขยะและเครื่องสูบน้ำเสียชนิดจุ่ม (SUBMERSIBLE SEWAGEPUMP) จำนวนบ่อละ 2 ชุด	- โครงการต้องบำบัดน้ำเสียทั้งหมดจากทุกกิจกรรมของโครงการ รวมถึงน้ำเสียจากห้องพักมูลฝอยรวมให้มีคุณภาพตามเกณฑ์มาตรฐานควบคุมการระบายน้ำทิ้งจากอาคารประเภท ก ก่อนนำไปรดน้ำต้นไม้ - ติดตั้งมิเตอร์ระบบบำบัดน้ำเสียแยกออกจากระบบการใช้ไฟฟ้าอื่น - ตรวจสอบและควบคุมให้มีการเดินระบบบำบัดน้ำเสียตลอดระยะเวลาการใช้งาน - จัดให้มีการตรวจสอบและบำรุงรักษาระบบบำบัดน้ำเสีย เพื่อให้มีประสิทธิภาพในการบำบัดน้ำเสียเป็นไปตามที่ออกแบบไว้อยู่เสมอ รวมทั้งจัดให้มีการอบรมหรือให้ความรู้เกี่ยวกับระบบบำบัดน้ำเสียแก่เจ้าหน้าที่ที่ดูแลรับผิดชอบระบบบำบัดน้ำเสีย ทำการสูบตะกอนจากส่วนแยกตะกอนและส่วนตกตะกอนอย่าง	- เก็บตัวอย่างน้ำหลังการบำบัดน้ำเสียรวมของโครงการ ตามวิธีการวิเคราะห์ของ Standard Methods หรือตามคู่มือวิเคราะห์น้ำและน้ำเสียของสมาคมวิศวกรรมสิ่งแวดล้อมแห่งประเทศไทย (นายณัฐวรรณ จำลองกาศ) เจ้าพนักงานป่าไม้ชำนาญงาน

ตารางที่ 3 สรุปผลกระทบ มาตรการป้องกันและแก้ไขผลกระทบ และมาตรการติดตามตรวจสอบผลกระทบสิ่งแวดล้อมที่คาดว่าจะเกิดขึ้นจากโครงการ ในระยะดำเนินการ (ต่อ)

องค์ประกอบทางสิ่งแวดล้อม และคุณค่าต่าง ๆ	ผลกระทบต่อสิ่งแวดล้อมที่สำคัญ	มาตรการป้องกันและแก้ไขผลกระทบสิ่งแวดล้อม	มาตรการติดตามตรวจสอบ ผลกระทบสิ่งแวดล้อม
3.5 การจัดการน้ำเสีย (ต่อ)	เมื่อน้ำเสียผ่านตะแกรงดักขยะแล้วนั้นจึงนำน้ำเสียทั้งหมดรวบรวมผ่านท่อท่อรวบรวมน้ำเสีย (ภายใต้แรงดัน) เส้นผ่านศูนย์กลางขนาด 6 นิ้ว มายังถังบำบัดน้ำเสียส่วนกลาง (CENTRAL WASTEWATERTREATMENT PLANT) น้ำที่ผ่านการบำบัดมี BODออกที่ไม่เกิน 20 มิลลิกรัม/ลิตร ก่อนปล่อยลงสู่ท่อระบายน้ำของโครงการ ผ่านบ่อพักคอนกรีตเสริมเหล็กเป็นระยะๆ แล้วเข้าสู่บ่อตรวจคุณภาพน้ำก่อนปล่อยลงสู่ถังเก็บน้ำรียูส ปริมาตร 180 ลูกบาศก์เมตร - ระบบบำบัดน้ำเสียของโครงการได้ออกแบบให้มีถังเก็บตะกอนส่วนเกิน (EXCESS SLUDGE STORAGETANK) มีความจุ 55.2 ลูกบาศก์เมตร ซึ่งสามารถเก็บตะกอนได้นาน 33 วัน ซึ่งเมื่อถึงระยะเวลาดังกล่าวก็จะทำการเรียกรถสูบตะกอนขององค์การบริหารส่วนตำบลสาคูมาสูบไปกำจัดต่อไป แต่อย่างไรก็ตามทางโครงการจะจัดให้มีการตรวจสอบปริมาณกากตะกอนจากก้นถังดกตะกอนเป็นประจำ หากมีปริมาณเกิน 70 เปอร์เซ็นต์ ทางโครงการจะประสานงานให้องค์การบริหารส่วนตำบลสาคูมาสูบไปกำจัดทันที - ดังนั้น ผลกระทบที่เกิดขึ้นจึงอยู่ในระดับต่ำ	สม่ำเสมอ โดยติดต่อรถดูดสิ่งปฏิกูลขององค์การบริหารส่วนตำบลสาคูให้เข้ามาดำเนินการ - ติดป้ายบริเวณที่มีการนำน้ำทิ้งกลับมาใช้ประโยชน์ เพื่อป้องกันการสัมผัสกับน้ำทิ้งของผู้พักอาศัย	
3.6 การจัดการมูลฝอย	- ปริมาณขยะที่คาดว่าน่าจะเกิดในกรณีเลวร้ายที่สุด (มีผู้พักอาศัยเต็มโครงการ) เท่ากับ 2,586 ลิตร/วัน หรือ 2.586 ลูกบาศก์เมตร/วัน หรือ 862 กิโลกรัม/วัน หรือ 0.862 ตัน/วัน - จัดให้มีห้องพักขยะรวมแบ่งออกเป็น 3 ห้อง เพื่อรองรับขยะเปียก ขยะแห้ง และขยะอันตราย สามารถรองรับขยะได้ประมาณ 166.26 ลูกบาศก์เมตร รองรับขยะได้ประมาณ 64 วัน น้ำชะขยะที่อาจเกิดขึ้นในบริเวณห้องพักขยะรวม จะถูกรวบรวมเข้าสู่ระบบบำบัดน้ำเสียรวมของโครงการต่อไป นอกจากนี้โครงการจะจัดให้มีพนักงานคอยดูแลบริเวณห้องพักขยะรวมไม่ให้มีขยะมูลฝอยปลิวหรือตกหล่นอยู่ภายนอก และมีการล้างทำความสะอาดห้องพักขยะรวมเป็นประจำ โดยน้ำเสียจากการล้างทำความสะอาดก็จะถูกรวบรวมสู่ระบบบำบัดน้ำเสียเช่นกัน	- ภายในห้องพักจัดให้มีถังรองรับมูลฝอยที่มีสภาพดีไว้ทุกห้อง สำหรับพื้นที่ส่วนกลางต้องเตรียมถังรองรับมูลฝอยขนาดเหมาะสมกับพื้นที่ และมีสภาพดีไม่แตกชำรุดวางไว้อย่างทั่วถึงและควรแยกเป็นถังมูลฝอยเปียก-แห้ง - จัดให้มีห้องพักขยะรวม แยกเป็นห้องพักขยะเปียกและขยะแห้ง ซึ่งสามารถรับขยะมูลฝอยของโครงการได้มากสุดประมาณ 15 วัน โดยจะมีรถเก็บขนขยะมูลฝอยจากองค์การบริหารส่วนตำบลสาคูเข้ามาเก็บขนทุกวัน - กวดขันให้พนักงานทำความสะอาดประจำโครงการรวบรวมขยะมูลฝอยทั้งภายในห้องพักและบริเวณโดยรอบอย่างน้อยวันละ 1 ครั้ง บรรจุลงในถุงขยะพร้อมมัดปากถุงให้เรียบร้อยก่อนนำไปรวบรวมไว้ที่ห้องพักขยะรวมของโครงการ	-

ตารางที่ 3 สรุปผลกระทบ มาตรการป้องกันและแก้ไขผลกระทบ และมาตรการติดตามตรวจสอบผลกระทบสิ่งแวดล้อมที่คาดว่าจะเกิดขึ้นจากโครงการ ในระยะดำเนินการ (ต่อ)

องค์ประกอบทางสิ่งแวดล้อม และคุณค่าต่าง ๆ	ผลกระทบต่อสิ่งแวดล้อมที่สำคัญ	มาตรการป้องกันและแก้ไขผลกระทบสิ่งแวดล้อม	มาตรการติดตามตรวจสอบผลกระทบสิ่งแวดล้อม
3.6 การจัดการมูลฝอย (ต่อ)	- เมื่อเปิดดำเนินการ การเก็บขนขยะมูลฝอยจากอาคารโครงการจะจัดให้มีเจ้าหน้าที่ทำการเก็บขนมูลฝอยจากห้องพักทุกอาคารทุกหลัง แล้วรวบรวมขยะทั้งหมดมายังห้องพักมูลฝอยรวมโดยใช้รถเข็นขนส่งขยะมายังห้องพักมูลฝอยรวมเป็นประจำทุกวัน นอกจากนี้ทางโครงการจะขอรับความอนุเคราะห์จากองค์การบริหารส่วนตำบลสาคูมาดำเนินการเก็บขนขยะไปกำจัดต่อไป ซึ่งขยะของโครงการจะมีการเก็บรวบรวม พร้อมมัดปากถุงให้เรียบร้อยก่อนจะนำไปรวบรวมไว้ที่ห้องพักขยะรวม	- ทำความสะอาดห้องพักขยะรวมทุกครั้งหลังจากรถมาเก็บขนขยะ เพื่อป้องกันกลิ่นรบกวน และน้ำเสียที่เกิดจากการทำความสะอาดห้องพักขยะรวมจะเข้าสู่ระบบบำบัดน้ำเสียรวมต่อไป - ตรวจสอบภาชนะรองรับขยะและห้องพักขยะรวมให้อยู่ในสภาพดีและพร้อมที่จะใช้งานได้อยู่เสมอ - การเก็บแยกขยะเปียก-ขยะแห้งให้กระทำตรงแหล่งเก็บขยะ ไม่ควรให้เก็บรวบรวมและนำมาแยกภายหลัง - รณรงค์ให้ผู้เข้าพักทิ้งขยะลงถังรองรับมูลฝอยที่ทางโครงการจัดเตรียมให้เท่านั้น โดยแยกเป็นขยะเปียกและขยะแห้ง - ระบบห้องพักขยะจะต้องเป็นระบบปิด และมีพื้นที่ให้พนักงานแยกขยะอันตรายและขยะรีไซเคิลออกจากขยะแห้งด้วย - โครงการต้องจัดให้มีถังขยะตั้งไว้ตามจุดต่างๆ บริเวณด้านหน้าชายหาด เพื่อความสะดวกในการทิ้งขยะของนักท่องเที่ยวและไม่ก่อให้เกิดความสกปรกต่อชายหาด	-
3.7 ไฟฟ้า	- ทางโครงการจะรับบริการด้านไฟฟ้าจากการไฟฟ้าส่วนภูมิภาคจังหวัดภูเก็ตด้วยระบบไฟฟ้าแรงสูง ซึ่งมีความสามารถในการรองรับการใช้ไฟฟ้าที่เพิ่มขึ้น - โครงการจะติดตั้งหม้อแปลงผ่านไปหม้อแปลงแบบ DRY TYPE ขนาด 1600 kVA จำนวน 2 ชุด ในโครงการ โดยมีปริมาณความต้องการไฟฟ้ารวมทั้งโครงการ 3,200 kVA แปลงกระแสไฟฟ้าเป็นแรงต่ำขนาด 400 V. 3-phase 4 wire 50 Hz. ก่อนจ่ายไฟฟ้าไปยังแต่ละส่วนของอาคาร โดยกระจายไปยังแต่ละแผงควบคุม ซึ่งครอบคลุมทั่วทั้งพื้นที่โครงการ - กรณีเกิดเหตุการณ์ฉุกเฉิน เพื่ออำนวยความสะดวกแก่ผู้ใช้บริการ ทางโครงการจัดให้มีระบบไฟฟ้าสำรอง ขนาด 800 kVA จำนวน 1 ชุด โดยจ่ายไฟฟ้าให้ระบบที่มีความสำคัญ เช่น ระบบสุขาภิบาล ระบบป้องกันเพลิงไหม้ ระบบแสงสว่างทางเดิน ระบบระบายอากาศ ได้อย่างเพียงพอ	- เปิดไฟฟ้าส่วนกลางระหว่างเวลา 18.00-16.00 น. - เลือกใช้ไฟฟ้าส่องสว่างและอุปกรณ์ไฟฟ้าต่างๆ แบบประหยัดพลังงาน - ตรวจสอบและซ่อมบำรุงระบบไฟฟ้าภายในโครงการให้อยู่ในสภาพดีอยู่เสมอ	- (นายณัฐวรรณ จำลองภาค) เจ้าพนักงานป่าไม้อาวุโส

Z:\2552\EIA\Arcadia@Nailhon\มาตรการส่ง สผ\ตารางที่ 3-4.DOC

ตารางที่ 3 สรุปผลกระทบ มาตรการป้องกันและแก้ไขผลกระทบ และมาตรการติดตามตรวจสอบผลกระทบสิ่งแวดล้อมที่คาดว่าจะเกิดขึ้นจากโครงการ ในระยะดำเนินการ (ต่อ)

องค์ประกอบทางสิ่งแวดล้อม และคุณค่าต่าง ๆ	ผลกระทบต่อสิ่งแวดล้อมที่สำคัญ	มาตรการป้องกันและแก้ไขผลกระทบสิ่งแวดล้อม	มาตรการติดตามตรวจสอบ ผลกระทบสิ่งแวดล้อม
3.8 การระบายอากาศ	- โครงการจัดให้มีการระบายอากาศทั้งวิธีกลและธรรมชาติ ซึ่งมีความสอดคล้องตามกฎกระทรวง ฉบับที่ 39 (พ.ศ.2537) ออกตามความในพระราชบัญญัติควบคุมอาคาร พ.ศ.2522 - ความร้อนหรืออุณหภูมิที่สูงขึ้นจากกิจกรรมการดำเนินโครงการนั้น จะเป็นความร้อนที่เกิดขึ้นจากระบบปรับอากาศ โดยโครงการจะใช้ระบบปรับอากาศแบบแยกส่วน (Air Cooled Split Type) โดยจะมีขนาดความเย็นรวมประมาณ 944.30 ตัน จะเห็นได้ว่าการดำเนินการของโครงการ จะทำให้อุณหภูมิผสมของบรรยากาศบริเวณพื้นที่โครงการสูงขึ้นจากเดิม 28.4 องศาเซลเซียส เป็น 28.2 องศาเซลเซียส ซึ่งเป็นอุณหภูมิที่สูงขึ้นเพียงเล็กน้อย คือ 0.2 องศาเซลเซียสเท่านั้น - ไม้ยืนต้นที่ดูดซับปริมาณความร้อนจากเครื่องปรับอากาศ ประเมินจากจำนวนไม้ยืนต้นที่ปลูกในโครงการมีจำนวน 979 ต้น มีพื้นที่ปลูกไม้ยืนต้นรวม 28,898 ตารางเมตร ต้นไม้ภายในโครงการสามารถดูดซับความร้อนได้ประมาณ 144,489,500 กิโลแคลอรี่ ซึ่งมีปริมาณมากพอที่จะดูดซับปริมาณความร้อนที่ระบายออกจากเครื่องปรับอากาศ ซึ่งมีปริมาณความร้อนประมาณ 3,140,122 กิโลแคลอรี่ ดังนั้น ต้นไม้ในโครงการจึงสามารถลดความร้อนที่ระบายออกจากเครื่องปรับอากาศที่ใช้ภายในโครงการได้ทั้งหมด - ดังนั้น จึงส่งผลกระทบต่อสภาพของอากาศโดยรอบโครงการในระดับต่ำ	- โครงการจะปลูกต้นไม้ยืนต้น และพืชคลุมดินให้มากที่สุด บริเวณภายนอกอาคาร ซึ่งจะช่วยลดความร้อนที่จะเข้ามาในอาคาร นอกจากนี้ การปลูกต้นไม้จะช่วยลดแสงจ้า (Glare) ได้ การลดความร้อนโดยรวมของอาคารจากทั้งทางพื้นโดยใช้พืชคลุมดิน และจากห้องฟ้าโดยใช้ไม้ยืนต้น ซึ่งโครงการพิจารณาการจัด Landscape เพื่อช่วยลดความร้อนที่จะเข้ามาสู่อาคาร	-

บริษัท เนม รุ่ง เอนด์ เทรน จำกัด

ตารางที่ 3 สรุปผลกระทบ มาตรการป้องกันและแก้ไขผลกระทบ และมาตรการติดตามตรวจสอบผลกระทบสิ่งแวดล้อมที่คาดว่าจะเกิดขึ้นจากโครงการ ในระยะดำเนินการ (ต่อ)

องค์ประกอบทางสิ่งแวดล้อม และคุณค่าต่าง ๆ	ผลกระทบต่อสิ่งแวดล้อมที่สำคัญ	มาตรการป้องกันและแก้ไขผลกระทบสิ่งแวดล้อม	มาตรการติดตามตรวจสอบผลกระทบสิ่งแวดล้อม
3.9 การป้องกันอัคคีภัย	- โครงการโรงแรม ภูเก็ตอาเคเดีย ในทอน บีช เป็นโครงการประกอบกิจการประเภทโรงแรม จำนวน 281 ห้องพัก ภายในโครงการประกอบด้วย อาคารส่วนห้องพัก แบบ อาคารพูลวิลล่า (PV1), อาคารวิลล่า (V1), อาคารห้องพักมาตรฐาน (A1, A2, A3, B1, B2, B3), อาคารส่วนต้อนรับ, อาคารห้องอาหาร, อาคารห้องประชุมและสัมมนา, อาคารห้องประชุมย่อย, อาคารคิดส์คลับ และอาคารที่จอดรถ รวมมีอาคารทั้งสิ้น จำนวน 52 อาคารซึ่งต้องจัดให้มีระบบป้องกันอัคคีภัย รายละเอียดแสดงดังหัวข้อ 4.3.9.2 - ประเมินความสามารถในการสำรองน้ำสำหรับดับเพลิงของโครงการ โครงการจัดให้มีน้ำสำรองดับเพลิงโดยใช้น้ำจากถังเก็บน้ำสำรองปริมาตร 200 ลูกบาศก์เมตร (ร้อยละ 20 ของปริมาณน้ำที่กักเก็บ) โดยมีการติดตั้งเครื่องสูบน้ำดับเพลิง อัตราการสูบ 1,000 แกลลอน/นาที ผ่านท่อเพื่อแจกจ่ายไปยังส่วนต่างๆ ของโครงการ ดังนั้น โครงการจึงมีปริมาณน้ำสำรองสำหรับใช้ดับเพลิงได้สูงสุด 52 นาที - ประเมินความสามารถในการให้บริการระงับอัคคีภัยของหน่วยงานที่รับผิดชอบ การป้องกันและบรรเทาสาธารณภัยที่เกิดขึ้นในเขตองค์การบริหารส่วนตำบลสาคู ทางองค์การบริหารส่วนตำบลสาคูจะขอความช่วยเหลือจากการท่าอากาศยานจังหวัดภูเก็ต ซึ่งอยู่ห่างพื้นที่โครงการประมาณ 7.7 กิโลเมตร โดยการท่าอากาศยานจังหวัดภูเก็ต มีรถยนต์สำหรับดับเพลิง จำนวน 1 คัน ขนาดความจุน้ำ 5,000 ลิตร รถพยาบาล 1 คัน รถตรวจการณ์ 1 คัน และพนักงานดับเพลิงจำนวน 55 คน กรณีเกิดเหตุเพลิงไหม้ ยังมีหน่วยงานใกล้เคียงที่ให้ความช่วยเหลือในด้านงานป้องกันและบรรเทาสาธารณภัย ได้แก่ เทศบาลตำบลเทพกระษัตรี สำหรับกรณีที่เกิดเหตุเพลิงไหม้ทางโครงการสามารถขอความช่วยเหลือจากการท่าอากาศยานจังหวัดภูเก็ต โดยมีระยะทางห่างจากพื้นที่โครงการ ประมาณ 7.7 กิโลเมตร ใช้เวลาเดินทางประมาณ 7 นาที จะถึงพื้นที่โครงการ (คิดที่อัตราเร็ว 70 กิโลเมตร/ชั่วโมง)	- จัดให้มีระบบป้องกันอัคคีภัยให้เป็นไปตามข้อกำหนดในกฎกระทรวงฉบับที่ 39 (พ.ศ.2537) และฉบับที่ 47 (พ.ศ.2540) - ทำการตรวจสอบความพร้อมและประสิทธิภาพการทำงานของระบบป้องกันและระงับอัคคีภัยเป็นประจำทุก 6 เดือน หรือตามข้อกำหนดอายุการใช้งานของผลิตภัณฑ์/อุปกรณ์นั้น - จัดให้มีการซ้อมป้องกันอัคคีภัย และการใช้อุปกรณ์ดับเพลิงภายในโครงการอย่างน้อยปีละ 1 ครั้ง แก่พนักงานของโครงการ เพื่อให้พนักงานและเจ้าหน้าที่ของโครงการเกิดความคุ้นเคย สามารถรับมือกับเหตุการณ์ที่อาจจะเกิดขึ้น รวมทั้งสามารถปฏิบัติงานและใช้เครื่องมือ/อุปกรณ์ต่างๆ ได้อย่างถูกต้อง - จัดให้มีจุดรวมพลอยู่บริเวณที่เหมาะสมแก่การอพยพผู้อยู่อาศัยออกนอกอาคาร - จัดให้มีพนักงานรักษาความปลอดภัย เพื่อดูแลความปลอดภัยในพื้นที่โครงการ - ติดป้ายแสดงวิธีการใช้ถังดับเพลิงชนิดมือถืออย่างชัดเจนที่จุดติดตั้งถังดับเพลิงทุกจุด - ติดป้ายแสดงเส้นทางอพยพหนีไฟภายในห้องพักทุกห้อง และในบริเวณที่สามารถเห็นได้ชัดเจน - มีการจัดตั้งกรรมการป้องกันอัคคีภัยโดยกำหนดบทบาทหน้าที่ - มีแผนฉุกเฉินเตรียมการสำหรับกรณีเกิดอัคคีภัย ดังนี้ - จัดให้มีจุดรวมพลทั้งหมด 4 จุด ซึ่งมีพื้นที่รวมประมาณ 4,025.92 ตารางเมตร คิดเป็นสัดส่วนของพื้นที่จุดรวมพลต่อผู้พักอาศัยภายในโครงการเท่ากับ 0.21 คน/ตารางเมตร หรือ 4.67 ตารางเมตร/คน เมื่อคิดผู้อยู่อาศัยในโครงการสูงสุด (รวมจำนวนพนักงาน) 862 คน ซึ่งเพียงพอตามเกณฑ์ของสำนักงานนโยบายและแผนทรัพยากรธรรมชาติและสิ่งแวดล้อม ที่กำหนดไว้อย่างน้อย 0.25 ตารางเมตรต่อคน หรือไม่เกิน 4 คนต่อตารางเมตร	-

(นายณฐวรรณ จำลองกาศ)
เจ้าพนักงานป่าไม้อาวุโส

ตารางที่ 3 สรุปผลกระทบ มาตรการป้องกันและแก้ไขผลกระทบ และมาตรการติดตามตรวจสอบผลกระทบสิ่งแวดล้อมที่คาดว่าจะเกิดขึ้นจากโครงการ ในระยะดำเนินการ (ต่อ)

องค์ประกอบทางสิ่งแวดล้อม และคุณค่าต่าง ๆ	ผลกระทบต่อสิ่งแวดล้อมที่สำคัญ	มาตรการป้องกันและแก้ไขผลกระทบสิ่งแวดล้อม	มาตรการติดตามตรวจสอบ ผลกระทบสิ่งแวดล้อม
3.9 การป้องกันอัคคีภัย (ต่อ)	- ประเมินความเหมาะสมของตำแหน่งและความเพียงพอของพื้นที่จุดรวมพล โครงการจัดให้มีจุดรวมพลทั้งหมด 4 จุด ซึ่งมีพื้นที่รวมประมาณ 4,025.92 ตารางเมตร โดยอยู่บริเวณด้านหน้าของอาคาร PV1-1, อาคาร B1-2 อาคารคิดส์คลับ และอาคารห้องประชุมย่อย คิดเป็นสัดส่วนของพื้นที่จุดรวมพลต่อผู้พักอาศัยภายในโครงการเท่ากับ 0.21 คน/ตารางเมตร หรือ 4.67 ตารางเมตร/คนเมื่อคิดผู้อยู่อาศัยในโครงการสูงสุด (รวมจำนวนพนักงาน) 862 คน ซึ่งเพียงพอตามเกณฑ์ของสำนักงานนโยบายและแผนทรัพยากรธรรมชาติและสิ่งแวดล้อม ที่กำหนดไว้อย่างน้อย 0.25 ตารางเมตรต่อคน หรือไม่เกิน 4 คนต่อตารางเมตร - โครงการจะจัดให้มีการซักซ้อมการอพยพหนีไฟ เป็นประจำอย่างน้อยปีละ 1 ครั้ง โดยจะประสานงานให้วิทยากรจากหน่วยงานป้องกันและบรรเทาสาธารณภัยเทศบาลตำบลเทพกระษัตรี และขอความช่วยเหลือจากการท่าอากาศยาน จังหวัดภูเก็ต มาฝึกอบรมให้เป็นประจำ โดยเมื่อเกิดเหตุเพลิงไหม้ทุกคนจะไปรวมตัวกันที่จุดรวมพลภายในโครงการ ซึ่งโครงการจะจัดทำผังเส้นทางอพยพหนีไฟจากจุดต่าง ๆ ไปยังจุดรวมพล ติดไว้ภายในห้องพักและบริเวณทางเดินในอาคาร เพื่อให้ผู้ที่อยู่ภายในอาคารสามารถหนีไฟไปยังจุดรวมพลได้อย่างรวดเร็วนอกจากนี้ โครงการจะจัดให้มีเจ้าหน้าที่รับผิดชอบประจำในแต่ละชั้น ซึ่งเมื่อเกิดเหตุเพลิงไหม้จะต้องเข้าประจำในชั้นที่รับผิดชอบ เพื่อแจ้งเหตุการณ์ให้ผู้ใช้บริการรับทราบ และควบคุมไม่ให้ตื่นตระหนก จากนั้นจะนำทางผู้ประสบภัยลงบันได มายังจุดรวมพลที่กำหนดไว้ - ดังนั้น จากการประเมินความเพียงพอของระบบป้องกันอัคคีภัย ความสามารถในการให้บริการระงับอัคคีภัยของหน่วยงานที่รับผิดชอบ และความเหมาะสมของตำแหน่งและความเพียงพอของพื้นที่จุดรวมพล จะเห็นได้ว่าโครงการมีความพร้อมในการรับมือกับเหตุการณ์ที่อาจเกิดขึ้นผลกระทบทางด้านนี้จึงอยู่ในระดับต่ำ	- ประสานงานล่วงหน้ากับเจ้าหน้าที่ตำรวจในพื้นที่ หรือใช้กำลังจากหน่วยอาสาสมัครป้องกันภัยฝ่ายพลเรือน (อปพร.) หรือจัดหาอาสาสมัครจากประชาชนผู้อพยพ เพื่ออำนวยความสะดวกและความปลอดภัยแก่ผู้อพยพ - ประชาสัมพันธ์ให้ผู้พักอาศัยภายในโครงการทราบ เพื่อมิให้ผู้อพยพเกิดความกังวลในความปลอดภัยในทรัพย์สินของตน - การอพยพผู้พักอาศัยภายในโครงการ เมื่อมีการประชาสัมพันธ์เรียบร้อยแล้ว ผู้พักอาศัยภายในโครงการจะต้องเตรียมตัวให้พร้อมสำหรับการอพยพโดยเตรียมกระเป๋า ของมีค่า เงินสด เอกสารสำคัญ ของใช้จำเป็นส่วนตัว ยารักษาโรค ก่อนออกจากพื้นที่โครงการ และเดินทางไปรวม ณ พื้นที่รองรับการอพยพทันที	-

บริษัท แฟร์ เอนด์ เฟิร์ม จำกัด

ตารางที่ 3 สรุปผลกระทบ มาตรการป้องกันและแก้ไขผลกระทบ และมาตรการติดตามตรวจสอบผลกระทบสิ่งแวดล้อมที่คาดว่าจะเกิดขึ้นจากโครงการ ในระยะดำเนินการ (ต่อ)

องค์ประกอบทางสิ่งแวดล้อม และคุณค่าต่าง ๆ	ผลกระทบต่อสิ่งแวดล้อมที่สำคัญ	มาตรการป้องกันและแก้ไขผลกระทบสิ่งแวดล้อม	มาตรการติดตามตรวจสอบ ผลกระทบสิ่งแวดล้อม
4 คุณภาพชีวิต 4.1 สังคมและเศรษฐกิจ	- โครงการจะก่อให้เกิดผลดีต่อสภาพเศรษฐกิจโดยรวมของท้องถิ่น เนื่องจากจะมีการจ้างแรงงานท้องถิ่นเข้ามาทำงานภายในโครงการ ซึ่งการจ้างงานพนักงานส่งผลกระทบด้านบวกต่ออาชีพและรายได้ของคนในท้องถิ่นเพียงเล็กน้อย เนื่องจากมีการจ้างงานพนักงานไม่มาก โดยทางโครงการได้จ้างแรงงานในท้องถิ่นเป็นพนักงานเป็นอันดับแรก รวมทั้งส่งเสริม สนับสนุน กิจกรรมทางสังคมต่างๆ ของท้องถิ่น เพื่อสร้างความสัมพันธ์อันดีกับชุมชน ดังนั้น จึงส่งผลกระทบต่อประชาชนที่อาศัยอยู่ในบริเวณใกล้เคียงในระดับต่ำ	- โครงการจะพิจารณารับประชาชนในท้องถิ่นเพื่อเข้าทำงานก่อน เพื่อเป็นการส่งเสริมการมีรายได้ของประชาชนในท้องถิ่น	-
4.2 อาชีวอนามัยและความปลอดภัย	- เนื่องจากโครงการเป็นโรงแรม ที่มีความเสี่ยงต่ำต่อการเกิดอันตรายหรืออุบัติเหตุต่างๆ อย่างไรก็ตามเพื่อให้เกิดความปลอดภัยกับผู้อยู่อาศัยและเป็นไปตามที่กฎหมายกำหนด โครงการจะติดตั้งระบบป้องกันอัคคีภัยไว้อย่างเพียงพอ (รายละเอียดในหัวข้อ 4.3.9) และในปี 2549 จังหวัดภูเก็ตมีสถานบริการสาธารณสุข ซึ่งสามารถให้บริการประชาชนได้อย่างทั่วถึง โดยมีโรงพยาบาลทั้งภาครัฐและเอกชนรวม 6 แห่ง สถานีอนามัย 23 แห่ง จำนวน 1,000 เตียง มีบุคลากรทางการแพทย์และสาธารณสุขของจังหวัดภูเก็ต ในปี พ.ศ. 2548 มีจำนวนรวมทั้งสิ้น 814 คน ซึ่งประกอบด้วย แพทย์ 166 คน ทันตแพทย์ 40 คน เภสัชกร 64 คน และพยาบาลวิชาชีพ 544 คน - สำหรับในเขตพื้นที่องค์การบริหารส่วนตำบลสาคู มีสถานีอนามัย จำนวน 1 แห่ง มีจำนวนบุคลากรที่ปฏิบัติหน้าที่ในสถานีอนามัยสาคู รวม 4 คน ไม่มีแพทย์ประจำสถานีอนามัย ส่วนทันตแพทย์จะมาตรวจทุกวันอังคาร สถานีอนามัยมีระยะห่างจากพื้นที่โครงการประมาณ 6 กิโลเมตร - โครงการได้จัดให้มีเจ้าหน้าที่รักษาความปลอดภัยจำนวน 4 นาย โดยตรวจตราความปลอดภัยและความเรียบร้อยในโครงการ	- จัดให้มีมาตรการดูแลรักษาความสะอาดระวังน้ำให้เป็นไปตามคำแนะนำของคณะกรรมการสาธารณสุข - จัดให้มีเจ้าหน้าที่รักษาความปลอดภัยให้ปฏิบัติหน้าที่อย่างเคร่งครัด และหมั่นตรวจตราพื้นที่ดูแลความปลอดภัยภายในโครงการตลอด 24 ชั่วโมง หากพบเหตุผิดปกติให้รีบติดต่อขอความช่วยเหลือจากหน่วยงานราชการที่มีหน้าที่ดูแล และบรรเทาสาธารณภัยทันที - จัดให้มีพนักงานอยู่ประจำที่อาคารทำการต่างๆ เพื่อให้ผู้พักอาศัยสามารถติดต่อหรือแจ้งเหตุได้ตลอด 24 ชั่วโมง - ติดประกาศแจ้งเบอร์โทรศัพท์ฉุกเฉินของเจ้าหน้าที่โครงการหรือหน่วยงานราชการที่เกี่ยวข้องไว้อย่างชัดเจนในทุกชั้นในกรณีที่เกิดอัคคีภัย - ติดป้ายแนะนำการใช้อุปกรณ์แต่ละตัว ไว้บริเวณที่ติดตั้งอุปกรณ์นั้น เพื่อให้ผู้อยู่อาศัยสามารถนำมาใช้งานได้ทันที - จัดเตรียมเครื่องมือปฐมพยาบาลเบื้องต้น พร้อมทั้งเตรียมพร้อมประสานงานกับโรงพยาบาลเพื่อนำผู้ได้รับบาดเจ็บส่งโรงพยาบาล หากเกิดอุบัติเหตุรุนแรง	-

(นายณัฐวรรณ จำฉองกาศ)
เจ้าพนักงานป่าไม้อาวุโส

บริษัท เพาร์ เอเชีย จำกัด

ตารางที่ 3 สรุปผลกระทบ มาตรการป้องกันและแก้ไขผลกระทบ และมาตรการติดตามตรวจสอบผลกระทบสิ่งแวดล้อมที่คาดว่าจะเกิดขึ้นจากโครงการ ในระยะดำเนินการ (ต่อ)

องค์ประกอบทางสิ่งแวดล้อม และคุณค่าต่าง ๆ	ผลกระทบต่อสิ่งแวดล้อมที่สำคัญ	มาตรการป้องกันและแก้ไขผลกระทบสิ่งแวดล้อม	มาตรการติดตามตรวจสอบ ผลกระทบสิ่งแวดล้อม
4.2 อาชีวอนามัยและความปลอดภัย (ต่อ)	เพื่อให้ผู้พักอาศัยสามารถติดต่อหรือแจ้งเหตุได้ตลอด 24 ชั่วโมง แบ่งเป็น 2 ผลัดๆ ละ 2 นาย โดยผลัดที่ 1 เริ่มปฏิบัติงานตั้งแต่เวลา 07.00-19.00 น. และผลัดที่ 2 เริ่มปฏิบัติงานตั้งแต่เวลา 19.00-07.00 น. เจ้าหน้าที่แต่ละนายจะสอดส่องดูแลความเรียบร้อยบริเวณที่จอดรถยนต์ และทางเข้า-ออกของโครงการ - โครงการติดตั้งระบบโทรทัศน์วงจรปิด (Closed Circuit Television System: CCTV) เพื่อเพิ่มความปลอดภัยให้แก่ผู้เข้ามาใช้บริการในโครงการ ซึ่งจะติดตั้งไว้กระจายโดยรอบพื้นที่โครงการ จำนวน 26 จุด - สำหรับสระว่ายน้ำในโครงการจะมีมาตรการดูแลเป็นระยะๆ เพื่อสุขอนามัยที่ดีของผู้ที่ใช้บริการ มาตรการในการดูแลสระว่ายน้ำตามคำแนะนำของคณะกรรมการสาธารณสุข นอกจากนี้สำหรับร้านอาหารในโครงการ จะสมัครเข้าร่วมโครงการอาหารสะอาดรสชาติอร่อย (Clean Food Good Test) ของกระทรวงสาธารณสุข ซึ่งจะทำให้สระว่ายน้ำ และร้านอาหารในโครงการได้มาตรฐานของกระทรวงสาธารณสุข ดังนั้นผลกระทบด้านนี้จึงอยู่ในระดับต่ำ	-	-
4.3 ทัศนียภาพและแหล่งท่องเที่ยว	- เนื่องจากโครงการตั้งอยู่ห่างจากแหล่งโบราณสถานของจังหวัดภูเก็ต จึงไม่เกิดผลกระทบด้านทัศนียภาพต่อแหล่งโบราณสถานแต่อย่างใด ส่วนผลกระทบต่อทัศนียภาพโดยรอบนั้น รูปแบบอาคารโครงการเป็นแบบสถาปัตยกรรมไทย และสถาปัตยกรรมเมืองร้อน โดยแต่ละอาคารจะมีลักษณะที่แตกต่างกันไป อาคารส่วนใหญ่เป็นวิลล่าขนาดเล็กๆ มีระดับความสูง ประมาณ 6.72 เมตร และ 8.95 เมตร ซึ่งอยู่ในระดับต่ำกว่าไม้ยืนต้นที่มีอยู่ในโครงการ ต้นไม้ดังกล่าวจะช่วยบดบังตัวอาคาร นอกจากนี้โครงการได้เลือกสีของหลังคาและสีของอาคารที่มีความกลมกลืนกับทัศนียภาพ เช่น สีอิฐ สีดินเผา สีน้ำตาล สีเทา สีเขียวใบไม้ และสีขาว สำหรับอาคารที่มีดาดฟ้า โครงการจัดให้มีการปลูกไม้ยืนต้น ไม้พุ่มและหญ้าไว้ด้านบนดาดฟ้าของอาคาร ห้องพักมาตรฐาน	- ในการจัดพื้นที่สีเขียวให้มีการปลูกไม้ยืนต้นที่สอดคล้องกับสภาพพื้นที่ ในบริเวณพื้นที่ว่างของโครงการ - จัดให้มีพื้นที่สีเขียว 38,506.12 ตารางเมตร (ร้อยละ 63.20 ของพื้นที่โครงการ) และมีไม้ยืนต้น 28,897.90 ตารางเมตร - โครงการจะตัดต้นไม้เฉพาะส่วนที่จำเป็นในการใช้พื้นที่เพื่อการก่อสร้างเท่านั้น ส่วนต้นไม้ใหญ่โครงการจะย้ายบริเวณที่ปลูกเพื่อลดจำนวนการตัดต้นไม้ - จัดให้มีเจ้าหน้าที่ดูแลรักษาพื้นที่สีเขียวให้มีสภาพน่าดูอยู่เสมอ เพื่อความสวยงามและความปลอดภัยของผู้พักอาศัย	-

ตารางที่ 3 สรุปผลกระทบ มาตรการป้องกันและแก้ไขผลกระทบ และมาตรการติดตามตรวจสอบผลกระทบสิ่งแวดล้อมที่คาดว่าจะเกิดขึ้นจากโครงการ ในระยะดำเนินการ (ต่อ)

องค์ประกอบทางสิ่งแวดล้อม และคุณค่าต่าง ๆ	ผลกระทบต่อสิ่งแวดล้อมที่สำคัญ	มาตรการป้องกันและแก้ไขผลกระทบสิ่งแวดล้อม	มาตรการติดตามตรวจสอบ ผลกระทบสิ่งแวดล้อม
4.3 ทัศนียภาพและแหล่งท่องเที่ยว (ต่อ)	(A1, A2 และ A3) อาคารห้องประชุมและสัมมนา อาคารห้องประชุมย่อย และอาคารคิดส์คลับ รวมพื้นที่สีเขียวบนดาดฟ้า เท่ากับ 3,186.12 ตารางเมตร เพื่อช่วยลดความกระด้างของตัวอาคารลงได้อีกทางหนึ่งด้วย ดังนั้นจึงช่วยลดผลกระทบด้านความขัดแย้งกับทัศนียภาพโดยรอบลง นอกจากนี้ ภายในโครงการได้จัดพื้นที่สีเขียวบริเวณพื้นที่ว่าง ซึ่งจะช่วยลดความกระด้างจากโครงสร้างของอาคาร และลดผลกระทบต่อทัศนียภาพของผู้ที่สัญจรไปมาได้อีกด้วย นอกจากนี้ทางโครงการจะได้ใช้สีหลังคาและตัวอาคาร ที่มีความกลมกลืนกับสภาพแวดล้อมโดยรอบ ทำให้ผลกระทบด้านทัศนียภาพเมื่อเปิดดำเนินโครงการลดลง ดังนั้นผลกระทบด้านนี้จึงอยู่ในระดับต่ำ	- ในการจัดพื้นที่สีเขียวให้มีการปลูกไม้ยืนต้นที่สอดคล้องกับสภาพพื้นที่ ในบริเวณพื้นที่ว่างของโครงการ - จัดให้มีพื้นที่สีเขียว 38,506.12 ตารางเมตร (ร้อยละ 63.20 ของพื้นที่โครงการ) และมีไม้ยืนต้น 28,897.90 ตารางเมตร - โครงการจะตัดต้นไม้เฉพาะส่วนที่จำเป็นในการใช้พื้นที่เพื่อการก่อสร้างเท่านั้น ส่วนต้นไม้ใหญ่โครงการจะย้ายบริเวณที่ปลูกเพื่อลดจำนวนการตัดต้นไม้ - จัดให้มีเจ้าหน้าที่ดูแลรักษาพื้นที่สีเขียวให้มีสภาพน่าดูอยู่เสมอ เพื่อความสวยงามและความปลอดภัยของผู้พักอาศัย	-

(นายณฐวรรณ จำกองกาศ)
เจ้าพนักงานป่าไม้อาวุโส

บริษัท เนคส์ เอนจิเนียริ่ง จำกัด

ตารางที่ 4 สรุปมาตรการติดตามตรวจสอบคุณภาพสิ่งแวดล้อมของโครงการ ระยะดำเนินการ

มาตรการติดตามตรวจสอบคุณภาพสิ่งแวดล้อม และดัชนีที่ตรวจสอบ	รายละเอียดวิธีการดำเนินการติดตามตรวจสอบ	ความถี่ในการตรวจสอบ	ค่าใช้จ่ายโดยประมาณ	ผู้รับผิดชอบดำเนินการ
1. การคมนาคมขนส่ง	- การอำนวยความสะดวกในการเข้าออกโครงการ	- ตลอดเวลาดำเนินการ	-	- บริษัท แฟร์ แอนด์ เฟิร์ม จำกัด
2. การใช้น้ำ				
ทางกายภาพ- สี	- ตรวจสอบการรั่วไหลของน้ำประปาในเส้นท่อ	- ทุก 1 เดือน	-	- บริษัท แฟร์ แอนด์ เฟิร์ม จำกัด
- ความขุ่น	- ตรวจวิเคราะห์คุณภาพน้ำใช้ให้เป็นไปตามมาตรฐาน	- ทุก 1 เดือน	-	- บริษัท แฟร์ แอนด์ เฟิร์ม จำกัด
- ความเป็นกรด				
-ด่าง				
ทางเคมี - เหล็ก				
- มังกานีส				
- ทองแดง				
- สังกะสี				
- ซัลเฟต				
- คลอไรด์				
- ฟลูออไรด์				
- ไนเตรต				
- ความกระด้างทั้งหมด				
- ความกระด้างถาวร				
- ปริมาณสารทั้งหมด				
ทางบักเตรี- บักเตรีที่ตรวจพบโดยวิธี Standard Plate count				
- บักเตรีที่ตรวจพบโดยวิธี Most Probable Number (MPN)				
- อี.โคไล				

ตารางที่ 4 สรุปมาตรการติดตามตรวจสอบคุณภาพสิ่งแวดล้อมของโครงการ ระยะดำเนินการ (ต่อ)

มาตรการติดตามตรวจสอบคุณภาพสิ่งแวดล้อม และดัชนีที่ตรวจสอบ	รายละเอียดวิธีการดำเนินการติดตามตรวจสอบ	ความถี่ในการตรวจสอบ	ค่าใช้จ่ายโดยประมาณ	ผู้รับผิดชอบดำเนินการ
3. การระบายน้ำ	- ตรวจสอบท่อระบายน้ำของโครงการเป็นประจำ - เช็คเครื่องสูบน้ำ	- 6 เดือนต่อ 1 ครั้ง	-	- บริษัท แฟร์ แอนด์ เฟิร์ม จำกัด
4. การจัดการน้ำเสีย - ความเป็นกรดด่าง - บีโอดี - ปริมาณสารแขวนลอย - ปริมาณสารละลาย - ปริมาณตะกอนหนัก - ทีเคเอ็น - ออร์แกนิก-ไนโตรเจน - แอมโมเนีย-ไนโตรเจน - น้ำมันและไขมัน - ซัลไฟด์	- ตรวจสอบและจดบันทึกการทำงานของระบบบำบัดน้ำเสียของโครงการ - เก็บตัวอย่างน้ำหลังการบำบัดน้ำเสียรวมของโครงการบริเวณถังเก็บน้ำรีไซเคิลเพื่อทำการตรวจวิเคราะห์ตามวิธีการวิเคราะห์ของ Standard Methods หรือตามคู่มือวิเคราะห์น้ำเสียของสมาคมวิศวกรรมสิ่งแวดล้อมแห่งประเทศไทย โดยมีดัชนีที่ตรวจวัดตาม มาตรฐานคุณภาพน้ำทิ้งจากอาคารประเภท ก จากกฎกระทรวงมหาดไทย ฉบับที่ 51 (พ.ศ. 2541)	- ตลอดระยะเวลาการดำเนินการ - ตรวจวัดทุกเดือนในช่วง 3 เดือนแรก หลังจากนั้นตรวจวัดทุก 6 เดือนตลอดระยะเวลาดำเนินการ	- 8,000 บาท/ครั้ง	- บริษัท แฟร์ แอนด์ เฟิร์ม จำกัด - บริษัท แฟร์ แอนด์ เฟิร์ม จำกัด
5. การจัดการมูลฝอย	- ตรวจสอบความสามารถในการรองรับของถังขยะ การรั่วซึมของถังขยะ - ตรวจสอบปริมาณมูลฝอยตกค้างและทำความสะอาดถังขยะ และห้องพักขยะรวม	- ตลอดเวลาดำเนินการ - สัปดาห์ละ 1 ครั้ง	- -	- บริษัท แฟร์ แอนด์ เฟิร์ม จำกัด - บริษัท แฟร์ แอนด์ เฟิร์ม จำกัด

(นายณรรรณ จำลองกาศ)
เจ้าพนักงานป่าไม้อาวุโส

บริษัท แฟร์ แอนด์ เฟิร์ม จำกัด

ตารางที่ 4 สรุปมาตรการติดตามตรวจสอบคุณภาพสิ่งแวดล้อมของโครงการ ระยะดำเนินการ (ต่อ)

มาตรการติดตามตรวจสอบคุณภาพสิ่งแวดล้อม และดัชนีที่ตรวจสอบ	รายละเอียดวิธีการดำเนินการติดตามตรวจสอบ	ความถี่ในการตรวจสอบ	ค่าใช้จ่ายโดยประมาณ	ผู้รับผิดชอบดำเนินการ
6. อาชีวอนามัยและความปลอดภัย	- ตรวจปริมาณคลอรีนคงเหลือและความเป็นกรดด่างในสระว่ายน้ำ - ตรวจวิเคราะห์แบคทีเรียซนิดโคลิฟอร์มและแบคทีเรียชนิด อี.โคไล ในสระว่ายน้ำ	- ทุก 1 ชั่วโมงตลอดเวลาดำเนินการ - เดือนละ 1 ครั้ง	รวมอยู่ในค่าดูแลสระว่ายน้ำ 2,000 บาท/ครั้ง	- บริษัท แฟร์ แอนด์ เฟิร์ม จำกัด - บริษัท แฟร์ แอนด์ เฟิร์ม จำกัด
7. การป้องกันอัคคีภัย	- สภาพการใช้งานของอุปกรณ์ป้องกันอัคคีภัยทุกชนิด หากพบว่าชำรุดต้องเปลี่ยนใหม่ทันที - ตรวจสอบการใช้งานและประสิทธิภาพของอุปกรณ์ - ตรวจสอบแผงความร้อนและควันบนเครื่องตรวจจับ - ตรวจสอบสัญญาณไฟฟ้าฉุกเฉิน	- ทุก 6 เดือน - ทุก 6 เดือน - ทุกสัปดาห์ - ทุกเดือน	-	- บริษัท แฟร์ แอนด์ เฟิร์ม จำกัด - บริษัท แฟร์ แอนด์ เฟิร์ม จำกัด - บริษัท แฟร์ แอนด์ เฟิร์ม จำกัด - บริษัท แฟร์ แอนด์ เฟิร์ม จำกัด
8. คุณภาพน้ำทะเลชายฝั่ง - วัตถุที่ลอยน้ำ - สี - กลิ่น - อุณหภูมิ - ความเป็นกรด-ด่าง - ความโปร่งใส - สารแขวนลอย - ความเค็ม - น้ำมันและไขมัน - ปิโตรเลียมไฮโดรคาร์บอน - ออกซิเจนละลายน้ำ - แบคทีเรียกลุ่มโคลิฟอร์ม ทั้งหมด - แบคทีเรียกลุ่มฟีคอลโคลิฟอร์ม - แบคทีเรียกลุ่มเอ็นเทอโรคอกไค - ไนเตรท-ไนโตรเจน	- เก็บตัวอย่างน้ำทะเลชายฝั่งของโครงการ แล้วนำมาวิเคราะห์ตามวิธีการมาตรฐานสำหรับการวิเคราะห์น้ำและน้ำเสียใน Standard Methods for Examination of Water and Wastewater ซึ่ง APHA : American Public Health Association, AWWA : American Water Works Association และ WPCF : Water Pollution Control Federation ของสหรัฐอเมริกา ร่วมกันกำหนด หรือตามคู่มือวิเคราะห์น้ำและน้ำเสียของสมาคมวิศวกรรมสิ่งแวดล้อมแห่งประเทศไทย โดยดัชนีที่ตรวจวัดเป็นไปตามประกาศคณะกรรมการสิ่งแวดล้อมแห่งชาติ ฉบับที่ 27 (พ.ศ.2549) เรื่อง กำหนดมาตรฐานคุณภาพน้ำทะเล ตีพิมพ์ในราชกิจจานุเบกษา ฉบับประกาศทั่วไป เล่มที่ 124 ตอนที่ 11 ง วันที่ 1 กุมภาพันธ์ 2550	- 6 เดือนต่อ 1 ครั้ง		- บริษัท แฟร์ แอนด์ เฟิร์ม จำกัด

ตารางที่ 4 สรุปมาตรการติดตามตรวจสอบคุณภาพสิ่งแวดล้อมของโครงการ ระยะดำเนินการ (ต่อ)

มาตรการติดตามตรวจสอบคุณภาพสิ่งแวดล้อม และดัชนีที่ตรวจสอบ	รายละเอียดวิธีการดำเนินการติดตามตรวจสอบ	ความถี่ในการตรวจสอบ	ค่าใช้จ่ายโดยประมาณ	ผู้รับผิดชอบดำเนินการ
- ฟอสเฟต-ฟอสฟอรัส - แอมโมเนียไนโตรเจน - คลอรีนคงเหลือ - ซัลไฟด์				

หมายเหตุ : ราคาค่าใช้จ่ายรวมอยู่ในค่าดำเนินการของโรงแรมอยู่แล้ว

(นายณฐวรรณ จำลองกาศ)
เจ้าพนักงานป่าไม้อาวุโส

ภาคผนวกที่ 2

ผลการติดตามตรวจสอบคุณภาพสิ่งแวดล้อม

ภาคผนวกที่ 2.1

ผลวิเคราะห์คุณภาพน้ำเข้าระบบบำบัด (Influent) และผ่านการบำบัด (Effluent)

บริษัท เซ้าเทิร์นไทยคอนซัลติ้ง จำกัด
SOUTHERN THAI CONSULTING CO.,LTD.
59/45 Moo 5 Srisoontorn, Talang, Phuket 83110 Tel. 0-7661-7668-9 Fax : 0-7661-7670

Request No. 6607-087

Report No. W 6607-162

TEST REPORT

CUSTOMER	: Fair and Firm co.,Ltd		
ADDRESS	: 22/2 Moo.4 ,T.Sakhu, A.Talang. Phuket 83110		
SAMPLING SOURCE	: Pullman Phuket Arcadia Naithron Beach	SAMPLE NO.	: 6607-343
SAMPLING DATE	: 11/07/2023	SAMPLING TIME	: 09.53 AM
SAMPLING CONDITION	: Water	SAMPLING BY	: STC
SAMPLING METHOD	: GRAB	(MS. KANNIKA PRATHUMPHETR ว-176-จ-9187)	
TESTED DATE	: 11-25/07/2023	RECEIVED DATE	: 11/07/2023
FILE NAME	: Fair and Firm co.,Ltd	REPORTED DATE	: 26/07/2023

PARAMETER	UNIT	METHOD	น้ำก่อนเข้าระบบบำบัด (INFLUENT)
pH at 25 ^{O}C	-	Electrometric Method	6.78
BOD_5	mg/l	5-Day BOD Test, Membrane Electrode Method	180
Total Suspended Solids	mg/l	Dried at 103-105 degree celcius	192
Total Kjeldahl Nitrogen	mg/l	Macro-Kjeldahl Method	29.00
Sulfide	mg/l as S^{2-}	Iodometric Method	1.70
Oil and Grease	mg/l	Partition Gavimetric Method	11.0

PHYSICAL APPEARANCE 1. Sample : turbid, black SS, smelling 2. Container : Normal [PE 2.0 L, G 0.5 L]

Examined by .....

(MS.SIRIRAT NITESNOPAKUL)

ว-176-จ-5031

26/07/2023

ห้องปฏิบัติการวิเคราะห์เอกชน
บริษัท เซ้าเทิร์นไทยคอนซัลติ้ง จำกัด
เลขทะเบียน ว-176

Approved by .....

(MRS.PENNAPA CHANPEN)

ว-176-ค-5027

26/07/2023

REPORTED ANALYSIS REFER TO SUMITTED SAMPLES ONLY

THIS REPORT SHALL NOT REPRODUCED EXCEPT IN FULL WITHOUT THE WRITTEN APPROVAL LABORATORY

Environmental Management Consuitation, Water Quality.
Air Quality Analysis and Environmental Monitoring. EIA Report Design Construction & Installation Soft Water and Waterworks.
Design Construction & Installation of Wastewater Treatment and Recycle System etc.

บริษัท เซ้าเทิร์นไทยคอนซัลติ้ง จำกัด
SOUTHERN THAI CONSULTING CO.,LTD.
59/45 Moo 5 Srisoontorn, Talang, Phuket 83110 Tel. 0-7661-7668-9 Fax : 0-7661-7670

Request No. 6607-087

Report No. W 6607-162

TEST REPORT

CUSTOMER	: Fair and Firm co.,Ltd		
ADDRESS	: 22/2 Moo.4 ,T.Sakhu, A.Talang. Phuket 83110		
SAMPLING SOURCE	: Pullman Phuket Arcadia Naithron Beach	SAMPLE NO.	: 6607-343
SAMPLING DATE	: 11/07/2023	SAMPLING TIME	: 09.53 AM
SAMPLING CONDITION	: Water	SAMPLING BY	: STC
SAMPLING METHOD	: GRAB		(MS. KANNIKA PRATHUMPHETR)
TESTED DATE	: 11-25/07/2023	RECEIVED DATE	: 11/07/2023
FILE NAME	: Fair and Firm co.,Ltd	REPORTED DATE	: 26/07/2023

PARAMETER	UNIT	METHOD	น้ำก่อนเข้าระบบบำบัด (INFLUENT)
Total Dissolved Solids	mg/l	Dried at 103-105 Celsius degree	282
Settleable Solids	ml/l	Volumetric Method	2.0
Ammonia-Nitrogen	mg/l as NH_3-N	Distillation, Titrimetric	17.00
Organic - Nitrogen	mg/l	Macro-Kjeldahl	12.00

PHYSICAL APPEARANCE 1. Sample : turbid, black SS, smelling 2. Container : Normal [PE 2.0 L, G 0.5 L]

ห้องปฏิบัติการวิเคราะห์เอกชน
บริษัท เซ้าเทิร์นไทยคอนซัลติ้ง จำกัด

Approved by .....
(MRS.PENNAPA CHANPEN)
26/07/2023

REPORTED ANALYSIS REFER TO SUMITTED SAMPLES ONLY

THIS REPORT SHALL NOT REPRODUCED EXCEPT IN FULL WITHOUT THE WRITTEN APPROVAL LABORATORY

Environmental Management Consuitation, Water Quality.
Air Quality Analysis and Environmental Monitoring. EIA Report Design Construction & Installation Soft Water and Waterworks.
Design Construction & Installation of Wastewater Treatment and Recycle System etc.

บริษัท เซ้าเทิร์นไทยคอนซัลติ้ง จำกัด
SOUTHERN THAI CONSULTING CO.,LTD.
59/45 Moo 5 Srisoontorn, Talang, Phuket 83110 Tel. 0-7661-7668-9 Fax : 0-7661-7670

Request No. 6607-087

Report No. W 6607-162

TEST REPORT

CUSTOMER	: Fair and Firm co.,Ltd		
ADDRESS	: 22/2 Moo.4 ,T.Sakhu, A.Talang. Phuket 83110		
SAMPLING SOURCE	: Pullman Phuket Arcadia Naithron Beach	SAMPLE NO.	: 6607-344
SAMPLING DATE	: 11/07/2023	SAMPLING TIME	: 09.48 AM
SAMPLING CONDITION	: Water	SAMPLING BY	: STC
SAMPLING METHOD	: GRAB		(MS. KANNIKA PRATHUMPHETR ว-176-จ-9187)
TESTED DATE	: 11-25/07/2023	RECEIVED DATE	: 11/07/2023
FILE NAME	: Fair and Firm co.,Ltd	REPORTED DATE	: 26/07/2023

PARAMETER	UNIT	METHOD	น้ำผ่านการบำบัด (EFFLUENT)	STANDARD
pH at 25 ^{O}C	-	Electrometric Method	7.02	5.0-9.0
BOD_5	mg/l	5-Day BOD Test, Membrane Electrode Method	7.0	≤ 20
Total Suspended Solids	mg/l	Dried at 103-105 degree celcius	11.0	≤ 30
Total Kjeldahl Nitrogen	mg/l	Macro-Kjeldahl Method	11.00	≤ 35
Grease & Oil	mg/l	Partition Gavimetric Method	ND	≤ 20

PHYSICAL APPEARANCE 1. Sample : yellowish 2. Container : Normal [PE 2.0 L (2 bottles), G 0.5 L]

STANDARD : ประกาศกระทรวงทรัพยากรธรรมชาติ และสิ่งแวดล้อม พ.ศ. 2548
เรื่อง กำหนดมาตรฐานควบคุมการระบายน้ำทิ้งจากอาคาร บางประเภท และบางขนาด (ประเภท ก)

REMARK 1) ND (ตรวจวัดไม่พบ) คือ มีค่าขีดจำกัดของวิธีการทดสอบ (Method Detection Limit) [MDL of G&O = 1.40 mg/l]

Examined by .....
(MS.SIRIRAT NITESNOPAKUL)
ว-176-จ-5031
26/07/2023

ห้องปฏิบัติการวิเคราะห์เอกชน
บริษัท เซ้าเทิร์นไทยคอนซัลติ้ง จำกัด
เลขทะเบียน ว-176

Approved by .....
(MRS.PENNAPA CHANPEN)
ว-176-ค-5027
26/07/2023

REPORTED ANALYSIS REFER TO SUMITTED SAMPLES ONLY

THIS REPORT SHALL NOT REPRODUCED EXCEPT IN FULL WITHOUT THE WRITTEN APPROVAL LABORATORY

Environmental Management Consuitation, Water Quality.
Air Quality Analysis and Environmental Monitoring. EIA Report Design Construction & Installation Soft Water and Waterworks.
Design Construction & Installation of Wastewater Treatment and Recycle System etc.

บริษัท เซ้าเทิร์นไทยคอนซัลติ้ง จำกัด
SOUTHERN THAI CONSULTING CO.,LTD.
59/45 Moo 5 Srisoontorn, Talang, Phuket 83110 Tel. 0-7661-7668-9 Fax : 0-7661-7670

Request No. 6607-087

Report No. W 6607-162

TEST REPORT

CUSTOMER	: Fair and Firm co.,Ltd		
ADDRESS	: 22/2 Moo.4 ,T.Sakhu, A.Talang. Phuket 83110		
SAMPLING SOURCE	: Pullman Phuket Arcadia Naithron Beach	SAMPLE NO.	: 6607-344
SAMPLING DATE	: 11/07/2023	SAMPLING TIME	: 09.48 AM
SAMPLING CONDITION	: Water	SAMPLING BY	: STC
SAMPLING METHOD	: GRAB		(MS. KANNIKA PRATHUMPHETR)
TESTED DATE	: 11-25/07/2023	RECEIVED DATE	: 11/07/2023
FILE NAME	: Fair and Firm co.,Ltd	REPORTED DATE	: 26/07/2023

PARAMETER	UNIT	METHOD	น้ำผ่านการบำบัด (EFFLUENT)	STANDARD
Sulfide	mg/l as S^{2-}	Iodometric Method	0.21	≤ 1
Total Dissolved Solids	mg/l	Dried at 103-105 Celsius degree	170	≤ 500 #
Settleable Solids	ml/l	Volumetric Method	ND	≤ 0.5
Ammonia-Nitrogen	mg/l as NH_3-N	Distillation, Titrimetric	8.00	-
Organic - Nitrogen	mg/l	Macro-Kjeldahl	3.00	-

PHYSICAL APPEARANCE 1. Sample : yellowish 2. Container : Normal [PE 2.0 L (2 bottles), G 0.5 L]

STANDARD : ประกาศกระทรวงทรัพยากรธรรมชาติ และสิ่งแวดล้อม พ.ศ. 2548
เรื่อง กำหนดมาตรฐานควบคุมการระบายน้ำทิ้งจากอาคาร บางประเภท และบางขนาด (ประเภท ก)

REMARK 1) # ต้องมีค่าที่เพิ่มขึ้นจากปริมาณสารละลายในน้ำใช้ตามปกติไม่เกิน 500 มก./ล.
2) ND = Not Detected (ตรวจวัดไม่พบโดยวิธีทางห้องปฏิบัติการ)

Approved by .....
(MRS.PENNAPA CHANPEN)
26/07/2023

ห้องปฏิบัติการวิเคราะห์เอกชน
บริษัท เซ้าเทิร์นไทยคอนซัลติ้ง จำกัด

REPORTED ANALYSIS REFER TO SUMITTED SAMPLES ONLY

THIS REPORT SHALL NOT REPRODUCED EXCEPT IN FULL WITHOUT THE WRITTEN APPROVAL LABORATORY

Environmental Management Consuitation, Water Quality.
Air Quality Analysis and Environmental Monitoring. EIA Report Design Construction & Installation Soft Water and Waterworks.
Design Construction & Installation of Wastewater Treatment and Recycle System etc.

ภาคผนวกที่ 2.2

ผลวิเคราะห์คุณภาพน้ำใช้ (Water Supply)

บริษัท เซ้าเทิร์นไทยคอนซัลติ้ง จำกัด
SOUTHERN THAI CONSULTING CO.,LTD.
59/45 Moo 5 Srisoontorn, Talang, Phuket 83110 Tel. 0-7661-7668-9 Fax : 0-7661-7670

Request No. 6607-087

Report No. W 6607-162

TEST REPORT

CUSTOMER	: Fair and Firm co.,Ltd		
ADDRESS	: 22/2 Moo.4 ,T.Sakhu, A.Talang. Phuket 83110		
SAMPLING SOURCE	: Pullman Phuket Arcadia Naithron Beach	SAMPLE NO.	: 6607-345
SAMPLING DATE	: 11/07/2023	SAMPLING TIME	: 09.34 AM
SAMPLING CONDITION	: Water	SAMPLING BY	: STC
SAMPLING METHOD	: GRAB		(MS. KANNIKA PRATHUMPHETR ว-176-จ-9187)
TESTED DATE	: 11-25/07/2023	RECEIVED DATE	: 11/07/2023
FILE NAME	: Fair and Firm co.,Ltd	REPORTED DATE	: 26/07/2023

PARAMETER	UNIT	METHOD	น้ำใช้	STANDARD
Total Dissolved Solids	mg/l	Dried at 180 Celsius degree	108	≤ 600

PHYSICAL APPEARANCE 1. Sample : clear 2. Container : Normal [PE 1.0 L]

STANDARD มาตรฐานคุณภาพน้ำประปาของการประปาส่วนภูมิภาค พ.ศ. 2562

Examined by .....
(MS.SIRIRAT NITESNOPAKUL)
ว-176-จ-5031
26/07/2023

ห้องปฏิบัติการวิเคราะห์เอกชน
บริษัท เซ้าเทิร์นไทยคอนซัลติ้ง จำกัด
เลขทะเบียน ว-176

Approved by .....
(MRS.PENNAPA CHANPEN)
ว-176-ค-5027
26/07/2023

REPORTED ANALYSIS REFER TO SUMITTED SAMPLES ONLY

THIS REPORT SHALL NOT REPRODUCED EXCEPT IN FULL WITHOUT THE WRITTEN APPROVAL LABORATORY

Environmental Management Consuitation, Water Quality.
Air Quality Analysis and Environmental Monitoring. EIA Report Design Construction & Installation Soft Water and Waterworks.
Design Construction & Installation of Wastewater Treatment and Recycle System etc.

ภาคผนวกที่ 2.3

ผลวิเคราะห์คุณภาพน้ำใช้ผ่านการกรอง

บริษัท เซ้าเทิร์นไทยคอนซัลติ้ง จำกัด
SOUTHERN THAI CONSULTING CO.,LTD.
59/45 Moo 5 Srisoontorn, Talang, Phuket 83110 Tel. 0-7661-7668-9 Fax : 0-7681-7670

Request No. 6607-087

Report No. W 6607-162

TEST REPORT

CUSTOMER	: Fair and Firm co.,Ltd		
ADDRESS	: 22/2 Moo.4 ,T.Sakhu, A.Talang, Phuket 83110		
SAMPLING SOURCE	: Pullman Phuket Arcadia Naithron Beach	SAMPLE NO.	: 6607-345
SAMPLING DATE	: 11/07/2023	SAMPLING TIME	: 09.34 AM
SAMPLING CONDITION	: WATER	SAMPLING BY	: STC
SAMPLING METHOD	: GRAB		(MS. KANNIKA PRATHUMPHETR ว-176-จ-0187)
TESTED DATE	: 11-25/07/2023	RECEIVED DATE	: 11/07/2023
FILE NAME	: Pullman Phuket Arcadia Naithron Beach	REPORTED DATE	: 26/07/2023

PARAMETER	UNIT	METHOD	น้ำใช้ผ่านการกรอง "Canteen"	STANDARD
pH at 25 ^{0}C	-	Electrometric	7.79	6.5-8.5
Total Dissolved Solids	mg/l	Dried at 180 ^{0}C	108	≤ 600

PHYSICAL APPEARANCE 1. Sample : clear 2. Container : normal [PE 2.0 L (2 bottles)]

STANDARD มาตรฐานคุณภาพน้ำประปาของการประปาส่วนภูมิภาค พ.ศ. 2562

Examined by .....
(MS.SIRIRAT NITESNOPAKUL)
ว-176-จ-5031
26 07 2023

Approved by .....
(MRS.PENNAPA CHANPEN)
ว-176-ก-5027
26 07 2023

REPORTED ANALYSIS REFER TO SUMITTED SAMPLES ONLY

THIS REPORT SHALL NOT REPRODUCED EXCEPT IN FULL WITHOUT THE WRITTEN APPROVAL LABORATORY

Environmental Management Consultation, Water Quality
Air Quality Analysis and Environmental Monitoring, EIA Report Design Construction & Installation Soft Water and Waterworks
Design Construction & Installation of Wastewater Treatment and Recycle System etc.

บริษัท เซ้าเทิร์นไทยคอนซัลติ้ง จำกัด
SOUTHERN THAI CONSULTING CO.,LTD.
59/45 Moo 5 Srisoontorn, Talang, Phuket 83110 Tel. 0-7661-7668-9 Fax : 0-7661-7670

Request No. 6607-087

Report No. W 6607-162

TEST REPORT

CUSTOMER	: Fair and Firm co.,Ltd		
ADDRESS	: 22/2 Moo.4 ,T.Sakhu, A.Talang, Phuket 83110		
SAMPLING SOURCE	: Pullman Phuket Arcadia Naithron Beach	SAMPLE NO.	: 6607-345
SAMPLING DATE	: 11/07/2023	SAMPLING TIME	: 09.34 AM
SAMPLING CONDITION	: WATER	SAMPLING BY	: STC
SAMPLING METHOD	: GRAB		(MS. KANNIKA PRATHUMPHETR)
TESTED DATE	: 11-25/07/2023	RECEIVED DATE	: 11/07/2023
FILE NAME	: Pullman Phuket Arcadia Naithron Beach	REPORTED DATE	: 26/07/2023

PARAMETER	UNIT	METHOD	น้ำใช้ผ่านการกรอง "Canteen"	STANDARD
Apperance Colour	Pt.Co	Spectrophotometric	4.47	≤ 15
Total Solids (TS)	mg/l	Dried at 103-105 degree celcius	117	-
Manganese	mg/l as Mn	Persulfate Method	0.02	≤ 0.3
Chloride	mg/l as Cl^-	Argentometric Method	23.99	≤ 250
Turbidity	NTU	Nephelometric Method	1.56	≤ 4
Iron	mg/l as Fe	Phenanthroline Method	0.19	≤ 0.3
Hardness	mg/l	EDTA Titrimetric Method	18.0	≤ 300
Nitrate	mg/l as NO_3^-	Cadmium Reduction Method	1.06	≤ 50
Fluoride	mg/l as F^-	SPADNS Method	ND	≤ 0.7
Non-Carbonate Hardness	mg/l	Titration Method	ND	-

PHYSICAL APPEARANCE 1. Sample : clear 2. Container : normal [PE 2.0 L (2 bottles)]

STANDARD มาตรฐานคุณภาพน้ำประปาของการประปาส่วนภูมิภาค พ.ศ. 2562

REMARK 1) ND (ตรวจวัดไม่พบ) คือ มีค่าขีดจำกัดของวิธีการทดสอบ (Method Detection Limit) [MDL of F^- = 0.03 mg/l]

Approved by .....

(MRS.PENNAPA CHANPEN)

26 07 2023

REPORTED ANALYSIS REFER TO SUMITTED SAMPLES ONLY

THIS REPORT SHALL NOT REPRODUCED EXCEPT IN FULL WITHOUT THE WRITTEN APPROVAL LABORATORY

Environmental Management Consultation, Water Quality,
Air Quality Analysis and Environmental Monitoring, EIA Report Design Construction & Installation Soft Water and Waterworks,
Design Construction & Installation of Wastewater Treatment and Recycle System etc

บริษัท เซ้าเทิร์นไทยคอนซัลติ้ง จำกัด
SOUTHERN THAI CONSULTING CO.,LTD.
59/45 Moo 5 Srisoontorn, Talang, Phuket 83110 Tel. 0-7661-7668-9 Fax. 0-7661-7670

Request No. 6607-087

Report No. W 6607-162

TEST REPORT

CUSTOMER	: Fair and Firm co.,Ltd		
ADDRESS	: 22/2 Moo.4 .T.Sakhu, A.Talang, Phuket 83110		
SAMPLING SOURCE	: Pullman Phuket Arcadia Naithron Beach	SAMPLE NO.	: 6607-345
SAMPLING DATE	: 11/07/2023	SAMPLING TIME	: 09.34 AM
SAMPLING CONDITION	: WATER	SAMPLING BY	: STC
SAMPLING METHOD	: GRAB		(MS. KANNIKA PRATHUMPHETR)
TESTED DATE	: 11-25/07/2023	RECEIVED DATE	: 11/07/2023
FILE NAME	: Pullman Phuket Arcadia Naithron Beach	REPORTED DATE	: 26/07/2023

PARAMETER	UNIT	METHOD	น้ำใช้ผ่านการกรอง "Canteen"	STANDARD
Sulfate[1]	mg/l as SO_4^{2-}	Turbidimetric Method	6.89	≤ 250
Copper[1]	mg/l as Cu	Digestion, Inductively coupled Plasma Method	ND	≤ 2
Zinc[1]	mg/l as Zn	Digestion, Inductively coupled Plasma Method	ND	≤ 3

PHYSICAL APPEARANCE 1. Sample : clear 2. Container : normal [PE 2.0 L. (2 bottles)]

STANDARD มาตรฐานคุณภาพน้ำประปาของการประปาส่วนภูมิภาค พ.ศ. 2562

REMARK 1) [1/] ทดสอบโดย ห้องปฏิบัติการวิเคราะห์เอกชน บริษัท อีสเทิร์นไทยคอนซัลติ้ง 1992 จำกัด : เลขทะเบียน 3-003

2) ND (ตรวจวัดไม่พบ) คือ มีค่าขีดจำกัดของวิธีการทดสอบ (Method Detection Limit) [MDL of Cu = 0.01 mg/l], [MDL of Zn = 0.02 mg/l]

Approved by .....

(MRS.PENNAPA CHANPEN)

26 07 2023

ห้องปฏิบัติการวิเคราะห์เอกชน
บริษัท เซ้าเทิร์นไทยคอนซัลติ้ง จำกัด

REPORTED ANALYSIS REFER TO SUMITTED SAMPLES ONLY

THIS REPORT SHALL NOT REPRODUCED EXCEPT IN FULL WITHOUT THE WRITTEN APPROVAL LABORATORY

Environmental Management Consultation, Water Quality,
Air Quality Analysis and Environmental Monitoring, EIA Report Design Construction & Installation Soft Water and Waterworks
Design Construction & Installation of Wastewater Treatment and Recycle System etc.

บริษัท เซ้าเทิร์นไทยคอนซัลติ้ง จำกัด
SOUTHERN THAI CONSULTING CO.,LTD.
59/45 Moo 5 Srisoontorn, Talang, Phuket 83110 Tel 0-7661-7668-9 Fax : 0-7661-7670

Request No. 6607-087

Report No. W 6607-162

TEST REPORT

CUSTOMER	: Fair and Firm co.,Ltd		
ADDRESS	: 22/2 Moo.4 ,T.Sakhu, A.Talang, Phuket 83110		
SAMPLING SOURCE	: Pullman Phuket Arcadia Naithron Beach	SAMPLE NO.	: 6607-345
SAMPLING DATE	: 11-07-2023	SAMPLING TIME	: 09.34 AM
SAMPLING CONDITION	: WATER	SAMPLING BY	: STC
SAMPLING METHOD	: GRAB		(MS. KANNIKA PRATHUMPHETR)
TESTED DATE	: 11-25/07/2023	RECEIVED DATE	: 11/07/2023
FILE NAME	: Pullman Phuket Arcadia Naithron Beach	REPORTED DATE	: 26/07/2023

PARAMETER	UNIT	METHOD	น้ำใช้ผ่านการกรอง "Canteen"	STANDARD
Total Bacteria	colony/cm^3	standard plate count	79.0	-
Total Coliform Bacteria	MPN/100 mL	MPN Test	< 1.8	ND
E.Coli	MPN/100 mL	MPN Test Method	ND	ND

PHYSICAL APPEARANCE 1. Sample : clear 2. Container : normal [G 0.25 L]

STANDARD มาตรฐานคุณภาพน้ำประปาของการประปาส่วนภูมิภาค พ.ศ. 2562

REMARK 1) ND = Not Detected (ตรวจวัดไม่พบโดยวิธีทางห้องปฏิบัติการ)

2) Total Coliform bacteria < 1.8 mean Not Detected (ตรวจวัดไม่พบโดยวิธีทางห้องปฏิบัติการ)

Approved by .....

(MRS.PENNAPA CHANPEN)

26 07 2023

REPORTED ANALYSIS REFER TO SUMITTED SAMPLES ONLY

THIS REPORT SHALL NOT REPRODUCED EXCEPT IN FULL WITHOUT THE WRITTEN APPROVAL LABORATORY

FM-LAB-034/Rev.0/01-02-6

บริษัท เซ้าเทิร์นไทยคอนซัลติ้ง จำกัด
SOUTHERN THAI CONSULTING CO.,LTD.
59/45 Moo 5 Srisoontorn, Talang, Phuket 83110 Tel. 0-7661-7668-9 Fax : 0-7661-7670

Request No. 6608-087

Report No. W 6608-151

TEST REPORT

CUSTOMER	: Fair and Firm co.,Ltd		
ADDRESS	: 22/2 Moo.4 ,T.Sakhu, A.Talang. Phuket 83110		
SAMPLING SOURCE	: Pullman Phuket Arcadia Naithron Beach	SAMPLE NO.	: 6608-354
SAMPLING DATE	: 09/08/2023	SAMPLING TIME	: 09.38 AM
SAMPLING CONDITION	: WATER	SAMPLING BY	: STC
SAMPLING METHOD	: GRAB		(MS. KANNIKA PRATHUMPHETR ๖-176-๐-9187)
TESTED DATE	: 09-23/08/2023	RECEIVED DATE	: 09/08/2023
FILE NAME	: Pullman Phuket Arcadia Naithron Beach	REPORTED DATE	: 23/08/2023

PARAMETER	UNIT	METHOD	น้ำใช้ผ่านการกรอง "Canteen"	STANDARD
pH at 25 ^{0}C	-	Electrometric	7.15	6.5-8.5
Total Dissolved Solids	mg/l	Dried at 180 $^{\circ}$C	70.0	≤ 600

PHYSICAL APPEARANCE 1. Sample : clear 2. Container : normal [PE 2.0 L (2 bottles)]

STANDARD มาตรฐานคุณภาพน้ำประปาของการประปาส่วนภูมิภาค พ.ศ. 2562

Examined by .....
(MS.SIRIRAT NITESNOPAKUL)
๖-176-๐-5031
23/08/2023

Approved by .....
(MRS.PENNAPA CHANPEN)
๖-176-๐-5027
23/08/2023

REPORTED ANALYSIS REFER TO SUMITTED SAMPLES ONLY

THIS REPORT SHALL NOT REPRODUCED EXCEPT IN FULL WITHOUT THE WRITTEN APPROVAL LABORATORY

FM-LAB-034/Rev.0/01-02-66

บริษัท เซ้าเทิร์นไทยคอนซัลติ้ง จำกัด
SOUTHERN THAI CONSULTING CO.,LTD.
59/45 Moo 5 Srisoontorn, Talang, Phuket 83110 Tel. 0-7661-7668-9 Fax : 0-7661-7670

Request No. 6608-087

Report No. W 6608-151

TEST REPORT

CUSTOMER	: Fair and Firm co.,Ltd		
ADDRESS	: 22/2 Moo.4 ,T.Sakhu, A.Talang, Phuket 83110		
SAMPLING SOURCE	: Pullman Phuket Arcadia Naithron Beach	SAMPLE NO.	: 6608-354
SAMPLING DATE	: 09/08/2023	SAMPLING TIME	: 09.38 AM
SAMPLING CONDITION	: WATER	SAMPLING BY	: STC
SAMPLING METHOD	: GRAB		(MS. KANNIKA PRATHUMPHETR)
TESTED DATE	: 09-23/08/2023	RECEIVED DATE	: 09/08/2023
FILE NAME	: Pullman Phuket Arcadia Naithron Beach	REPORTED DATE	: 23/08/2023

PARAMETER	UNIT	METHOD	น้ำใช้ผ่านการกรอง "Canteen"	STANDARD
Apperance Colour	Pt.Co	Spectrophotometric	2.34	≤ 15
Total Solids (TS)	mg/l	Dried at 103-105 degree celcius	75.0	-
Manganese	mg/l as Mn	Persulfate Method	ND	≤ 0.3
Chloride	mg/l as Cl^-	Argentometric Method	11.91	≤ 250
Turbidity	NTU	Nephelometric Method	2.35	≤ 4
Iron	mg/l as Fe	Phenanthroline Method	ND	≤ 0.3
Hardness	mg/l	EDTA Titrimetric Method	8.0	≤ 300
Nitrate	mg/l as NO_3^-	Cadmium Reduction Method	2.92	≤ 50
Fluoride	mg/l as F^-	SPADNS Method	ND	≤ 0.7
Non-Carbonate Hardness	mg/l	Titration Method	ND	-

PHYSICAL APPEARANCE 1. Sample : clear 2. Container : normal [PE 2.0 L (2 bottles)]

STANDARD มาตรฐานคุณภาพน้ำประปาของการประปาส่วนภูมิภาค พ.ศ. 2562

REMARK 1) ND (ตรวจวัดไม่พบ) คือ มีค่าขีดจำกัดของวิธีการทดสอบ (Method Detection Limit) [MDL of F^- = 0.03 mg/l], [MDL of Mn = 0.009 mg/l], [MDL of Fe = 0.02 mg/l]

Approved by .....

(MRS.PENNAPA CHANPEN)

23/08/2023

REPORTED ANALYSIS REFER TO SUMITTED SAMPLES ONLY

THIS REPORT SHALL NOT REPRODUCED EXCEPT IN FULL WITHOUT THE WRITTEN APPROVAL LABORATORY

Environmental Management Consultation, Water Quality,
Air Quality Analysis and Environmental Monitoring, EIA Report Design Construction & Installation Soft Water and Waterworks
Design Construction & Installation of Wastewater Treatment and Recycle System etc.

บริษัท เซ้าเทิร์นไทยคอนซัลติ้ง จำกัด
SOUTHERN THAI CONSULTING CO.,LTD.
59/45 Moo 5 Srisoontorn, Talang, Phuket 83110 Tel. 0-7661-7668-9 Fax : 0-7661-7670

Request No. 6608-087

Report No. W 6608-151

TEST REPORT

CUSTOMER	: Fair and Firm co.,Ltd		
ADDRESS	: 22/2 Moo.4 ,T.Sakhu, A.Talang, Phuket 83110		
SAMPLING SOURCE	: Pullman Phuket Arcadia Naithron Beach	SAMPLE NO.	: 6608-354
SAMPLING DATE	: 09/08/2023	SAMPLING TIME	: 09.38 AM
SAMPLING CONDITION	: WATER	SAMPLING BY	: STC
SAMPLING METHOD	: GRAB		(MS. KANNIKA PRATHUMPHETR)
TESTED DATE	: 09-23/08/2023	RECEIVED DATE	: 09/08/2023
FILE NAME	: Pullman Phuket Arcadia Naithron Beach	REPORTED DATE	: 23/08/2023

PARAMETER	UNIT	METHOD	น้ำใช้ผ่านการกรอง "Canteen"	STANDARD
Sulfate[1/]	mg/l as SO_4^{2-}	Turbidimetric Method	5.12	≤ 250
Copper[1/]	mg/l as Cu	Digestion, Inductively coupled Plasma Method	ND	≤ 2
Zinc[1/]	mg/l as Zn	Digestion, Inductively coupled Plasma Method	ND	≤ 3

PHYSICAL APPEARANCE 1. Sample : clear 2. Container : normal [PE 2.0 L. (2 bottles)]

STANDARD มาตรฐานคุณภาพน้ำประปาของการประปาส่วนภูมิภาค พ.ศ. 2562

REMARK 1) [1/] ทดสอบโดย ห้องปฏิบัติการวิเคราะห์เอกชน บริษัท อีสเทิร์นไทยคอนซัลติ้ง 1992 จำกัด : เลขทะเบียน ว-003

2) ND (ตรวจวัดไม่พบ) คือ มีค่าขีดจำกัดของวิธีการทดสอบ (Method Detection Limit) [MDL of Cu = 0.01 mg/l], [MDL of Zn = 0.02 mg/l]

Approved by .....

(MRS.PENNAPA CHANPEN)

23/08/2023

REPORTED ANALYSIS REFER TO SUMITTED SAMPLES ONLY

THIS REPORT SHALL NOT REPRODUCED EXCEPT IN FULL WITHOUT THE WRITTEN APPROVAL LABORATORY

Environmental Management Consultation, Water Quality.
Air Quality Analysis and Environmental Monitoring, EIA Report Design Construction & Installation Soft Water and Waterworks.
Design Construction & Installation of Wastewater Treatment and Recycle System etc.

บริษัท เซ้าเทิร์นไทยคอนซัลติ้ง จำกัด
SOUTHERN THAI CONSULTING CO.,LTD.
59/45 Moo 5 Srisoontorn, Talang, Phuket 83110 Tel. 0-7661-7668-9 Fax : 0-7661-7670

Request No. 6608-087

Report No. W 6608-151

TEST REPORT

CUSTOMER	: Fair and Firm co.,Ltd		
ADDRESS	: 22/2 Moo.4 ,T.Sakhu, A.Talang, Phuket 83110		
SAMPLING SOURCE	: Pullman Phuket Arcadia Naithron Beach	SAMPLE NO.	: 6608-354
SAMPLING DATE	: 09/08/2023	SAMPLING TIME	: 09.38 AM
SAMPLING CONDITION	: WATER	SAMPLING BY	: STC
SAMPLING METHOD	: GRAB		(MS. KANNIKA PRATHUMPHETR)
TESTED DATE	: 09-23/08/2023	RECEIVED DATE	: 09/08/2023
FILE NAME	: Pullman Phuket Arcadia Naithron Beach	REPORTED DATE	: 23/08/2023

PARAMETER	UNIT	METHOD	น้ำใช้ผ่านการกรอง "Canteen"	STANDARD
Total Bacteria	colony/cm^3	standard plate count	< 1.0	-
Total Coliform Bacteria	MPN/100 ml	MPN Test	< 1.8	ND
E.Coli	MPN/100 ml	MPN Test	ND	ND

PHYSICAL APPEARANCE 1. Sample : clear 2. Container : normal [G 0.25 L]

STANDARD มาตรฐานคุณภาพน้ำประปาของการประปาส่วนภูมิภาค พ.ศ. 2562

REMARK 1) ND = Not Detected (ตรวจวัดไม่พบโดยวิธีทางห้องปฏิบัติการ)

2) Total Coliform bacteria < 1.8 mean Not Detected (ตรวจวัดไม่พบโดยวิธีทางห้องปฏิบัติการ)

Approved by .....

(MRS.PENNAPA CHANPEN)

23 08 2023

REPORTED ANALYSIS REFER TO SUMITTED SAMPLES ONLY

THIS REPORT SHALL NOT REPRODUCED EXCEPT IN FULL WITHOUT THE WRITTEN APPROVAL LABORATORY

Environmental Management Consultation, Water Quality.
Air Quality Analysis and Environmental Monitoring. EIA Report Design Construction & Installation Soft Water and Waterworks.
Design Construction & Installation of Wastewater Treatment and Recycle System etc.

บริษัท เซ้าเทิร์นไทยคอนซัลติ้ง จำกัด
SOUTHERN THAI CONSULTING CO.,LTD.
59/45 Moo 5 Srisoontorn, Talang, Phuket 83110 Tel. 0-7661-7668-9 Fax : 0-7661-7670

Request No. 6609-046
Report No. W 6609-100

TEST REPORT

CUSTOMER	: Fair and Firm co.,Ltd		
ADDRESS	: 22/2 Moo.4 ,T.Sakhu, A.Talang, Phuket 83110		
SAMPLING SOURCE	: Pullman Phuket Arcadia Naithron Beach	SAMPLE NO.	: 6609-188
SAMPLING DATE	: 06/09/2023	SAMPLING TIME	: 09.21 AM
SAMPLING CONDITION	: WATER	SAMPLING BY	: STC
SAMPLING METHOD	: GRAB		(MS. KANNIKA PRATHUMPHETR จ-176-จ-9187)
TESTED DATE	: 06-18/09/2023	RECEIVED DATE	: 06/09/2023
FILE NAME	: Pullman Phuket Arcadia Naithron Beach	REPORTED DATE	: 18/09/2023

PARAMETER	UNIT	METHOD	น้ำใช้ผ่านการกรอง "Canteen"	STANDARD
pH at 25 ^{0}C	-	Electrometric	7.30	6.5-8.5
Total Dissolved Solids	mg/l	Dried at 180 ^{o}C	66.0	≤ 600

PHYSICAL APPEARANCE 1. Sample : clear 2. Container : normal [PE 2.0 L (2 bottles)]

STANDARD มาตรฐานคุณภาพน้ำประปาของการประปาส่วนภูมิภาค พ.ศ. 2562

Examined by .....
(MS.SIRIRAT NITESNOPAKUL)
จ-176-จ-5031
18/09/2023

Approved by .....
(MRS.PENNAPA CHANPEN)
จ-176-ค-5027
18/09/2023

REPORTED ANALYSIS REFER TO SUMITTED SAMPLES ONLY

THIS REPORT SHALL NOT REPRODUCED EXCEPT IN FULL WITHOUT THE WRITTEN APPROVAL LABORATORY

Environmental Management Consultation, Water Quality.
Air Quality Analysis and Environmental Monitoring. EIA Report Design Construction & Installation Soft Water and Waterworks.
Design Construction & Installation of Wastewater Treatment and Recycle System etc.

บริษัท เซ้าเทิร์นไทยคอนซัลติ้ง จำกัด
SOUTHERN THAI CONSULTING CO.,LTD.
59/45 Moo 5 Srisoontorn, Talang, Phuket 83110 Tel. 0-7661-7668-9 Fax : 0-7661-7670

Request No. 6609-046
Report No. W 6609-100

TEST REPORT

CUSTOMER	: Fair and Firm co.,Ltd		
ADDRESS	: 22/2 Moo.4 ,T.Sakhu, A.Talang, Phuket 83110		
SAMPLING SOURCE	: Pullman Phuket Arcadia Naithron Beach	SAMPLE NO.	: 6609-188
SAMPLING DATE	: 06/09/2023	SAMPLING TIME	: 09.21 AM
SAMPLING CONDITION	: WATER	SAMPLING BY	: STC
SAMPLING METHOD	: GRAB		(MS. KANNIKA PRATHUMPHETR)
TESTED DATE	: 06-18/09/2023	RECEIVED DATE	: 06/09/2023
FILE NAME	: Pullman Phuket Arcadia Naithron Beach	REPORTED DATE	: 18/09/2023

PARAMETER	UNIT	METHOD	น้ำใช้ผ่านการกรอง "Canteen"	STANDARD
Apperance Colour	Pt.Co	Spectrophotometric	8.33	≤ 15
Total Solids (TS)	mg/l	Dried at 103-105 degree celcius	80.0	-
Manganese	mg/l as Mn	Persulfate Method	ND	≤ 0.3
Chloride	mg/l as Cl^-	Argentometric Method	15.82	≤ 250
Turbidity	NTU	Nephelometric Method	2.03	≤ 4
Iron	mg/l as Fe	Phenanthroline Method	0.04	≤ 0.3
Hardness	mg/l	EDTA Titrimetric Method	6.0	≤ 300
Nitrate	mg/l as NO_3^-	Cadmium Reduction Method	0.09	≤ 50
Fluoride	mg/l as F^-	SPADNS Method	0.33	≤ 0.7
Non-Carbonate Hardness	mg/l	Titration Method	ND	-

PHYSICAL APPEARANCE 1. Sample : clear 2. Container : normal [PE 2.0 L (2 bottles)]

STANDARD มาตรฐานคุณภาพน้ำประปาของการประปาส่วนภูมิภาค พ.ศ. 2562

REMARK 1) ND (ตรวจวัดไม่พบ) คือ มีค่าขีดจำกัดของวิธีการทดสอบ (Method Detection Limit) [MDL of Mn = 0.009 mg/l]

Approved by .....
(MRS.PENNAPA CHANPEN)
18/09/2023

REPORTED ANALYSIS REFER TO SUMITTED SAMPLES ONLY

THIS REPORT SHALL NOT REPRODUCED EXCEPT IN FULL WITHOUT THE WRITTEN APPROVAL LABORATORY

FM-LAB-034/Rev.0/01-02-66

Environmental Management Consultation, Water Quality.
Air Quality Analysis and Environmental Monitoring, EIA Report Design Construction & Installation Soft Water and Waterworks.
Design Construction & Installation of Wastewater Treatment and Recycle System etc.

บริษัท เซ้าเทิร์นไทยคอนซัลติ้ง จำกัด
SOUTHERN THAI CONSULTING CO.,LTD.
59/45 Moo 5 Srisoontorn, Talang, Phuket 83110 Tel. 0-7661-7668-9 Fax : 0-7661-7670

Request No. 6609-046
Report No. W 6609-100

TEST REPORT

CUSTOMER	: Fair and Firm co.,Ltd		
ADDRESS	: 22/2 Moo.4 ,T.Sakhu. A.Talang. Phuket 83110		
SAMPLING SOURCE	: Pullman Phuket Arcadia Naithron Beach	SAMPLE NO.	: 6609-188
SAMPLING DATE	: 06/09/2023	SAMPLING TIME	: 09.21 AM
SAMPLING CONDITION	: WATER	SAMPLING BY	: STC
SAMPLING METHOD	: GRAB		(MS. KANNIKA PRATHUMPHETR)
TESTED DATE	: 06-18/09/2023	RECEIVED DATE	: 06/09/2023
FILE NAME	: Pullman Phuket Arcadia Naithron Beach	REPORTED DATE	: 18/09/2023

PARAMETER	UNIT	METHOD	น้ำใช้ผ่านการกรอง "Canteen"	STANDARD
Sulfate [1]	mg/l as SO_4^{2-}	Turbidimetric Method	6.00	≤ 250
Copper [1]	mg/l as Cu	Digestion, Inductively coupled Plasma Method	ND	≤ 2
Zinc [1]	mg/l as Zn	Digestion, Inductively coupled Plasma Method	ND	≤ 3

PHYSICAL APPEARANCE 1. Sample : clear 2. Container : normal [PE 2.0 L (2 bottles)]

STANDARD มาตรฐานคุณภาพน้ำประปาของการประปาส่วนภูมิภาค พ.ศ. 2562

REMARK 1) [1] ทดสอบโดย ห้องปฏิบัติการวิเคราะห์เอกชน บริษัท อีสเทิร์นไทยคอนซัลติ้ง 1992 จำกัด : เลขทะเบียน ว-003

2) ND (ตรวจวัดไม่พบ) คือ มีค่าขีดจำกัดของวิธีการทดสอบ (Method Detection Limit) [MDL of Cu = 0.01 mg/l],
[MDL of Zn = 0.02 mg/l]

Approved by .....
(MRS.PENNAPA CHANPEN)
18/09/2023

REPORTED ANALYSIS REFER TO SUMITTED SAMPLES ONLY

THIS REPORT SHALL NOT REPRODUCED EXCEPT IN FULL WITHOUT THE WRITTEN APPROVAL LABORATORY

FM-LAB-034/Rev.0/01-02-66

บริษัท เซ้าเทิร์นไทยคอนซัลติ้ง จำกัด
SOUTHERN THAI CONSULTING CO.,LTD.
59/45 Moo 5 Srisoontorn, Talang, Phuket 83110 Tel. 0-7661-7668-9 Fax : 0-7661-7670

Request No. 6609-046
Report No. W 6609-100

TEST REPORT

CUSTOMER	: Fair and Firm co.,Ltd		
ADDRESS	: 22/2 Moo.4 ,T.Sakhu. A.Talang. Phuket 83110		
SAMPLING SOURCE	: Pullman Phuket Arcadia Naithron Beach	SAMPLE NO.	: 6609-188
SAMPLING DATE	: 06/09/2023	SAMPLING TIME	: 09.21 AM
SAMPLING CONDITION	: WATER	SAMPLING BY	: STC
SAMPLING METHOD	: GRAB		(MS. KANNIKA PRATHUMPHETR)
TESTED DATE	: 06-18/09/2023	RECEIVED DATE	: 06/09/2023
FILE NAME	: Pullman Phuket Arcadia Naithron Beach	REPORTED DATE	: 18/09/2023

PARAMETER	UNIT	METHOD	น้ำใช้ผ่านการกรอง "Canteen"	STANDARD
Total Bacteria	colony/cm^3	standard plate count	78.0	-
Total Coliform Bacteria	MPN/100 ml	MPN Test	< 1.8	ND
E.Coli	MPN/100 ml	MPN Test	ND	ND

PHYSICAL APPEARANCE 1. Sample : clear 2. Container : normal [G 0.25 L]

STANDARD มาตรฐานคุณภาพน้ำประปาของการประปาส่วนภูมิภาค พ.ศ. 2562

REMARK 1) ND = Not Detected (ตรวจวัดไม่พบโดยวิธีทางห้องปฏิบัติการ)

2) Total Coliform bacteria < 1.8 mean Not Detected (ตรวจวัดไม่พบโดยวิธีทางห้องปฏิบัติการ)

Approved by .....
(MRS.PENNAPA CHANPEN)
18. 09 2023

REPORTED ANALYSIS REFER TO SUMITTED SAMPLES ONLY

THIS REPORT SHALL NOT REPRODUCED EXCEPT IN FULL WITHOUT THE WRITTEN APPROVAL LABORATORY

FM-LAB-034/Rev.00/01-02-66

บริษัท เซ้าเทิร์นไทยคอนซัลติ้ง จำกัด
SOUTHERN THAI CONSULTING CO.,LTD.
59/45 Moo 5 Srisoontorn, Talang, Phuket 83110 Tel. 0-7661-7668-9 Fax : 0-7661-7670

Request No. 6610-032

Report No. W 6610-088

TEST REPORT

CUSTOMER	: Fair and Firm co..Ltd		
ADDRESS	: 22/2 Moo.4 .T.Sakhu, A.Talang, Phuket 83110		
SAMPLING SOURCE	: Pullman Phuket Arcadia Naithron Beach	SAMPLE NO.	: 6610-103
SAMPLING DATE	: 04/10/2023	SAMPLING TIME	: 10.09 AM
SAMPLING CONDITION	: WATER	SAMPLING BY	: STC
SAMPLING METHOD	: GRAB		(MS. KANNIKA PRATHUMPHETR ว-176-จ-9187)
TESTED DATE	: 04-17/10/2023	RECEIVED DATE	: 04/10/2023
FILE NAME	: Pullman Phuket Arcadia Naithron Beach	REPORTED DATE	: 18/10/2023

PARAMETER	UNIT	METHOD	น้ำใช้ผ่านการกรอง "Canteen"	STANDARD
pH at 25 ^{0}C	-	Electrometric	7.21	6.5-8.5
Total Dissolved Solids	mg/l	Dried at 180 ^{o}C	63.0	≤ 600

PHYSICAL APPEARANCE 1. Sample : clear 2. Container : normal [PE 2.0 L (2 bottles)]

STANDARD มาตรฐานคุณภาพน้ำประปาของการประปาส่วนภูมิภาค พ.ศ. 2562

Examined by .....
(MS.SIRIRAT NITESNOPAKUL)
ว-176-จ-5031
18 / 10 / 2023

Approved by .....
(MRS.PENNAPA CHANPEN)
ว-176-ค-5027
18 / 10 2023

REPORTED ANALYSIS REFER TO SUMITTED SAMPLES ONLY

THIS REPORT SHALL NOT REPRODUCED EXCEPT IN FULL WITHOUT THE WRITTEN APPROVAL LABORATORY

FM-LAB-034/Rev.0/01-02-60

บริษัท เซ้าเทิร์นไทยคอนซัลติ้ง จำกัด
SOUTHERN THAI CONSULTING CO.,LTD.
59/45 Moo 5 Srisoontorn, Talang, Phuket 83110 Tel. 0-7661-7668-9 Fax : 0-7661-7670

Request No. 6610-032

Report No. W 6610-088

TEST REPORT

CUSTOMER	: Fair and Firm co.,Ltd		
ADDRESS	: 22/2 Moo.4 .T.Sakhu. A.Talang. Phuket 83110		
SAMPLING SOURCE	: Pullman Phuket Arcadia Naithron Beach	SAMPLE NO.	: 6610-103
SAMPLING DATE	: 04/10/2023	SAMPLING TIME	: 10.09 AM
SAMPLING CONDITION	: WATER	SAMPLING BY	: STC
SAMPLING METHOD	: GRAB		(MS. KANNIKA PRATHUMPHETR)
TESTED DATE	: 04-17/10/2023	RECEIVED DATE	: 04/10/2023
FILE NAME	: Pullman Phuket Arcadia Naithron Beach	REPORTED DATE	: 18/10/2023

PARAMETER	UNIT	METHOD	น้ำใช้ผ่านการกรอง "Canteen"	STANDARD
Apperance Colour	Pt.Co	Spectrophotometric	5.99	≤ 15
Total Solids (TS)	mg/l	Dried at 103-105 degree celcius	70.0	-
Manganese	mg/l as Mn	Persulfate Method	0.02	≤ 0.3
Chloride	mg/l as Cl^-	Argentometric Method	19.50	≤ 250
Turbidity	NTU	Nephelometric Method	3.11	≤ 4
Iron	mg/l as Fe	Phenanthroline Method	0.24	≤ 0.3
Hardness	mg/l	EDTA Titrimetric Method	6.0	≤ 300
Nitrate	mg/l as NO_3^-	Cadmium Reduction Method	ND	≤ 50
Fluoride	mg/l as F^-	SPADNS Method	ND	≤ 0.7
Non-Carbonate Hardness	mg/l	Titration Method	ND	-

PHYSICAL APPEARANCE 1. Sample : clear 2. Container : normal [PE 2.0 L (2 bottles)]

STANDARD มาตรฐานคุณภาพน้ำประปาของการประปาส่วนภูมิภาค พ.ศ. 2562

REMARK 1) ND (ตรวจวัดไม่พบ) คือ มีค่าขีดจำกัดของวิธีการทดสอบ (Method Detection Limit) [MDL of NO_3^- = 0.09 mg/l], [MDL of F^- = 0.03 mg/l]

Approved by .....

(MRS.PENNAPA CHANPEN)

18. 10 2023

REPORTED ANALYSIS REFER TO SUMITTED SAMPLES ONLY

THIS REPORT SHALL NOT REPRODUCED EXCEPT IN FULL WITHOUT THE WRITTEN APPROVAL LABORATORY

Environmental Management Consultation, Water Quality.
Air Quality Analysis and Environmental Monitoring. EIA Report Design Construction & Installation Soft Water and Waterworks.
Design Construction & Installation of Wastewater Treatment and Recycle System etc.

บริษัท เซ้าเทิร์นไทยคอนซัลติ้ง จำกัด
SOUTHERN THAI CONSULTING CO.,LTD.
59/45 Moo 5 Srisoontorn, Talang, Phuket 83110 Tel. 0-7661-7668-9 Fax : 0-7661-7670

Request No. 6610-032

Report No. W 6610-088

TEST REPORT

CUSTOMER	: Fair and Firm co.,Ltd		
ADDRESS	: 22/2 Moo.4 ,T.Sakhu. A.Talang. Phuket 83110		
SAMPLING SOURCE	: Pullman Phuket Arcadia Naithron Beach	SAMPLE NO.	: 6610-103
SAMPLING DATE	: 04/10/2023	SAMPLING TIME	: 10.09 AM
SAMPLING CONDITION	: WATER	SAMPLING BY	: STC
SAMPLING METHOD	: GRAB		(MS. KANNIKA PRATHUMPHETR)
TESTED DATE	: 04-17/10/2023	RECEIVED DATE	: 04/10/2023
FILE NAME	: Pullman Phuket Arcadia Naithron Beach	REPORTED DATE	: 18/10/2023

PARAMETER	UNIT	METHOD	น้ำใช้ผ่านการกรอง "Canteen"	STANDARD
Sulfate[1/]	mg/l as SO_4^{2-}	Turbidimetric Method	ND	≤ 250
Copper[1/]	mg/l as Cu	Digestion, Inductively coupled Plasma Method	ND	≤ 2
Zinc[1/]	mg/l as Zn	Digestion, Inductively coupled Plasma Method	ND	≤ 3

PHYSICAL APPEARANCE 1. Sample : clear 2. Container : normal [PE 2.0 L (2 bottles)]

STANDARD มาตรฐานคุณภาพน้ำประปาของการประปาส่วนภูมิภาค พ.ศ. 2562

REMARK 1) [1/] ทดสอบโดย ห้องปฏิบัติการวิเคราะห์เอกชน บริษัท อีสเทิร์นไทยคอนซัลติ้ง 1992 จำกัด : เลขทะเบียน ว-003

2) ND (ตรวจวัดไม่พบ) คือ มีค่าขีดจำกัดของวิธีการทดสอบ (Method Detection Limit) [MDL of Cu = 0.01 mg/l], [MDL of Zn = 0.02 mg/l], [MDL of SO_4^{2-} = 1.00 mg/l]

Approved by .....

(MRS.PENNAPA CHANPEN)

18 10 2023

REPORTED ANALYSIS REFER TO SUMITTED SAMPLES ONLY

THIS REPORT SHALL NOT REPRODUCED EXCEPT IN FULL WITHOUT THE WRITTEN APPROVAL LABORATORY

Environmental Management Consultation, Water Quality.
Air Quality Analysis and Environmental Monitoring, EIA Report Design Construction & Installation Soft Water and Waterworks.
Design Construction & Installation of Wastewater Treatment and Recycle System etc.

บริษัท เซ้าเทิร์นไทยคอนซัลติ้ง จำกัด
SOUTHERN THAI CONSULTING CO.,LTD.
59/45 Moo 5 Srisoontorn, Talang, Phuket 83110 Tel. 0-7661-7668-9 Fax : 0-7661-7670

Request No. 6610-032

Report No. W 6610-088

TEST REPORT

CUSTOMER	: Fair and Firm co.,Ltd		
ADDRESS	: 22/2 Moo.4 ,T.Sakhu, A.Talang, Phuket 83110		
SAMPLING SOURCE	: Pullman Phuket Arcadia Naithron Beach	SAMPLE NO.	: 6610-103
SAMPLING DATE	: 04/10/2023	SAMPLING TIME	: 10.09 AM
SAMPLING CONDITION	: WATER	SAMPLING BY	: STC
SAMPLING METHOD	: GRAB		(MS. KANNIKA PRATHUMPHETR)
TESTED DATE	: 04-17/10/2023	RECEIVED DATE	: 04/10/2023
FILE NAME	: Pullman Phuket Arcadia Naithron Beach	REPORTED DATE	: 18/10/2023

PARAMETER	UNIT	METHOD	น้ำใช้ผ่านการกรอง "Canteen"	STANDARD
Total Bacteria	colony/cm^3	standard plate count	< 1.0	-
Total Coliform Bacteria	MPN/100 ml	MPN Test	< 1.8	ND
E.Coli	MPN/100 ml	MPN Test	ND	ND

PHYSICAL APPEARANCE 1. Sample : clear 2. Container : normal [G 0.25 L]

STANDARD มาตรฐานคุณภาพน้ำประปาของการประปาส่วนภูมิภาค พ.ศ. 2562

REMARK 1) ND = Not Detected (ตรวจวัดไม่พบโดยวิธีทางห้องปฏิบัติการ)

2) Total Coliform bacteria < 1.8 mean Not Detected (ตรวจวัดไม่พบโดยวิธีทางห้องปฏิบัติการ)

Approved by .....

(MRS.PENNAPA CHANPEN)

18 10 2023

REPORTED ANALYSIS REFER TO SUMITTED SAMPLES ONLY

THIS REPORT SHALL NOT REPRODUCED EXCEPT IN FULL WITHOUT THE WRITTEN APPROVAL LABORATORY

Environmental Management Consultation, Water Quality,
Air Quality Analysis and Environmental Monitoring, EIA Report Design Construction & Installation Soft Water and Waterworks.
Design Construction & Installation of Wastewater Treatment and Recycle System etc.

บริษัท เซ้าเทิร์นไทยคอนซัลติ้ง จำกัด
SOUTHERN THAI CONSULTING CO.,LTD.
59/45 Moo 5 Srisoontorn, Talang, Phuket 83110 Tel. 0-7661-7668-9 Fax : 0-7661-7670

Request No. 6611-059
Report No. W 6611-108

TEST REPORT

CUSTOMER	: Fair and Firm co.,Ltd		
ADDRESS	: 22/2 Moo.4 ,T.Sakhu, A.Talang. Phuket 83110		
SAMPLING SOURCE	: Pullman Phuket Arcadia Naithron Beach	SAMPLE NO.	: 6611-203
SAMPLING DATE	: 06/11/2023	SAMPLING TIME	: 01.14 PM
SAMPLING CONDITION	: WATER	SAMPLING BY	: STC
SAMPLING METHOD	: GRAB		(MS. KANNIKA PRATHUMPHETR จ-176-จ-9187)
TESTED DATE	: 06-22/11/2023	RECEIVED DATE	: 06/11/2023
FILE NAME	: Pullman Phuket Arcadia Naithron Beach	REPORTED DATE	: 23/11/2023

PARAMETER	UNIT	METHOD	น้ำใช้ผ่านการกรอง "Canteen"	STANDARD
pH at 25^{0}C	-	Electrometric	7.41	6.5-8.5
Total Dissolved Solids	mg/l	Dried at 180 ^{o}C	86.0	≤ 600

PHYSICAL APPEARANCE 1. Sample : clear 2. Container : normal [PE 2.0 L (2 bottles)]

STANDARD มาตรฐานคุณภาพน้ำประปาของการประปาส่วนภูมิภาค พ.ศ. 2562

Examined by .....
(MS.SIRIRAT NITESNOPAKUL)
จ-176-จ-5031
23/11/2023

ห้องปฏิบัติการวิเคราะห์คุณภาพ
บริษัท เซ้าเทิร์นไทยคอนซัลติ้ง จำกัด
เลขทะเบียน จ-176

Approved by .....
(MRS.PENNAPA CHANPEN)
จ-176-ค-5027
23/11/2023

REPORTED ANALYSIS REFER TO SUMITTED SAMPLES ONLY

THIS REPORT SHALL NOT REPRODUCED EXCEPT IN FULL WITHOUT THE WRITTEN APPROVAL LABORATORY

FM-LAB-034/Rev.0/01-02-66

Environmental Management Consultation, Water Quality.
Air Quality Analysis and Environmental Monitoring. EIA Report Design Construction & Installation Soft Water and Waterworks.
Design Construction & Installation of Wastewater Treatment and Recycle System etc.

บริษัท เซ้าเทิร์นไทยคอนซัลติ้ง จำกัด
SOUTHERN THAI CONSULTING CO.,LTD.
59/45 Moo 5 Srisoontorn, Talang, Phuket 83110 Tel. 0-7661-7668-9 Fax : 0-7661-7670

Request No. 6611-059
Report No. W 6611-108

TEST REPORT

CUSTOMER	: Fair and Firm co.,Ltd		
ADDRESS	: 22/2 Moo.4 ,T.Sakhu, A.Talang. Phuket 83110		
SAMPLING SOURCE	: Pullman Phuket Arcadia Naithron Beach	SAMPLE NO.	: 6611-203
SAMPLING DATE	: 06/11/2023	SAMPLING TIME	: 01.14 PM
SAMPLING CONDITION	: WATER	SAMPLING BY	: STC
SAMPLING METHOD	: GRAB		(MS. KANNIKA PRATHUMPHETR)
TESTED DATE	: 06-22/11/2023	RECEIVED DATE	: 06/11/2023
FILE NAME	: Pullman Phuket Arcadia Naithron Beach	REPORTED DATE	: 23/11/2023

PARAMETER	UNIT	METHOD	น้ำใช้ผ่านการกรอง "Canteen"	STANDARD
Apperance Colour	Pt.Co	Spectrophotometric	4.81	≤ 15
Total Solids (TS)	mg/l	Dried at 103-105 degree celcius	90.0	-
Manganese	mg/l as Mn	Persulfate Method	ND	≤ 0.3
Chloride	mg/l as Cl^-	Argentometric Method	19.50	≤ 250
Turbidity	NTU	Nephelometric Method	2.25	≤ 4
Iron	mg/l as Fe	Phenanthroline Method	0.04	≤ 0.3
Hardness	mg/l	EDTA Titrimetric Method	4.0	≤ 300
Nitrate	mg/l as NO_3^-	Cadmium Reduction Method	0.75	≤ 50
Fluoride	mg/l as F^-	SPADNS Method	ND	≤ 0.7
Non-Carbonate Hardness	mg/l	Titration Method	ND	-

PHYSICAL APPEARANCE 1. Sample : clear 2. Container : normal [PE 2.0 L (2 bottles)]

STANDARD มาตรฐานคุณภาพน้ำประปาของการประปาส่วนภูมิภาค พ.ศ. 2562

REMARK 1) ND (ตรวจวัดไม่พบ) คือ มีค่าขีดจำกัดของวิธีการทดสอบ (Method Detection Limit) [MDL of NO_3^- = 0.09 mg/l], [MDL of F^- = 0.03 mg/l]

Approved by .....
(MRS.PENNAPA CHANPEN)
23 / 11 / 2023

REPORTED ANALYSIS REFER TO SUMITTED SAMPLES ONLY
THIS REPORT SHALL NOT REPRODUCED EXCEPT IN FULL WITHOUT THE WRITTEN APPROVAL LABORATORY

Environmental Management Consultation, Water Quality.
Air Quality Analysis and Environmental Monitoring. EIA Report Design Construction & Installation Soft Water and Waterworks.
Design Construction & Installation of Wastewater Treatment and Recycle System etc.

บริษัท เซ้าเทิร์นไทยคอนซัลติ้ง จำกัด
SOUTHERN THAI CONSULTING CO.,LTD.
59/45 Moo 5 Srisoontorn, Talang, Phuket 83110 Tel. 0-7661-7668-9 Fax : 0-7661-7670

Request No. 6611-059
Report No. W 6611-108

TEST REPORT

CUSTOMER	: Fair and Firm co.,Ltd		
ADDRESS	: 22/2 Moo.4 ,T.Sakhu, A.Talang. Phuket 83110		
SAMPLING SOURCE	: Pullman Phuket Arcadia Naithron Beach	SAMPLE NO.	: 6611-203
SAMPLING DATE	: 06/11/2023	SAMPLING TIME	: 01.14 PM
SAMPLING CONDITION	: WATER	SAMPLING BY	: STC
SAMPLING METHOD	: GRAB		(MS. KANNIKA PRATHUMPHETR)
TESTED DATE	: 06-22/11/2023	RECEIVED DATE	: 06/11/2023
FILE NAME	: Pullman Phuket Arcadia Naithron Beach	REPORTED DATE	: 23/11/2023

PARAMETER	UNIT	METHOD	น้ำใช้ผ่านการกรอง "Canteen"	STANDARD
Sulfate [1/]	mg/l as SO_4^{2-}	Turbidimetric Method	3.95	≤ 250
Copper [1/]	mg/l as Cu	Digestion, Inductively coupled Plasma Method	ND	≤ 2
Zinc [1/]	mg/l as Zn	Digestion, Inductively coupled Plasma Method	ND	≤ 3

PHYSICAL APPEARANCE 1. Sample : clear 2. Container : normal [PE 2.0 L (2 bottles)]

STANDARD มาตรฐานคุณภาพน้ำประปาของการประปาส่วนภูมิภาค พ.ศ. 2562

REMARK 1) [1/] ทดสอบโดย ห้องปฏิบัติการวิเคราะห์เอกชน บริษัท อีสเทิร์นไทยคอนซัลติ้ง 1992 จำกัด : เลขทะเบียน ว-003

2) ND (ตรวจวัดไม่พบ) คือ มีค่าขีดจำกัดของวิธีการทดสอบ (Method Detection Limit) [MDL of Cu = 0.01 mg/l], [MDL of Zn = 0.02 mg/l]

ห้องปฏิบัติการวิเคราะห์เอกชน
บริษัท เซ้าเทิร์นไทยคอนซัลติ้ง จำกัด

Approved by .....
(MRS.PENNAPA CHANPEN)
23 / 11 / 2023

REPORTED ANALYSIS REFER TO SUMITTED SAMPLES ONLY

THIS REPORT SHALL NOT REPRODUCED EXCEPT IN FULL WITHOUT THE WRITTEN APPROVAL LABORATORY

FM-LAB-034/Rev.0/01-02-66

บริษัท เซ้าเทิร์นไทยคอนซัลติ้ง จำกัด
SOUTHERN THAI CONSULTING CO.,LTD.
59/45 Moo 5 Srisoontorn, Talang, Phuket 83110 Tel. 0-7661-7668-9 Fax : 0-7661-7670

Request No. 6611-059
Report No. W 6611-108

TEST REPORT

CUSTOMER	: Fair and Firm co.,Ltd		
ADDRESS	: 22/2 Moo.4 .T.Sakhu, A.Talang, Phuket 83110		
SAMPLING SOURCE	: Pullman Phuket Arcadia Naithron Beach	SAMPLE NO.	: 6611-203
SAMPLING DATE	: 06/11/2023	SAMPLING TIME	: 01.14 PM
SAMPLING CONDITION	: WATER	SAMPLING BY	: STC
SAMPLING METHOD	: GRAB		(MS. KANNIKA PRATHUMPHETR)
TESTED DATE	: 06-22/11/2023	RECEIVED DATE	: 06/11/2023
FILE NAME	: Pullman Phuket Arcadia Naithron Beach	REPORTED DATE	: 23/11/2023

PARAMETER	UNIT	METHOD	น้ำใช้ผ่านการกรอง "Canteen"	STANDARD
Total Bacteria	colony/cm^3	standard plate count	38.0	-
Total Coliform Bacteria	MPN/100 ml	MPN Test	< 1.8	ND
E.Coli	MPN/100 ml	MPN Test	ND	ND

PHYSICAL APPEARANCE 1. Sample : clear 2. Container : normal [G 0.25 L]

STANDARD มาตรฐานคุณภาพน้ำประปาของการประปาส่วนภูมิภาค พ.ศ. 2562

REMARK 1) ND = Not Detected (ตรวจวัดไม่พบโดยวิธีทางห้องปฏิบัติการ)

2) Total Coliform bacteria < 1.8 mean Not Detected (ตรวจวัดไม่พบโดยวิธีทางห้องปฏิบัติการ)

Approved by .....
(MRS.PENNAPA CHANPEN)
23 11 2023

REPORTED ANALYSIS REFER TO SUMITTED SAMPLES ONLY

THIS REPORT SHALL NOT REPRODUCED EXCEPT IN FULL WITHOUT THE WRITTEN APPROVAL LABORATORY

FM-LAB-034/Rev.0/01-02-66

Environmental Management Consultation, Water Quality.
Air Quality Analysis and Environmental Monitoring. EIA Report Design Construction & Installation Soft Water and Waterworks.
Design Construction & Installation of Wastewater Treatment and Recycle System etc.

บริษัท เซ้าเทิร์นไทยคอนซัลติ้ง จำกัด
SOUTHERN THAI CONSULTING CO.,LTD.
59/45 Moo 5 Srisoontorn, Talang, Phuket 83110 Tel. 0-7661-7668-9 Fax : 0-7661-7670

Request No. 6612-166
Report No. W 6612-166

TEST REPORT

CUSTOMER	: Fair and Firm co.,Ltd		
ADDRESS	: 22/2 Moo.4 ,T.Sakhu. A.Talang. Phuket 83110		
SAMPLING SOURCE	: Pullman Phuket Arcadia Naithron Beach	SAMPLE NO.	: 6612-714
SAMPLING DATE	: 15/12/2023	SAMPLING TIME	: 00.11 PM
SAMPLING CONDITION	: WATER	SAMPLING BY	: STC
SAMPLING METHOD	: GRAB		(MS. KANNIKA PRATHUMPHETR ว-176-จ-9187)
TESTED DATE	: 15-22/12/2023	RECEIVED DATE	: 15/12/2023
FILE NAME	: Pullman Phuket Arcadia Naithron Beach	REPORTED DATE	: 22/12/2023

PARAMETER	UNIT	METHOD	น้ำใช้ผ่านการกรอง "Canteen"	STANDARD
pH at 25 ^{0}C	-	Electrometric	7.50	6.5-8.5
Total Dissolved Solids	mg/l	Dried at 180 $^{\circ}$C	92.0	≤ 600

PHYSICAL APPEARANCE 1. Sample : clear 2. Container : normal [PE 2.0 L (2 bottles)]

STANDARD มาตรฐานคุณภาพน้ำประปาของการประปาส่วนภูมิภาค พ.ศ. 2562

Examined by .....
(MS.SIRIRAT NITESNOPAKUL)
ว-176-จ-5031
22/12/2023

Approved by .....
(MRS.PENNAPA CHANPEN)
ว-176-ท-5027
22/12/2023

REPORTED ANALYSIS REFER TO SUMITTED SAMPLES ONLY

THIS REPORT SHALL NOT REPRODUCED EXCEPT IN FULL WITHOUT THE WRITTEN APPROVAL LABORATORY

FM-LAB-034/Rev.0/01-02-66

Environmental Management Consultation, Water Quality.
Air Quality Analysis and Environmental Monitoring, EIA Report Design Construction & Installation Soft Water and Waterworks.
Design Construction & Installation of Wastewater Treatment and Recycle System etc.

บริษัท เซ้าเทิร์นไทยคอนซัลติ้ง จำกัด
SOUTHERN THAI CONSULTING CO.,LTD.
59/45 Moo 5 Srisoontorn, Talang, Phuket 83110 Tel. 0-7661-7668-9 Fax : 0-7661-7670

Request No. 6612-166

Report No. W 6612-166

TEST REPORT

CUSTOMER	: Fair and Firm co.,Ltd		
ADDRESS	: 22/2 Moo.4 ,T.Sakhu, A.Talang. Phuket 83110		
SAMPLING SOURCE	: Pullman Phuket Arcadia Naithron Beach	SAMPLE NO.	: 6612-714
SAMPLING DATE	: 15/12/2023	SAMPLING TIME	: 00.11 PM
SAMPLING CONDITION	: WATER	SAMPLING BY	: STC
SAMPLING METHOD	: GRAB		(MS. KANNIKA PRATHUMPHETR)
TESTED DATE	: 15-22/12/2023	RECEIVED DATE	: 15/12/2023
FILE NAME	: Pullman Phuket Arcadia Naithron Beach	REPORTED DATE	: 22/12/2023

PARAMETER	UNIT	METHOD	น้ำใช้ผ่านการกรอง "Canteen"	STANDARD
Apperance Colour	Pt.Co	Spectrophotometric	3.60	≤ 15
Total Solids (TS)	mg/l	Dried at 103-105 degree celcius	94.0	-
Manganese	mg/l as Mn	Persulfate Method	ND	≤ 0.3
Chloride	mg/l as Cl^-	Argentometric Method	19.50	≤ 250
Turbidity	NTU	Nephelometric Method	0.31	≤ 4
Iron	mg/l as Fe	Phenanthroline Method	0.05	≤ 0.3
Hardness	mg/l	EDTA Titrimetric Method	6.0	≤ 300
Nitrate	mg/l as NO_3^-	Cadmium Reduction Method	0.85	≤ 50
Fluoride	mg/l as F^-	SPADNS Method	ND	≤ 0.7
Non-Carbonate Hardness	mg/l	Titration Method	ND	-

PHYSICAL APPEARANCE 1. Sample : clear 2. Container : normal [PE 2.0 L (2 bottles)]

STANDARD มาตรฐานคุณภาพน้ำประปาของการประปาส่วนภูมิภาค พ.ศ. 2562

REMARK 1) ND (ตรวจวัดไม่พบ) คือ มีค่าขีดจำกัดของวิธีการทดสอบ (Method Detection Limit) [MDL of Mn = 0.009 mg/l].

[MDL of F^- = 0.03 mg/l]

Approved by .....

(MRS.PENNAPA CHANPEN)

22/12/2023

REPORTED ANALYSIS REFER TO SUMITTED SAMPLES ONLY

THIS REPORT SHALL NOT REPRODUCED EXCEPT IN FULL WITHOUT THE WRITTEN APPROVAL LABORATORY

FM-LAB-034/Rev.0/01-02-66

Environmental Management Consultation, Water Quality.
Air Quality Analysis and Environmental Monitoring, EIA Report Design Construction & Installation Soft Water and Waterworks.
Design Construction & Installation of Wastewater Treatment and Recycle System etc.

บริษัท เซ้าเทิร์นไทยคอนซัลติ้ง จำกัด
SOUTHERN THAI CONSULTING CO.,LTD.
59/45 Moo 5 Srisoontorn, Talang, Phuket 83110 Tel. 0-7661-7668-9 Fax : 0-7661-7670

Request No. 6612-166
Report No. W 6612-166

TEST REPORT

CUSTOMER	: Fair and Firm co.,Ltd		
ADDRESS	: 22/2 Moo.4 ,T.Sakhu, A.Talang, Phuket 83110		
SAMPLING SOURCE	: Pullman Phuket Arcadia Naithron Beach	SAMPLE NO.	: 6612-714
SAMPLING DATE	: 15/12/2023	SAMPLING TIME	: 00.11 PM
SAMPLING CONDITION	: WATER	SAMPLING BY	: STC
SAMPLING METHOD	: GRAB		(MS. KANNIKA PRATHUMPHETR)
TESTED DATE	: 15-22/12/2023	RECEIVED DATE	: 15/12/2023
FILE NAME	: Pullman Phuket Arcadia Naithron Beach	REPORTED DATE	: 22/12/2023

PARAMETER	UNIT	METHOD	น้ำใช้ผ่านการกรอง "Canteen"	STANDARD
Sulfate [1/]	mg/l as SO_4^{2-}	Turbidimetric Method	4.95	≤ 250
Copper [1/]	mg/l as Cu	Digestion, Inductively coupled Plasma Method	ND	≤ 2
Zinc [1/]	mg/l as Zn	Digestion, Inductively coupled Plasma Method	ND	≤ 3

PHYSICAL APPEARANCE 1. Sample : clear 2. Container : normal [PE 2.0 L (2 bottles)]

STANDARD มาตรฐานคุณภาพน้ำประปาของการประปาส่วนภูมิภาค พ.ศ. 2562

REMARK 1) [1/] ทดสอบโดย ห้องปฏิบัติการวิเคราะห์เอกชน บริษัท อีสเทิร์นไทยคอนซัลติ้ง 1992 จำกัด : เลขทะเบียน ว-003

2) ND (ตรวจวัดไม่พบ) คือ มีค่าขีดจำกัดของวิธีการทดสอบ (Method Detection Limit) [MDL of Cu = 0.01 mg/l], [MDL of Zn = 0.02 mg/l]

Approved by .....
(MRS.PENNAPA CHANPEN)
22 12 2023

REPORTED ANALYSIS REFER TO SUMITTED SAMPLES ONLY

THIS REPORT SHALL NOT REPRODUCED EXCEPT IN FULL WITHOUT THE WRITTEN APPROVAL LABORATORY

Environmental Management Consultation, Water Quality.
Air Quality Analysis and Environmental Monitoring. EIA Report Design Construction & Installation Soft Water and Waterworks.
Design Construction & Installation of Wastewater Treatment and Recycle System etc.

บริษัท เซ้าเทิร์นไทยคอนซัลติ้ง จำกัด
SOUTHERN THAI CONSULTING CO.,LTD.
59/45 Moo 5 Srisoontorn, Talang, Phuket 83110 Tel. 0-7661-7668-9 Fax : 0-7661-7670

Request No. 6612-166

Report No. W 6612-166

TEST REPORT

CUSTOMER	: Fair and Firm co.,Ltd		
ADDRESS	: 22/2 Moo.4 ,T.Sakhu, A.Talang, Phuket 83110		
SAMPLING SOURCE	: Pullman Phuket Arcadia Naithron Beach	SAMPLE NO.	: 6612-714
SAMPLING DATE	: 15/12/2023	SAMPLING TIME	: 00.11 PM
SAMPLING CONDITION	: WATER	SAMPLING BY	: STC
SAMPLING METHOD	: GRAB		(MS. KANNIKA PRATHUMPHETR)
TESTED DATE	: 15-22/12/2023	RECEIVED DATE	: 15/12/2023
FILE NAME	: Pullman Phuket Arcadia Naithron Beach	REPORTED DATE	: 22/12/2023

PARAMETER	UNIT	METHOD	น้ำใช้ผ่านการกรอง "Canteen"	STANDARD
Total Bacteria	colony/cm^3	standard plate count	< 1.0	-
Total Coliform Bacteria	MPN/100 ml	MPN Test	< 1.8	ND
E.Coli	MPN/100 ml	MPN Test	ND	ND

PHYSICAL APPEARANCE 1. Sample : clear 2. Container : normal [G 0.25 L]

STANDARD มาตรฐานคุณภาพน้ำประปาของการประปาส่วนภูมิภาค พ.ศ. 2562

REMARK 1) ND = Not Detected (ตรวจวัดไม่พบโดยวิธีทางห้องปฏิบัติการ)

2) Total Coliform bacteria < 1.8 mean Not Detected (ตรวจวัดไม่พบโดยวิธีทางห้องปฏิบัติการ)

Approved by .....

(MRS.PENNAPA CHANPEN)

22-12-2023

REPORTED ANALYSIS REFER TO SUMITTED SAMPLES ONLY

THIS REPORT SHALL NOT REPRODUCED EXCEPT IN FULL WITHOUT THE WRITTEN APPROVAL LABORATORY

FM-LAB-034/Rev.0:01-02-66

Environmental Management Consultation, Water Quality,
Air Quality Analysis and Environmental Monitoring, EIA Report Design Construction & Installation Soft Water and Waterworks,
Design Construction & Installation of Wastewater Treatment and Recycle System etc.

ภาคผนวกที่ 2.4

ผลวิเคราะห์คุณภาพน้ำสระว่ายน้ำ (Swimming Pool)

บริษัท เซ้าเทิร์นไทยคอนซัลติ้ง จำกัด
SOUTHERN THAI CONSULTING CO.,LTD.
59/45 Moo 5 Srisoontorn, Talang, Phuket 83110 Tel. 0-7661-7668-9 Fax : 0-7661-7670

Request No. 6607-087
Report No. W 6607-162

TEST REPORT

CUSTOMER	: Fair and Firm co.,Ltd		
ADDRESS	: 22/2 Moo.4 ,T.Sakhu, A.Talang, Phuket 83110		
SAMPLING SOURCE	: Pullman Phuket Arcadia Naithron Beach	SAMPLE NO.	: 6607-346
SAMPLING DATE	: 11/07/2023	SAMPLING TIME	: 09.39 AM
SAMPLING CONDITION	: Swimming Pool	SAMPLING BY	: STC
SAMPLING METHOD	: GRAB		(MS. KANNIKA PRATHUMPHETR)
TESTED DATE	: 11-25/07/2023	RECEIVED DATE	: 11/07/2023
FILE NAME	: Pullman Phuket Arcadia Naithron Beach	REPORTED DATE	: 26/07/2023

PARAMETER	UNIT	METHOD	Swimming Pool "Main Pool"	STANDARD
pH at 25 ^{O}C	-	Phenol Red Photometer	3.95	7.2-8.4
Total Coliform Bacteria	MPN/100 ml	MPN Test	< 1.8	≤ 10
E.Coli	MPN/100 ml	MPN Test	ND	ND
Chlorine (Residual)	mg/l as Cl_2	DPD Colorimetric	3.39	0.6-1.0

PHYSICAL APPEARANCE 1. Sample : clear 2. Container : normal [PE 0.25 L]

STANDARD คณะกรรมการสาธารณสุข ฉบับที่1/2550 เรื่องการควบคุมการประกอบกิจการสระว่ายน้ำ

REMARK 1) ND = Not Detected (ตรวจวัดไม่พบ ตามวิธีของห้องปฏิบัติการ)

2) Total Coliform bacteria < 1.8 mean Not Detected (ตรวจวัดไม่พบโดยวิธีทางห้องปฏิบัติการ)

Approved by .....
(MRS.PENNAPA CHANPEN)
26 07 2023

REPORTED ANALYSIS REFER TO SUMITTED SAMPLES ONLY

THIS REPORT SHALL NOT REPRODUCED EXCEPT IN FULL WITHOUT THE WRITTEN APPROVAL LABORATORY

FM-LAB-034/Rev.0/01-02-66

Environmental Management Consultant, Water Quality
Air Quality Analysis and Environmental Monitoring, EIA Report Design, Construction & Installation, Soft Water and Waterworks
Design Construction & Installation of Wastewater Treatment and Recycle System etc

บริษัท เซ้าเทิร์นไทยคอนซัลติ้ง จำกัด
SOUTHERN THAI CONSULTING CO.,LTD.
59/45 Moo 5 Srisoontorn, Talang, Phuket 83110 Tel. 0-7661-7668-9 Fax : 0-7661-7670

Request No. 6608-087

Report No. W 6608-151

TEST REPORT

CUSTOMER	: Fair and Firm co.,Ltd		
ADDRESS	: 22/2 Moo.4 ,T.Sakhu, A.Talang, Phuket 83110		
SAMPLING SOURCE	: Pullman Phuket Arcadia Naithron Beach	SAMPLE NO.	: 6608-355
SAMPLING DATE	: 09/08/2023	SAMPLING TIME	: 09.44 AM
SAMPLING CONDITION	: Swimming Pool	SAMPLING BY	: STC
SAMPLING METHOD	: GRAB		(MS. KANNIKA PRATHUMPHETR)
TESTED DATE	: 09-23/08/2023	RECEIVED DATE	: 09/08/2023
FILE NAME	: Pullman Phuket Arcadia Naithron Beach	REPORTED DATE	: 23/08/2023

PARAMETER	UNIT	METHOD	Swimming Pool "Main Pool"	STANDARD
pH at 25 ^{O}C	-	Phenol Red Photometer	3.98	7.2-8.4
Total Coliform Bacteria	MPN/100 ml	MPN Test	< 1.8	≤ 10
E.Coli	MPN/100 ml	MPN Test	ND	ND
Chlorine (Residual)	mg/l as Cl_2	DPD Colorimetric	4.20	0.6-1.0

PHYSICAL APPEARANCE 1. Sample : clear 2. Container : normal [PE 0.25 L]

STANDARD คณะกรรมการสาธารณสุข ฉบับที่ 1/2550 เรื่องการควบคุมการประกอบกิจการสระว่ายน้ำ

REMARK 1) ND = Not Detected (ตรวจวัดไม่พบ ตามวิธีของห้องปฏิบัติการ)

2) Total Coliform bacteria < 1.8 mean Not Detected (ตรวจวัดไม่พบโดยวิธีทางห้องปฏิบัติการ)

Approved by .....

(MRS.PENNAPA CHANPEN)

23 08 2023

REPORTED ANALYSIS REFER TO SUMITTED SAMPLES ONLY

THIS REPORT SHALL NOT REPRODUCED EXCEPT IN FULL WITHOUT THE WRITTEN APPROVAL LABORATORY

Environmental Management Consultation, Water Quality
Air Quality Analysis and Environmental Monitoring, EIA Report Design Construction & Installation Soft Water and Waterworks.
Design Construction & Installation of Wastewater Treatment and Recycle System etc

บริษัท เซ้าเทิร์นไทยคอนซัลติ้ง จำกัด
SOUTHERN THAI CONSULTING CO.,LTD.
59/45 Moo 5 Srisoontorn, Talang, Phuket 83110 Tel. 0-7661-7668-9 Fax : 0-7661-7670

Request No. 6609-046
Report No. W 6609-100

TEST REPORT

CUSTOMER	: Fair and Firm co.,Ltd		
ADDRESS	: 22/2 Moo.4 ,T.Sakhu, A.Talang, Phuket 83110		
SAMPLING SOURCE	: Pullman Phuket Arcadia Naithron Beach	SAMPLE NO.	: 6609-189
SAMPLING DATE	: 06/09/2023	SAMPLING TIME	: 09.27 AM
SAMPLING CONDITION	: Swimming Pool	SAMPLING BY	: STC
SAMPLING METHOD	: GRAB		(MS. KANNIKA PRATHUMPHETR)
TESTED DATE	: 06-18/09/2023	RECEIVED DATE	: 06/09/2023
FILE NAME	: Pullman Phuket Arcadia Naithron Beach	REPORTED DATE	: 18/09/2023

PARAMETER	UNIT	METHOD	Swimming Pool "Main Pool"	STANDARD
pH at 25 ^{O}C	-	Phenol Red Photometer	3.60	7.2-8.4
Total Coliform Bacteria	MPN/100 ml	MPN Test	< 1.8	≤ 10
E.Coli	MPN/100 ml	MPN Test	ND	ND
Chlorine (Residual)	mg/l as Cl_2	DPD Colorimetric	1.20	0.6-1.0

PHYSICAL APPEARANCE 1. Sample : clear 2. Container : normal [PE 0.25 L]

STANDARD คณะกรรมการสาธารณสุข ฉบับที่ 1/2550 เรื่องการควบคุมการประกอบกิจการสระว่ายน้ำ

REMARK 1) ND = Not Detected (ตรวจวัดไม่พบ ตามวิธีของห้องปฏิบัติการ)

2) Total Coliform bacteria < 1.8 mean Not Detected (ตรวจวัดไม่พบโดยวิธีทางห้องปฏิบัติการ)

Approved by .....

(MRS.PENNAPA CHANPEN)
18 09 2023

REPORTED ANALYSIS REFER TO SUMITTED SAMPLES ONLY

THIS REPORT SHALL NOT REPRODUCED EXCEPT IN FULL WITHOUT THE WRITTEN APPROVAL LABORATORY

FM-LAB-034-Rev 0 01-02-6(

บริษัท เซ้าเทิร์นไทยคอนซัลติ้ง จำกัด
SOUTHERN THAI CONSULTING CO.,LTD.
59/45 Moo 5 Srisoontorn, Talang, Phuket 83110 Tel. 0-7661-7668-9 Fax . 0-7661-7670

Request No. 6610-032

Report No. W 6610-088

TEST REPORT

CUSTOMER	: Fair and Firm co.,Ltd		
ADDRESS	: 22/2 Moo.4 ,T.Sakhu, A.Talang. Phuket 83110		
SAMPLING SOURCE	: Pullman Phuket Arcadia Naithron Beach	SAMPLE NO.	: 6610-104
SAMPLING DATE	: 04/10/2023	SAMPLING TIME	: 10.13 AM
SAMPLING CONDITION	: Swimming Pool	SAMPLING BY	: STC
SAMPLING METHOD	: GRAB		(MS. KANNIKA PRATHUMPHETR)
TESTED DATE	: 04-17/10/2023	RECEIVED DATE	: 04/10/2023
FILE NAME	: Pullman Phuket Arcadia Naithron Beach	REPORTED DATE	: 18/10/2023

PARAMETER	UNIT	METHOD	Swimming Pool "Main Pool"	STANDARD
pH at 25 ^{O}C	-	Phenol Red Photometer	3.92	7.2-8.4
Total Coliform Bacteria	MPN/100 ml	MPN Test	< 1.8	≤ 10
E.Coli	MPN/100 ml	MPN Test	ND	ND
Chlorine (Residual)	mg/l as Cl_2	DPD Colorimetric	1.59	0.6-1.0

PHYSICAL APPEARANCE 1. Sample : clear 2. Container : normal [PE 0.25 L]

STANDARD คณะกรรมการสาธารณสุข ฉบับที่ 1/2550 เรื่องการควบคุมการประกอบกิจการสระว่ายน้ำ

REMARK 1) ND = Not Detected (ตรวจวัดไม่พบ ตามวิธีของห้องปฏิบัติการ)

2) Total Coliform bacteria < 1.8 mean Not Detected (ตรวจวัดไม่พบโดยวิธีทางห้องปฏิบัติการ)

Approved by .....

(MRS.PENNAPA CHANPEN)

18 10 2023

REPORTED ANALYSIS REFER TO SUMITTED SAMPLES ONLY

THIS REPORT SHALL NOT REPRODUCED EXCEPT IN FULL WITHOUT THE WRITTEN APPROVAL LABORATORY

Environmental Management Consultation, Water Quality.
Air Quality Analysis and Environmental Monitoring, EIA Report Design Construction & Installation Soft Water and Waterworks.
Design Construction & Installation of Wastewater Treatment and Recycle System etc.

บริษัท เซ้าเทิร์นไทยคอนซัลติ้ง จำกัด
SOUTHERN THAI CONSULTING CO.,LTD.
59/45 Moo 5 Srisoontorn, Talang, Phuket 83110 Tel. 0-7661-7668-9 Fax : 0-7661-7670

Request No. 6611-059
Report No. W 6611-108

TEST REPORT

CUSTOMER	: Fair and Firm co.,Ltd		
ADDRESS	: 22/2 Moo.4 ,T.Sakhu, A.Talang. Phuket 83110		
SAMPLING SOURCE	: Pullman Phuket Arcadia Naithron Beach	SAMPLE NO.	: 6611-204
SAMPLING DATE	: 06/11/2023	SAMPLING TIME	: 01.19 PM
SAMPLING CONDITION	: Swimming Pool	SAMPLING BY	: STC
SAMPLING METHOD	: GRAB		(MS. KANNIKA PRATHUMPHETR)
TESTED DATE	: 06-22/11/2023	RECEIVED DATE	: 06/11/2023
FILE NAME	: Pullman Phuket Arcadia Naithron Beach	REPORTED DATE	: 23/11/2023

PARAMETER	UNIT	METHOD	Swimming Pool "Main Pool"	STANDARD
pH at 25 ^{o}C	-	Phenol Red Photometer	3.86	7.2-8.4
Total Coliform Bacteria	MPN/100 ml	MPN Test	< 1.8	≤ 10
E.Coli	MPN/100 ml	MPN Test	ND	ND
Chlorine (Residual)	mg/l as Cl_2	DPD Colorimetric	0.32	0.6-1.0

PHYSICAL APPEARANCE 1. Sample : clear 2. Container : normal [PE 0.25 L]

STANDARD คณะกรรมการสาธารณสุข ฉบับที่1/2550 เรื่องการควบคุมการประกอบกิจการสระว่ายน้ำ

REMARK 1) ND = Not Detected (ตรวจวัดไม่พบ ตามวิธีของห้องปฏิบัติการ)

2) Total Coliform bacteria < 1.8 mean Not Detected (ตรวจวัดไม่พบโดยวิธีทางห้องปฏิบัติการ)

Approved by .....

(MRS.PENNAPA CHANPEN)

23, 11, 2023

REPORTED ANALYSIS REFER TO SUMITTED SAMPLES ONLY

THIS REPORT SHALL NOT REPRODUCED EXCEPT IN FULL WITHOUT THE WRITTEN APPROVAL LABORATORY

FM-LAB-034/Rev.001-02-66

Environmental Management Consultation, Water Quality.
Air Quality Analysis and Environmental Monitoring. EIA Report Design Construction & Installation Soft Water and Waterworks.
Design Construction & Installation of Wastewater Treatment and Recycle System etc.

บริษัท เซ้าเทิร์นไทยคอนซัลติ้ง จำกัด
SOUTHERN THAI CONSULTING CO.,LTD.
59/45 Moo 5 Srisoontorn, Talang, Phuket 83110 Tel. 0-7661-7668-9 Fax : 0-7661-7670

Request No. 6612-166
Report No. W 6612-166

TEST REPORT

CUSTOMER	: Fair and Firm co..Ltd		
ADDRESS	: 22/2 Moo.4 ,T.Sakhu. A.Talang. Phuket 83110		
SAMPLING SOURCE	: Pullman Phuket Arcadia Naithron Beach	SAMPLE NO.	: 6612-715
SAMPLING DATE	: 15/12/2023	SAMPLING TIME	: 00.16 PM
SAMPLING CONDITION	: Swimming Pool	SAMPLING BY	: STC
SAMPLING METHOD	: GRAB		(MS. KANNIKA PRATHUMPHETR)
TESTED DATE	: 15-22/12/2023	RECEIVED DATE	: 15/12/2023
FILE NAME	: Pullman Phuket Arcadia Naithron Beach	REPORTED DATE	: 22/12/2023

PARAMETER	UNIT	METHOD	Swimming Pool "Main Pool"	STANDARD
pH at 25 ^{O}C	-	Phenol Red Photometer	3.70	7.2-8.4
Total Coliform Bacteria	MPN/100 ml	MPN Test	< 1.8	≤ 10
E.Coli	MPN/100 ml	MPN Test	ND	ND
Chlorine (Residual)	mg/l as Cl_2	DPD Colorimetric	0.01	0.6-1.0

PHYSICAL APPEARANCE 1. Sample : clear 2. Container : normal [PE 0.25 L]

STANDARD คณะกรรมการสาธารณสุข ฉบับที่ 1/2550 เรื่องการควบคุมการประกอบกิจการสระว่ายน้ำ

REMARK 1) ND = Not Detected (ตรวจวัดไม่พบ ตามวิธีของห้องปฏิบัติการ)

2) Total Coliform bacteria < 1.8 mean Not Detected (ตรวจวัดไม่พบโดยวิธีทางห้องปฏิบัติการ)

Approved by .....
(MRS.PENNAPA CHANPEN)
22/12/2023

REPORTED ANALYSIS REFER TO SUMITTED SAMPLES ONLY

THIS REPORT SHALL NOT REPRODUCED EXCEPT IN FULL WITHOUT THE WRITTEN APPROVAL LABORATORY

FM-LAB-034/Rev.0-01-02-66

ภาคผนวกที่ 2.5

ผลวิเคราะห์คุณภาพน้ำทะเล (Sea Water)

บริษัท เซ้าเทิร์นไทยคอนซัลติ้ง จำกัด
SOUTHERN THAI CONSULTING CO.,LTD.
59/45 Moo 5 Srisoontorn, Talang, Phuket 83110 Tel. 0-7661-7668-9 Fax : 0-7661-7670

Request No. 6607-087

Report No. W 6607-162

TEST REPORT

CUSTOMER	: Fair and Firm co.,Ltd		
ADDRESS	: 22/2 Moo.4 ,T.Sakhu, A.Talang. Phuket 83110		
SAMPLING SOURCE	: Pullman Phuket Arcadia Naithron Beach	SAMPLE NO.	: 6607-347
SAMPLING DATE	: 11/07/2023	SAMPLING TIME	: 09.21 AM
SAMPLING CONDITION	: WATER	SAMPLING BY	: STC
SAMPLING METHOD	: GRAB	(MS. KANNIKA PRATHUMPHETR ว-176-จ-9187)	
TESTED DATE	: 11/07/2023-07/08/2023	RECEIVED DATE	: 11/07/2023
FILE NAME	: Pullman Phuket Arcadia Naithron Beach	REPORTED DATE	: 08/08/2023

PARAMETER	UNIT	METHOD	SEA WATER	STANDARD
pH at 25 ^{O}C	-	Electrometric Method	7.37	7.0 - 8.5
Total Suspended Solids	mg/l	Dried at 103 -105 ^{O}C	18.0	*
Sulfide	mg/l as S^{2-}	Iodometric	ND	ND
Grease & Oil	mg/l	Partition-Gravimetric	ND	ND
Temperature	°C	Laboratery and Field Method	29.0	Δ1

PHYSICAL APPEARANCE 1. Sample : ใส ไม่มีวัตถุที่น่ารังเกียจลอยอยู่บนผิวน้ำ และไม่มีกลิ่นที่ก่อให้เกิดความเดือดร้อนรำคาญ

2. Container : normal [PE 2.0 L]

STANDARD : ประกาศคณะกรรมการสิ่งแวดล้อมแห่งชาติ พ.ศ. 2564
เรื่องกำหนดมาตรฐานคุณภาพน้ำทะเล (ประเภทที่ 2 เพื่อการอนุรักษ์แหล่งปะการัง)

REMARK 1) Δ 1 = มีการเปลี่ยนแปลงเพิ่มขึ้นไม่เกิน 1 องศาเซลเซียสจากสภาพธรรมชาติ

2) * มีค่าเปลี่ยนแปลงเพิ่มขึ้นไม่เกินผลรวมของค่าเฉลี่ย 1 วัน หรือ 1 เดือน หรือ 1 ปี บวกกับค่าเบี่ยงเบนมาตรฐานของค่าเฉลี่ยนั้น ๆ

3) ND = Not Detected (ตรวจวัดไม่พบโดยวิธีทางห้องปฏิบัติการ)

Examined by .....
(MS.SIRIRAT NITESNOPAKUL)
ว-176-จ-5031
08/08/2023

ห้องปฏิบัติการวิเคราะห์เอกชน
บริษัท เซ้าเทิร์นไทยคอนซัลติ้ง จำกัด
เลขทะเบียน ว-176

Approved by .....
(MRS.PENNAPA CHANPEN)
ว-176-ค-5027
08/08/2023

REPORTED ANALYSIS REFER TO SUMITTED SAMPLES ONLY

THIS REPORT SHALL NOT REPRODUCED EXCEPT IN FULL WITHOUT THE WRITTEN APPROVAL LABORATORY

Environmental Management Consuitation, Water Quality.
Air Quality Analysis and Environmental Monitoring. EIA Report Design Construction & Installation Soft Water and Waterworks.
Design Construction & Installation of Wastewater Treatment and Recycle System etc.

บริษัท เซ้าเทิร์นไทยคอนซัลติ้ง จำกัด
SOUTHERN THAI CONSULTING CO.,LTD.
59/45 Moo 5 Srisoontorn, Talang, Phuket 83110 Tel. 0-7661-7668-9 Fax : 0-7661-7670

Request No. 6607-087

Report No. W 6607-162

TEST REPORT

CUSTOMER	: Fair and Firm co.,Ltd		
ADDRESS	: 22/2 Moo.4 ,T.Sakhu, A.Talang. Phuket 83110		
SAMPLING SOURCE	: Pullman Phuket Arcadia Naithron Beach	SAMPLE NO.	: 6607-347
SAMPLING DATE	: 11/07/2023	SAMPLING TIME	: 09.21 AM
SAMPLING CONDITION	: WATER	SAMPLING BY	: STC
SAMPLING METHOD	: GRAB		(MS. KANNIKA PRATHUMPHETR)
TESTED DATE	: 11/07/2023-07/08/2023	RECEIVED DATE	: 11/07/2023
FILE NAME	: Pullman Phuket Arcadia Naithron Beach	REPORTED DATE	: 08/08/2023

PARAMETER	UNIT	METHOD	SEA WATER	STANDARD
Color	Pt.Co	Spectrophotometric	1.25	1-22
Transparency	meter	Secchi Disc	0.20	Δ10
Dissolved Oxygen	mg/l	DO Metric	6.14	$\geq$ 4
Phosphate	µg-P/L	Ascorbic Acid Method	10.0	$\leq$ 15
Nitrate Nitrogen	µg-N/L	Cadmium Reduction Method	70.0	$\leq$ 20
Ammonia Nitrogen	µg-N/L	Distillation and Titrimetric	ND	$\leq$ 100
Salinity	ppt	Electrical Conductivity	29.60	Δ10
Chlorine (Residual)	ppm	DPD Colorimetric	0.01	-

PHYSICAL APPEARANCE 1. Sample : ใส ไม่มีวัตถุที่น่ารังเกียจลอยอยู่บนผิวน้ำ และไม่มีกลิ่นที่ก่อให้เกิดความเดือดร้อนรำคาญ

2. Container : normal [PE 2.0 L]

STANDARD : ประกาศคณะกรรมการสิ่งแวดล้อมแห่งชาติ พ.ศ. 2564
เรื่องกำหนดมาตรฐานคุณภาพน้ำทะเล (ประเภทที่ 2 เพื่อการอนุรักษ์แหล่งปะการัง)

REMARK 1) Δ 10 มีค่าเปลี่ยนแปลงไม่เกินร้อยละ 10 ของค่าต่ำสุด

1) ND = Not Detected (ตรวจวัดไม่พบโดยวิธีทางห้องปฏิบัติการ)

ห้องปฏิบัติการวิเคราะห์เอกชน
บริษัท เซ้าเทิร์นไทยคอนซัลติ้ง จำกัด

Approved by .....

(MRS.PENNAPA CHANPEN)

08/08/2023

REPORTED ANALYSIS REFER TO SUMITTED SAMPLES ONLY

THIS REPORT SHALL NOT REPRODUCED EXCEPT IN FULL WITHOUT THE WRITTEN APPROVAL LABORATORY

Environmental Management Consuitation, Water Quality.
Air Quality Analysis and Environmental Monitoring. EIA Report Design Construction & Installation Soft Water and Waterworks.
Design Construction & Installation of Wastewater Treatment and Recycle System etc.

บริษัท เซ้าเทิร์นไทยคอนซัลติ้ง จำกัด
SOUTHERN THAI CONSULTING CO.,LTD.
59/45 Moo 5 Srisoontorn, Talang, Phuket 83110 Tel. 0-7661-7668-9 Fax : 0-7661-7670

Request No. 6607-087

Report No. W 6607-162

TEST REPORT

CUSTOMER	: Fair and Firm co.,Ltd		
ADDRESS	: 22/2 Moo.4 ,T.Sakhu, A.Talang. Phuket 83110		
SAMPLING SOURCE	: Pullman Phuket Arcadia Naithron Beach	SAMPLE NO.	: 6607-347
SAMPLING DATE	: 11/07/2023	SAMPLING TIME	: 09.21 AM
SAMPLING CONDITION	: WATER	SAMPLING BY	: STC
SAMPLING METHOD	: GRAB		(MS. KANNIKA PRATHUMPHETR)
TESTED DATE	: 11/07/2023-07/08/2023	RECEIVED DATE	: 11/07/2023
FILE NAME	: Pullman Phuket Arcadia Naithron Beach	REPORTED DATE	: 08/08/2023

PARAMETER	UNIT	METHOD	SEA WATER	STANDARD
Total Coliform Bacteria	MPN/100 ml	MPN Test	350	≤ 1,000
Fecal Coliform Bacteria [1/]	CFU/100 ml	Membrane Filter	< 1.0	≤ 70
Enterococci Bacteria [2/]	CFU/100 ml	APHA 2017 : 9230 C	7.0	≤ 35
Petroleum Hydrocarbon [2/]	µg/L	Infrared Spectrophotometer	< 0.5	≤ 0.5

PHYSICAL APPEARANCE 1. Sample : ใส ไม่มีวัตถุที่น่ารังเกียจลอยอยู่บนผิว 2. Container : normal [G 0.5 L]

2. Container : normal [G 0.5 L]

STANDARD : ประกาศคณะกรรมการสิ่งแวดล้อมแห่งชาติ พ.ศ. 2564
เรื่องกำหนดมาตรฐานคุณภาพน้ำทะเล (ประเภทที่ 2 เพื่อการอนุรักษ์แหล่งปะการัง)

REMARK 1) [1/] ทดสอบโดย ศูนย์บริการตรวจสอบและรับรองมาตรฐาน คณะวิทยาศาสตร์ มหาวิทยาลัยสงขลานครินทร์

2) [2/] ทดสอบโดย ห้องปฏิบัติการวิเคราะห์เอกชน บริษัท อีสเทิร์นไทยคอนซัลติ้ง 1992 จำกัด : เลขทะเบียน ว-003

ห้องปฏิบัติการวิเคราะห์เอกชน
บริษัท เซ้าเทิร์นไทยคอนซัลติ้ง จำกัด

Approved by .....

(MRS.PENNAPA CHANPEN)

08/08/2023

REPORTED ANALYSIS REFER TO SUMITTED SAMPLES ONLY

THIS REPORT SHALL NOT REPRODUCED EXCEPT IN FULL WITHOUT THE WRITTEN APPROVAL LABORATORY

Environmental Management Consuitation, Water Quality.
Air Quality Analysis and Environmental Monitoring. EIA Report Design Construction & Installation Soft Water and Waterworks.
Design Construction & Installation of Wastewater Treatment and Recycle System etc.

ภาคผนวกที่ 3

เอกสารขึ้นทะเบียนห้องปฏิบัติการวิเคราะห์เอกชน

ที่ อก ๐๓๒๒/๑๗๕๖๕

กรมโรงงานอุตสาหกรรม
ถนนพระรามที่ ๖ แขวงทุ่งพญาไท
เขตราชเทวี กรุงเทพฯ ๑๐๔๐๐

๒๘ ธ.ค. ๒๕๖๖

เรื่อง ต่ออายุหนังสือรับขึ้นทะเบียนห้องปฏิบัติการวิเคราะห์เอกชน

เรียน กรรมการผู้จัดการ บริษัท เช้าเทิร์นไทยคอนซัลติ้ง จำกัด

อ้างถึง คำขอต่ออายุของห้องปฏิบัติการวิเคราะห์เอกชน ลงวันที่ ๑๐ พฤศจิกายน ๒๕๖๖

สิ่งที่ส่งมาด้วย เอกสารแนบท้ายหนังสือรับต่ออายุขึ้นทะเบียนห้องปฏิบัติการวิเคราะห์เอกชน
บริษัท เช้าเทิร์นไทยคอนซัลติ้ง จำกัด จำนวน ๑ แผ่น

ตามหนังสือที่อ้างถึง บริษัท เช้าเทิร์นไทยคอนซัลติ้ง จำกัด ขอต่ออายุหนังสือรับขึ้นทะเบียนห้องปฏิบัติการวิเคราะห์เอกชน เลขทะเบียน ว-๑๗๖ สถานที่ตั้ง เลขที่ ๕๙/๔๕ หมู่ที่ ๕ ตำบลศรีสุนทร อำเภอถลาง จังหวัดภูเก็ต ต่อกรมโรงงานอุตสาหกรรม นั้น

กรมโรงงานอุตสาหกรรมพิจารณาแล้ว ให้บริษัท เช้าเทิร์นไทยคอนซัลติ้ง จำกัด ต่ออายุหนังสือรับขึ้นทะเบียนห้องปฏิบัติการวิเคราะห์เอกชน โดยมีองค์ประกอบดังนี้

ก. ผู้ควบคุมดูแลห้องปฏิบัติการวิเคราะห์

๑) นายพิมุข สอนมี	ทะเบียนเลขที่ ว-๑๗๖-ค-๐๐๐๑
๒) นายศิริพงศ์ พะสริ	ทะเบียนเลขที่ ว-๑๗๖-ค-๐๐๐๒
๓) นางเพ็ญนภา จันทร์เพ็ญ	ทะเบียนเลขที่ ว-๑๗๖-ค-๐๐๐๓
๔) นางสาวพรรวิษา จินรัตน์	ทะเบียนเลขที่ ว-๑๗๖-ค-๐๐๐๔

ข. เจ้าหน้าที่ประจำห้องปฏิบัติการวิเคราะห์

๑) นางสาวกรรณิกา แก้วสามเขียว	ทะเบียนเลขที่ ว-๑๗๖-จ-๐๐๐๑
๒) นางสาวศิริรัตน์ นิเทศนพกุล	ทะเบียนเลขที่ ว-๑๗๖-จ-๐๐๐๒
๓) นางสาวจุฑาทิพย์ ชูถึง	ทะเบียนเลขที่ ว-๑๗๖-จ-๐๐๐๓
๔) นางสาวปรีชญา หมุกแก้ว	ทะเบียนเลขที่ ว-๑๗๖-จ-๐๐๐๔
๕) นางสาวบุษยา ประกอบแสง	ทะเบียนเลขที่ ว-๑๗๖-จ-๐๐๐๕
๖) นางสาวจุฑาภรณ์ จุฑามาตย์	ทะเบียนเลขที่ ว-๑๗๖-จ-๐๐๐๖
๗) นางสาวกรรณนิการ์ ประทุมเพชร	ทะเบียนเลขที่ ว-๑๗๖-จ-๐๐๐๗
๘) นางสาวสุธาสินี ละเมาะ	ทะเบียนเลขที่ ว-๑๗๖-จ-๐๐๐๘

ค. ขอบข่ายสารมลพิษที่ได้รับขึ้นทะเบียนให้วิเคราะห์ในน้ำเสีย ตามสิ่งที่ส่งมาด้วย

COPY

หนังสือ....

หนังสือฉบับนี้จะหมดอายุในวันที่ ๑ ธันวาคม ๒๕๖๙ หากประสงค์จะต่ออายุหนังสือรับขึ้นทะเบียนห้องปฏิบัติการวิเคราะห์เอกชน ให้ยื่นคำขอต่ออายุพร้อมเอกสารประกอบคำขอต่อกรมโรงงานอุตสาหกรรม ภายใน ๓๐ วัน ก่อนวันสิ้นอายุของหนังสือรับขึ้นทะเบียนห้องปฏิบัติการวิเคราะห์เอกชน ทั้งนี้ สามารถยื่นคำขอผ่านระบบอิเล็กทรอนิกส์ได้ที่หน้าเว็บไซต์กรมโรงงานอุตสาหกรรม

จึงเรียนมาเพื่อทราบ

ขอแสดงความนับถือ

(นายนเรศวร์ ตรียงค์)
ผู้อำนวยการศูนย์วิจัยและเตือนภัยมลพิษโรงงานภาคใต้
ปฏิบัติราชการแทนอธิบดีกรมโรงงานอุตสาหกรรม

COPY

ศูนย์วิจัยและเตือนภัยมลพิษโรงงานภาคใต้
โทร. ๐ ๗๔๓๒ ๕๐๒๙, ๐ ๗๔๘๙ ๐๖๓๔ ต่อ ๕๒๐๑
ไปรษณีย์อิเล็กทรอนิกส์ sirw@diw.mail.go.th

เอกสารแนบท้ายหนังสือรับต่ออายุขึ้นทะเบียนห้องปฏิบัติการวิเคราะห์เอกชน
บริษัท เช้าเทิร์นไทยคอนซัลติ้ง จำกัด เลขทะเบียน ว-๑๗๖
ที่ อก ๐๓๒๒/ ลงวันที่

ขอบข่ายสารมลพิษที่ได้รับการขึ้นทะเบียนจากกรมโรงงานอุตสาหกรรม จำนวน ๙ รายการ

น้ำเสีย จำนวน 9 รายการ

ลำดับที่	สารมลพิษ	วิธีวิเคราะห์
1	Biochemical Oxygen Demand	5-Day BOD Test, Azide Modification Method
2	Chemical Oxygen Demand	Closed Reflux, Titrimetric Method
3	Oil & Grease	Liquid-Liquid, Partition-Gravimetric Method
4	pH	Electrometric Method
5	Sulfide	Iodometric Method
6	Temperature	Laboratory and Field Method
7	Total Dissolved Solids	Dried at 180 °C
8	Total Kjeldahl Nitrogen	Macro-Kjeldahl, Titrimetric Method
9	Total Suspended Solids	Dried at 103-105 °C

เอกสารอ้างอิง

APHA, AWWA, WEF. Standard Methods for the Examination of Water and Wastewater. 24th ed. Washington, DC: APHA, 2023.

COPY

บุษยา รัตนสุภา
(นางสาวบุษยา รัตนสุภา)
นักวิทยาศาสตร์ชำนาญการ

ภาคผนวกที่ 4

เอกสารสอบเทียบอุปกรณ์เครื่องมือห้องปฏิบัติการ

PREMIER SYSTEM ENGINEERING CO., LTD.
123 Moo 8 Kanjanavanit Rd., Banpru, Hatyai, Songkhla 90250
E-mail : pse-cal@sritranggroup.com ,Fax. : (074)222912 Tel. : 084-2148162, 084-2148165, 074-222900-9

NSC-TISI-TIS 17025
CALIBRATION 0024

CALIBRATION CERTIFICATE

CERTIFICATE No. : T23-1651
CSR No. : 230559

Customer	:	Southern Thai Consulting Co., Ltd. 59/45 Moo5 Srisoontorn, Talang, Phuket 83110
Equipment	:	Hot Air Oven
Manufacturer	:	Binder
Model	:	FD 56
Serial No.	:	20210000003365
ID. No.	:	-
Resolution	:	1 °C
Instrument Condition	:	Good Condition
Location of Calibration	:	Customer Laboratory
Ambient Temperature	:	(30 ± 15) °C
Relative Humidity	:	(60 ± 20) %
Date of Received	:	17-May-2023
Date of Calibration	:	17-May-2023
Date of Issued	:	20-May-2023

COPY

APPROVED BY :

Calibrated By : Mr. Athiwat Supacheewa
(Temperature Supervisor)

APPROVED SIGNATORY
(/) MR. PIYAPONG RATTANAKAN / Calibration Manager
( ) MR. METHA CHUAIBUN / Quality Manager
( ) MR. BUNPOT SUWANNARAT / Technical Manager

This certificate may not be reproduced other than in full except with the prior written approval of PREMIER SYSTEM ENGINEERING CO., LTD.
The uncertainties are for a confidence probability of approximately 95 % .

@PSE-CAL

Equipment	:	Hot Air Oven
Manufacturer	:	Binder
Model	:	FD 56
Serial No.	:	20210000003365
ID. No.	:	-
Date of Received	:	17-May-2023
Date of Calibration	:	17-May-2023

REFERENCE STANDARD INSTRUMENT :

Instrument Type	Model	Serial No.	Cert. No.	Due Date	Traceability
Digital Thermometer with Sensor	34970 A	MY 44042662	DAT003/0722	22-07-2023	PSE

CALIBRATION METHOD :

In-house method : CA.WI.11.160 based on ASTM E145 : 1994 (re-approved 2011)

TRACEABILITY :

This Calibration Certificate is traceable to national standards which realize the unit of measurment according to the International System of Unit (SI) through :

PSE : Premier System Engineering Co., Ltd. ,(NSC-TISI-TIS 17025 CALIBRATION 0024)

CALIBRATION RESULTS :

Sensor Installation Diagram

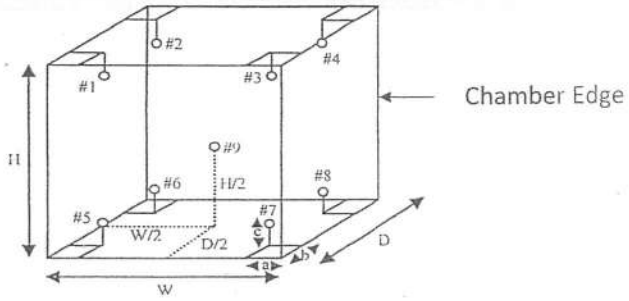

Dimension of the chamber	:	W x H x D	=	36 x 42 x 38	cm
Sensor Installation	:	a x b x c	=	5 x 5 x 5	cm

COPY

The uncertainties are for a confidence probability of approximately 95 % .
The above results are valid exclusively for calibration sample as mentioned in the report.
This result of calibration was found accurate as shown on date and place of calibration only.

Equipment	:	Hot Air Oven
Manufacture	:	Binder
Model	:	FD 56
Serial No.	:	20210000003365
ID. No.	:	-
Date of Received	:	17-May-2023
Date of Calibration	:	17-May-2023

CALIBRATION RESULTS : (Cont.)

(/) Without Adjustment ( ) After Adjustment

Temperature Measurement Accuracy Test

The measurement results of the hot air oven and associates are reported in the manner as shown below

Cal Point	Measured Standard Temperature (°C) at Spread Locations									Uncertainty
(°C)	#1	#2	#3	#4	#5	#6	#7	#8	Ref. 9	(± °C)
104	104.30	104.66	104.14	103.76	104.51	104.39	103.86	103.69	104.34	0.65
180	179.59	180.40	180.29	179.12	180.57	179.59	177.92	177.43	178.73	0.90

Hot Air Oven Performance Result

The performance of the hot air oven are reported as shown below

Cal Point (°C)	UUC Setting (°C)	UUC Reading (°C)	Chamber Stability (± °C)	Chamber Uniformity (± °C)	Overall Variation (± °C)
104	105	105	0.14	0.68	1.0
180	180	180	0.42	2.0	3.4

COPY

UUC : Unit Under Calibration

The uncertainties are for a confidence probability of approximately 95 % .
The above results are valid exclusively for calibration sample as mentioned in the report.
This result of calibration was found accurate as shown on date and place of calibration only.

Report Graph

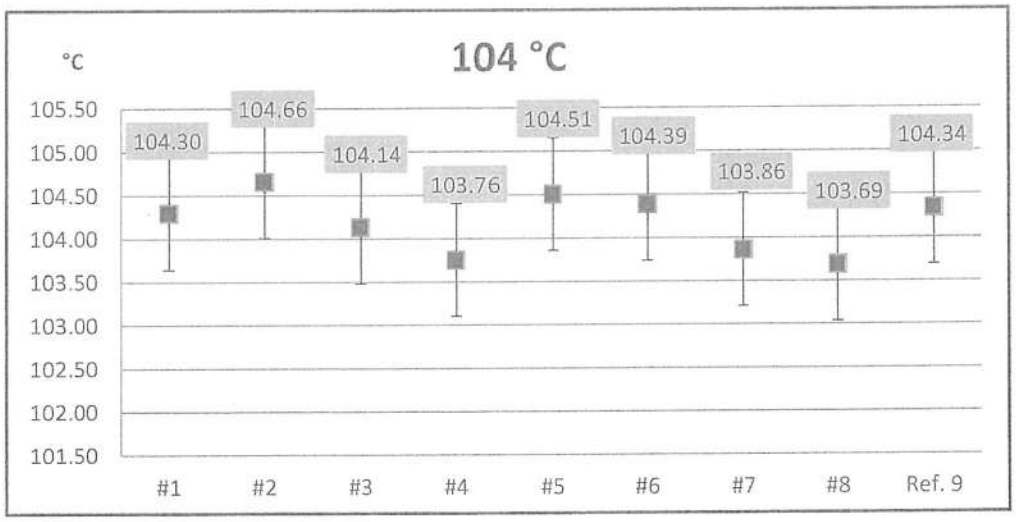

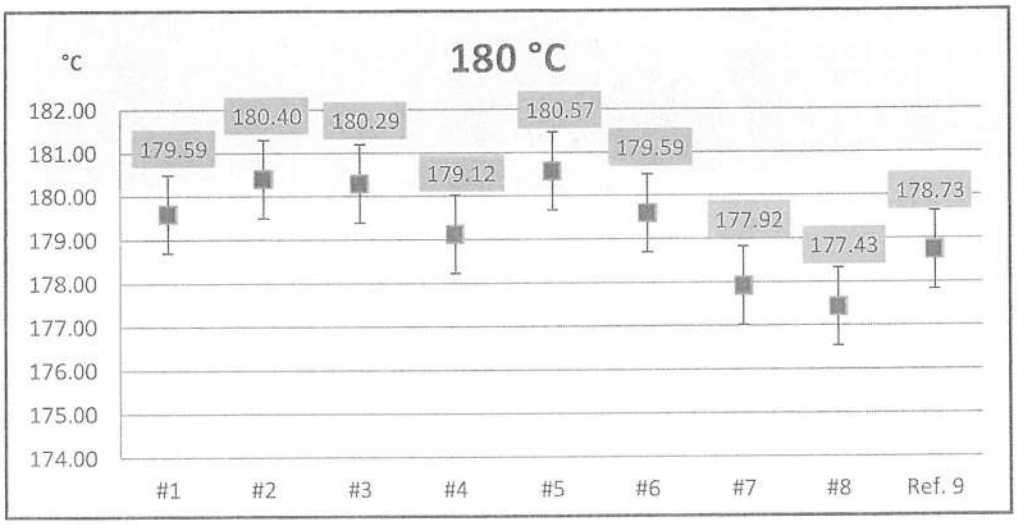

COPY

The above results are valid exclusively for calibration sample as mentioned in the report.
This result of calibration was found accurate as shown on date and place of calibration only.

-- End --

PREMIER SYSTEM ENGINEERING CO., LTD.
123 Moo 8 Kanjanavanit Rd., Banpru, Hatyai, Songkhla 90250
E-mail : pse-cal@sritranggroup.com ,Fax. : (074)222912 Tel. : 084-2148162, 084-2148165, 074-222900-9

NSC-TISI-TIS 17025
CALIBRATION 0024

CALIBRATION CERTIFICATE

CERTIFICATE No. : T23-1652
CSR No. : 230559

Customer	:	Southern Thai Consulting Co., Ltd. 59/45 Moo5 Srisoontorn, Talang, Phuket 83110
Equipment	:	Water Bath
Manufacturer	:	Memmert
Model	:	WNB 22
Serial No.	:	L519.1143
ID. No.	:	-
Resolution	:	0.1 °C
Instrument Condition	:	Good Condition
Location of Calibration	:	Customer Laboratory
Ambient Temperature	:	(30 ± 10) °C
Relative Humidity	:	(50 ± 20) %
Date of Received	:	17-May-2023
Date of Calibration	:	17-May-2023
Date of Issued	:	20-May-2023

COPY

APPROVED BY :

Calibrated By : Mr. Athiwat Supacheewa
(Temperature Supervisor)

APPROVED SIGNATORY
(/) MR. PIYAPONG RATTANAKAN / Calibration Manager
( ) MR. METHA CHUAIBUN / Quality Manager
( ) MR. BUNPOT SUWANNARAT / Technical Manager

This certificate may not be reproduced other than in full except with the prior written approval of PREMIER SYSTEM ENGINEERING CO., LTD.
The uncertainties are for a confidence probability of approximately 95 % .

@PSE-CAL

Equipment	:	Water Bath
Manufacturer	:	Memmert
Model	:	WNB 22
Serial No.	:	L519.1143
ID. No.	:	-
Date of Received	:	17-May-2023
Date of Calibration	:	17-May-2023

REFERENCE STANDARD INSTRUMENT :

Instrument Type	Model	Serial No.	Cert. No.	Due Date	Traceability
Digital Thermometer with Sensor	34970 A	MY 44042662	DAT003W/0722	23-07-2023	PSE

CALIBRATION METHOD :

In-house method : CA.WI.11.161 based on ASTM E715 : 1980 (re-approved 2016)

TRACEABILITY :

This Calibration Certificate is traceable to national standards which realize the unit of measurment according to the International System of Unit (SI) through :

PSE : Premier System Engineering Co., Ltd. ,(NSC-TISI-TIS 17025 CALIBRATION 0024)

CALIBRATION RESULTS :

(/) Without Adjustment ( ) After Adjustment

Sensor Installation Diagram

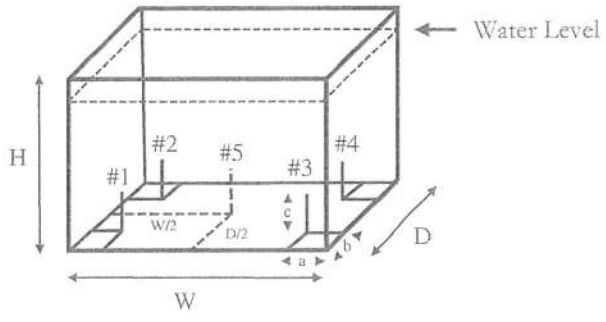

COPY

Dimension of the chamber	:	W x H x D	=	35 x 29 x 22	cm
Sensor Installation	:	a x b x c	=	5 x 5 x 5	cm

The uncertainties are for a confidence probability of approximately 95 % .
The above results are valid exclusively for calibration sample as mentioned in the report.
This result of calibration was found accurate as shown on date and place of calibration only.

Equipment	:	Water Bath
Manufacture	:	Memmert
Model	:	WNB 22
Serial No.	:	L519.1143
ID. No.	:	-
Date of Received	:	17-May-2023
Date of Received	:	17-May-2023

CALIBRATION RESULTS : (Cont.)

(/) Without Adjustment ( ) After Adjustment

Temperature Measurement Accuracy Test

The measurement results of the water bath and associates are reported in the manner as shown below

Cal Point	Measured Standard Temperature (°C) at Spread Locations					Uncertainty
(°C)	#1	#2	#3	#4	#5	(± °C)
95.0	94.88	94.91	94.82	94.87	94.89	0.16

Water Bath Performance Result

The performance of the water bath are reported as shown below

Cal Point (°C)	UUC Setting (°C)	UUC Reading (°C)	Water Bath Stability (± °C)	Water Bath Uniformity (± °C)	Overall Variation (± °C)
95.0	95.0	95.0	0.065	0.12	0.18

COPY

UUC : Unit Under Calibration

The uncertainty is not combine uniformity of the water bath

The uncertainties are for a confidence probability of approximately 95 % .

The above results are valid exclusively for calibration sample as mentioned in the report.

This result of calibration was found accurate as shown on date and place of calibration only.

Report Graph

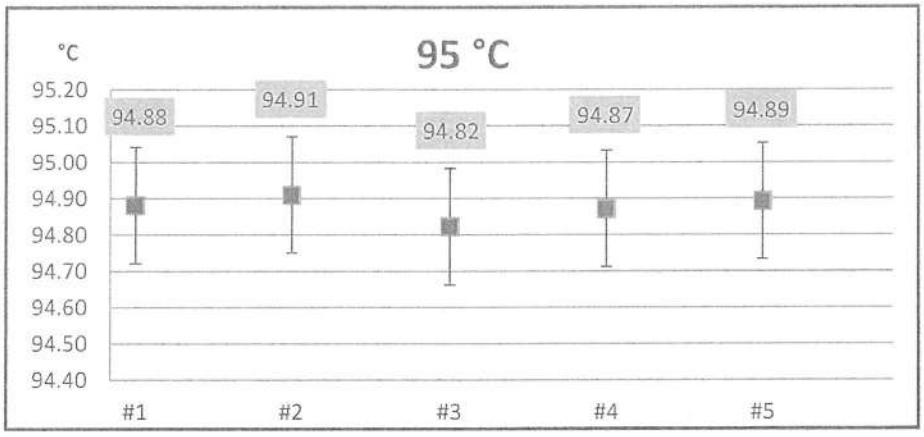

COPY

The above results are valid exclusively for calibration sample as mentioned in the report.

This result of calibration was found accurate as shown on date and place of calibration only.

-- End --

PREMIER SYSTEM ENGINEERING CO., LTD.
123 Moo 8 Kanjanavanit Rd., Banpru, Hatyai, Songkhla 90250
E-mail : pse-cal@sritranggroup.com ,Fax. : (074)222912 Tel. : 084-2148162, 084-2148165, 074-222900-9

NSC-TISI-TIS 17025
CALIBRATION 0024

CALIBRATION CERTIFICATE

CERTIFICATE No. : M23-0763
CSR No. : 230559

Customer	:	Southern Thai Consulting Co., Ltd. 59/45 Moo5 Srisoontorn, Talang, Phuket 83110
Equipment	:	Analytical Balance
Manufacturer	:	SATORIUS
Model	:	BCA2241-1S
Serial No.	:	0039506504
ID. No.	:	-
Capacity	:	220 g
Resolution	:	0.0001 g
Instrument Condition	:	Good Condition
Location of Calibration	:	Customer Laboratory
Ambient Temperature	:	(30 ± 10) °C
Relative Humidity	:	(50 ± 20) %
Barometric Pressure	:	(1010 ±10) hPa
Date of Received	:	17-May-2023
Date of Calibration	:	17-May-2023
Date of Issued	:	20-May-2023

COPY

APPROVED BY :

APPROVED SIGNATORY
(/) MR. PIYAPONG RATTANAKAN / Calibration Manager
( ) MR. METHA CHUAIBUN / Quality Manager
( ) MR. BUNPOT SUWANNARAT / Technical Manager

Calibrated By : Mr. Hatsawat Kotchawong
(Calibration Technician)

This certificate may not be reproduced other than in full except with the prior written approval of PREMIER SYSTEM ENGINEERING CO., LTD.
The uncertainties are for a confidence probability of approximately 95 % .

@PSE-CAL

Equipment	:	Analytical Balance
Manufacturer	:	SATORIUS
Model	:	BCA2241-1S
Serial No.	:	0039506504
ID. No.	:	-
Date of Received	:	17-May-2023
Date of Calibration	:	17-May-2023

REFERENCE STANDARD INSTRUMENT :

Instrument Type	Norminal Value	Serial No.	Cert. No.	Due Date	Traceability
Standard Weight Set	1 mg ~ 500 g	-	C02222319	07-11-2023	DKSH

CALIBRATION METHOD :

In-house method : CA.WI.11.015 based on UKAS LAB 14 : 2015

TRACEABILITY :

This Calibration Certificate is traceable to national standards which realize the unit of measurment according to the International System of Unit (SI) through :
DKSH : DKSH Technology Limited. (NSC-TISI-TIS 17025 CALIBRATION 0087)

CALIBRATION RESULTS :

(/) Without Adjustment ( ) After Adjustment

DETERMINATION OF THE STANDARD DEVIATION OF WEIGHT MACHINE (N=10)

Nominal Value (g)	Standard Deviation (g)
200	0.00000

EFFECT OF OFF CENTER LOADING AT 100 g

Position					Maximum Difference (g)
1	2	3	4	5	
100.0000	100.0000	100.0001	100.0001	100.0001	0.0001

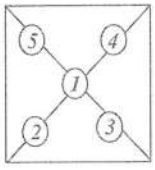

☐

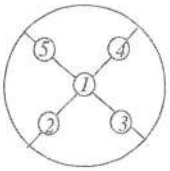

☑

COPY

The uncertainties are for a confidence probability of approximately 95 % .

Equipment	:	Analytical Balance
Manufacturer	:	SATORIUS
Model	:	BCA2241-1S
Serial No.	:	0039506504
ID. No.	:	-
Date of Received	:	17-May-2023
Date of Calibration	:	17-May-2023

CALIBRATION RESULTS : (Cont.)

(/) Without Adjustment ( ) After Adjustment

EFFECT OF TARE AT 100 g

Nominal Value (g)	UUC* Reading (g)	Correction (g)
20	20.0000	-0.00002
40	40.0000	-0.00003
60	59.9999	0.00012
80	79.9999	0.00011
100	100.0000	0.00010

ERROR OF INDICATION FROM NOMINAL VALUE

Nominal Value (g)	UUC* Reading (g)	Correction (g)	Uncertainty (± g)	Coverage Factor (k)
* Unload	0.0000	0.00000	0.000082	2.00
0.1	0.1000	0.00001	0.000082	2.00
0.5	0.4999	0.00010	0.000082	2.00
1	1.0000	-0.00001	0.000082	2.00
2	1.9999	0.00010	0.000083	2.00
5	5.0000	0.00001	0.000084	2.00
10	10.0000	0.00001	0.000085	2.00
20	20.0000	-0.00002	0.000090	2.00
40	40.0001	-0.00013	0.00012	2.00
60	60.0000	0.00002	0.00018	2.00
80	80.0000	0.00001	0.00019	2.00
100	100.0000	0.00010	0.00036	2.00
120	120.0000	0.00008	0.00040	2.00
140	140.0000	0.00006	0.00043	2.00
160	159.9999	0.00022	0.00050	2.00
180	180.0001	0.00000	0.00053	2.00
200	200.0000	0.00012	0.00045	2.00

COPY

UUC : Unit Under Calibration
The table as per (*) marked are not NSC-ONSC accreditation scope.
The uncertainties are for a confidence probability of approximately 95 % .
The above results are valid exclusively for calibration sample as mentioned in the report
This result of calibration was found accurate as shown on date and place of calibration only.

-- End --

DKSH

NSC-TISI-TIS 17025
Calibration 0087

Certificate of Calibration

Equipment:	pH METER	Certificate No.:	C07230322
Model:	Lab 845	Issued Date:	5 July 2023
Serial No. (or ID.):	21021943	Job No.:	KSPR2310509
Manufacturer:	SI Analytics	Page:	1 of 3
Electrode Serial No.:	C211241005	Model:	TopLine 29 pH Brand: SI Analytics
Condition:	New		

Customer: SOUTHERN THAI CONSULTING CO.,LTD.
59/45 Moo 5 T.Srisoontorn,
A. Talang, Phuket 83110

Environment Condition:

Temperature	23	°C	±	2	°C
Humidity	50	%RH	±	15	%RH

Calibration Place: Environment Laboratory, DKSH Technology Limited.
2533 Sukhumvit Road, Bangchak,
Phrakhanong, Bangkok 10260 Thailand

Calibration By: Mr.Atachai Ngamchanat

Calibration Date: 4 July 2023

The Method used: In house method, CAL-WI-58, base on ASTM E 70-07

Traceability: This certificate is traceable to SI Units, Sample Test is assured through primary meaurement method Harned cell, through CPAchem Ltd. (ISO/IEC 17034) Certificate No. 873613, 873615, 873614 And pH Scale traceable to the SI Units maintained by National Institute of Metrology (NIMT), Thailand through Industrial Foundation Electrical and Electronics Institute Certificate No. CA20220477EA

(Mr. Atachai Ngamchanat)
Person in charge

(Mr. Nitinun Srihawan)
Authorized signatory

This certificate is issued the units of measurement according to the International System of Units (SI). It provides traceability of measurement to international or national standard or other recognized national standard laboratories.

The measurement uncertainty stated is the expanded uncertainty which is obtained from the standard uncertainty multiplied by the coverage factor (k=2) to provide a level of confidence of approximately 95%. It is determined in accordance with the Guide to Expression of Uncertainty in Measurement (GUM).

These results may be affected by deviations from specified conditions. The results relate only to the items tested, calibrated or sampled. The report shall not be reproduced except in full without approval of DKSH Technology Limited.

COPY

บริษัท ดีเคเอสเอช เทคโนโลยี จำกัด
DKSH Technology Limited
2533 ถนนสุขุมวิท แขวงบางจาก เขตพระโขนง กรุงเทพมหานคร 10260
2533 Sukhumvit Road, Bangchak, Phrakhanong, Bangkok 10260
Phone: +66 2639 7000 Email: info.calibration@dksh.com Website: www.dksh.com/scientific-thailand

Calibration Results:

pH Scale

Input	pH Meter Reading			Uncertainty of Measurement (mV)	Coverage Factor (k)
(mV)	(mV)	Error (mV)	(pH)		
414.12	415	0.88	0.00	0.58	2.00
354.96	356	1.04	1.00	0.58	2.00
295.8	296	0.20	2.00	0.58	2.00
236.64	237	0.36	3.00	0.58	2.00
177.48	178	0.52	4.00	0.58	2.00
118.32	119	0.68	5.00	0.58	2.00
59.16	60	0.84	6.00	0.58	2.00
0	1	1.00	7.00	0.58	2.00
-59.16	-59	0.16	8.00	0.58	2.00
-118.32	-118	0.32	9.00	0.58	2.00
-177.48	-177	0.48	10.00	0.58	2.00
-236.64	-236	0.64	11.00	0.58	2.00
-295.8	-296	-0.20	12.00	0.58	2.00
-354.96	-355	-0.04	13.00	0.58	2.00
-414.12	-414	0.12	14.00	0.58	2.00

COPY

บริษัท ดีเคเอสเอช เทคโนโลยี จำกัด
DKSH Technology Limited
2533 ถนนสุขุมวิท แขวงบางจาก เขตพระโขนง กรุงเทพมหานคร 10260
2533 Sukhumvit Road, Bangchak, Phrakhanong, Bangkok 10260
Phone: +66 2639 7000 Email: info.calibration@dksh.com Website: www.dksh.com/scientific-thailand

ใบตรวจสอบสภาพเครื่องวัดสิ่งแวดล้อม

เลขที่ใบงาน: KSPR2310509

ชนิดเครื่องมือ: pH METER รุ่น: Lab 845 หมายเลขเครื่อง: 21021943

ตรวจสอบ (รับ) 04 Jul 2023 ปกติ	ตรวจสอบ (รับ) 04 Jul 2023 ไม่ปกติ	รายการตรวจเช็ค	ตรวจสอบ (ส่ง) 04 Jul 2023 ปกติ	ตรวจสอบ (ส่ง) 04 Jul 2023 ไม่ปกติ	หมายเหตุ
		General			
☑	☐	1. ความสมบูรณ์เครื่อง	☑	☐	
☑	☐	2. ความสะอาด (ช่องใส่ตัวอย่าง, ภายใน-นอกเครื่อง)	☑	☐	
☑	☐	3. สวิทช์ ปิด – เปิด เครื่อง (On-Off Swicth)	☑	☐	
☑	☐	4. ปุ่มกด (Keypad)	☑	☐	
☑	☐	5. หน้าจอ (Display, Screen Contrast)	☑	☐	
		Spectrophotometer			
☐	☐	6. แรงดันไฟฟ้า (Battery Backup) >= 2.5 VDC	☐	☐	
☐	☐	7. ตัวหมุนเลือกความยาวคลื่น (Wavelength Control)	☐	☐	
☐	☐	8. ความยาวคลื่น (Wavelength Check)	☐	☐	
☐	☐	9. แหล่งกำเนิดแสง (UV < 3,000 hour)	☐	☐	
☐	☐	10. แหล่งกำเนิดแสง (Visible < 5,000 hour)	☐	☐	
☐	☐	11. ช่องวัดหลายตัวอย่าง (Carousel Module)	☐	☐	
		pH Meter and Conductivity Meter			
☑	☐	12. อิเล็คโทรด (Electrode and Connection Cable)	☑	☐	
☐	☐	13. ระดับสารละลายใน Electrode (Level KCl)	☐	☐	
☑	☐	14. ฝาปิดกันปลาย Electrode (Dust Protection Hood)	☑	☐	
☑	☐	15. ขาจับอิเล็คโทรด (Stand)	☑	☐	
		Turbidimeter			
☐	☐	16. ค่าความขุ่นที่ต่ำสุด (No Sample)	☐	☐	
☐	☐	17. ระดับการส่องสว่างของแสง (>= 2.5 ไม่เกิน 3.0)	☐	☐	
		Automatic titrator			
☐	☐	18. สภาพ Piston Burettes	☐	☐	
☐	☐	19. Function Rinsing and Dosing	☐	☐	
☐	☐	20. ระบบท่อสายยางและอุปกรณ์ประกอบ	☐	☐	

เพิ่มเติม/ข้อแนะนำ : Electrode วัดอุณหภูมิได้ 24.9°C โดย Control Waterbath ที่ 25.0 ±0.1°C

Mr.Atachai Ngamchanat
Service Engineer

COPY

บริษัท ดีเคเอสเอช เทคโนโลยี จำกัด
DKSH Technology Limited
2533 ถนนสุขุมวิท แขวงบางจาก เขตพระโขนง กรุงเทพมหานคร 10260
2533 Sukhumvit Road, Bangchak, Phrakhanong, Bangkok 10260
Phone: +66 2639 7000 Email: info.calibration@dksh.com Website: www.dksh.com/scientific-thailand

Electrode Test Results*

The three-point calibration using three standard buffer solutions; pH 4.008 , pH 6.986 and pH 10.010

- During calibration, display of pH meter can be adjust to reading; pH 4.01 , pH 6.99 and pH 10.01

The practical slope of the pH electrode; 57.50 (mV/pH), 97.19%

The zero point of the pH electrode; 7.17 (pH)

Sample Test Results

Standard Buffer Solution (pH)	Unit Under Calibration (pH)	Difference (pH)	Uncertainty of Measurement (pH)	Coverage Factor (k)
4.008	4.01	0.002	0.0084	2.04
6.986	6.99	0.004	0.0097	2.00
10.010	10.01	0.000	0.0085	2.03

* Calibration Marked " Not TISI Accredited " in this Certificate have been included for completeness.

COPY

The End of Certificate

บริษัท ดีเคเอสเอช เทคโนโลยี จำกัด
DKSH Technology Limited
2533 ถนนสุขุมวิท แขวงบางจาก เขตพระโขนง กรุงเทพมหานคร 10260
2533 Sukhumvit Road, Bangchak, Phrakhanong, Bangkok 10260
Phone: +66 2639 7000 Email: info.calibration@dksh.com Website: www.dksh.com/scientific-thailand

Bara Scientific Co., Ltd.
968 U Chu Liang Building Floor7 Rama4 Road
Silom Bangrak Bangkok Thailand 10500
Tel : 02-6324300 Fax : 02-6375496-7
www.barascientific.com

NSC-TISI-TIS 17025
CALIBRATION 0209

Certificate of Calibration

Certificate No.	BSCC-UV-437/23
Equipment	UV/Vis Spectrophotometer
Model	UV-1800
Manufacturer	SHIMADZU
Serial No.	A11635305233CD
ID No.	UV-03
Date of receipt	6 November 2023
Date of calibration	6 November 2023
Date of issue	10 November 2023
Customer name	Southern Thai Consulting Co., Ltd.
Address	59/45 Moo 5, Srisoontorn, Talang, Phuket 83110
Temperature	(26.9-27.2) °C (On site)
Humidity	(60.1-63.1) %RH (On site)
Equipment condition	Good Operation
Calibration Location	Laboratory
Calibration Procedure	In-house method WI-UV-702-01 based on ASTM E275-01
Traceability	Wavelength Accuracy is traceable to certificate No. 99394 and 99395 Photometric Accuracy is traceable to certificate No. 99380 and 99387 Stray Light is traceable to certificate No. 99385 The above certificate are traceble to SI unit through Starna Scientific Ltd. (UKAS accredited calibration laboratory NO. 0659)
Calibrated by	Mr.Sarunkorn Pukaothong

COPY

Approved by

Mr.Kanchit Choothep
Technical Manager

The above results are valid exclusively for the calibrated item(s) as mention in this report / certificate.
Advertising the report / Certificate and publicity of the resuits are prohibited and also shall not be reproduced except in full, without written approval of the Bara Scientific Co., Ltd.

Bara Scientific
Solution of Success

Bara Scientific Co., Ltd.
968 U Chu Liang Building Floor7 Rama4 Road
Silom Bangrak Bangkok Thailand 10500
Tel : 02-6324300 Fax : 02-6375496-7
www.barascientific.com

ilac-MRA

THAILAND
NSC-TISI-TIS 17025
CALIBRATION 0209

Certificate of Calibration

Certificate No. **BSCC-UV-437/23** Number of Page(s) 2 of 3

Calibration Results:

1.Wavelength Accuracy

Certified Wavelength (nm)	UUC (nm)	Error (nm)	Uncertainty (±nm)
360.89	360.79	-0.10	0.18
418.53	418.50	-0.03	0.18
513.39	513.40	0.01	0.18
572.99	573.10	0.11	0.18
879.41	879.40	-0.01	0.18

2.Photometric Accuracy (UV)

Wavelength (nm)	Certified Absorbance (A)	UUC (A)	Error (A)	Uncertainty (±A)
235	CNR	CNR	CNR	CNR
	CNR	CNR	CNR	CNR
257	0.0000	0.0000	0.0000	0.0075
	0.8579	0.8547	-0.0032	0.0075
313	CNR	CNR	CNR	CNR
	CNR	CNR	CNR	CNR
350	0.0000	0.0000	0.0000	0.0075
	0.6376	0.6362	-0.0014	0.0075

*CNR = Customer not request

COPY

The above results are valid exclusively for the calibrated item(s) as mention in this report / certificate.
Advertising the report / Certificate and publicity of the resuits are prohibited and also shall not be reproduced except in full, without written approval of the Bara Scientific Co., Ltd.

Bara Scientific
Solution of Success

Bara Scientific Co., Ltd.
968 U Chu Liang Building Floor7 Rama4 Road
Silom Bangrak Bangkok Thailand 10500
Tel : 02-6324300 Fax : 02-6375496-7
www.barascientific.com

ilac-MRA

THAILAND
NSC-TISI-TIS 17025
CALIBRATION 0209

Certificate of Calibration

Certificate No. **BSCC-UV-437/23** Number of Page(s) 3 of 3

Calibration Results:

3.Photometric Accuracy (Visible)

Wavelength (nm)	Certified Absorbance (A)	UUC (A)	Error (A)	Uncertainty (±A)
420.0	CNR	CNR	CNR	CNR
	CNR	CNR	CNR	CNR
	CNR	CNR	CNR	CNR
	CNR	CNR	CNR	CNR
440.0	CNR	CNR	CNR	CNR
	CNR	CNR	CNR	CNR
	CNR	CNR	CNR	CNR
	CNR	CNR	CNR	CNR
465.0	0.0000	0.0000	0.0000	0.0042
	0.4894	0.4891	-0.0003	0.0042
	0.6798	0.6795	-0.0003	0.0042
	0.9691	0.9681	-0.0010	0.0042
546.1	0.0000	0.0000	0.0000	0.0042
	0.5042	0.5026	-0.0016	0.0042
	0.6899	0.6882	-0.0017	0.0042
	0.9822	0.9801	-0.0021	0.0042
590.0	CNR	CNR	CNR	CNR
	CNR	CNR	CNR	CNR
	CNR	CNR	CNR	CNR
	CNR	CNR	CNR	CNR
635.0	0.0000	0.0000	0.0000	0.0042
	0.5181	0.5163	-0.0018	0.0042
	0.6878	0.6860	-0.0018	0.0042
	0.9751	0.9725	-0.0026	0.0042

*CNR = Customer not request

COPY

4.Stray Light*

Standard cut-off wavelenght (nm)	Unit Under Calibration(UUC)		
	Wavelength (nm)	Transmission (%T)	Absorbance (A)
200.98±0.11nm	201.00	0.9400	2.0269

The Stray light transmission reference is less than 1.0%T and Stray light absorbance reference is greater than 2.00A
***Stray Light not NSC-ONSC Accredited.**

The measurement uncertainty is base on a standard uncertainty multiplied by a coverage factor k=2 providing a level of confidence of approximately 95%.

End of Certificate

The above results are valid exclusively for the calibrated item(s) as mention in this report / certificate.
Advertising the report / Certificate and publicity of the resuits are prohibited and also shall not be reproduced except in full, without written approval of the Bara Scientific Co., Ltd.

PREMIER SYSTEM ENGINEERING CO., LTD.
123 Moo 8 Kanjanavanit Rd., Banpru, Hatyai, Songkhla 90250
E-mail : pse-cal@sritranggroup.com ,Fax. : (074)222912 Tel. : 084-2148162, 084-2148165, 074-222900-9

NSC-TISI-TIS 17025
CALIBRATION 0024

CALIBRATION CERTIFICATE

CERTIFICATE No. : T23-3234
CSR No. : 231381

Customer	:	Southern Thai Consulting Co., Ltd. 59/45 Moo5 Srisoontorn, Talang, Phuket 83110
Equipment	:	Refrigerator
Manufacturer	:	Senden Intercool
Model	:	SEA-0405
Serial No.	:	SEA0405-191200194
ID. No.	:	-
Resolution	:	0.1 °C
Instrument Condition	:	Good Condition
Location of Calibration	:	Customer Laboratory
Ambient Temperature	:	(30 ± 15) °C
Relative Humidity	:	(60 ± 20) %
Date of Received	:	16-Nov-2023
Date of Calibration	:	16-Nov-2023
Date of Issued	:	20-Nov-2023

COPY

APPROVED BY :

Calibrated By : Mr. Athiwat Supacheewa
(Temperature Supervisor)

APPROVED SIGNATORY
(/) MR. PIYAPONG RATTANAKAN / Calibration Manager
( ) MR. METHA CHUAIBUN / Quality Manager
( ) MR. BUNPOT SUWANNARAT / Technical Manager

This certificate may not be reproduced other than in full except with the prior written approval of PREMIER SYSTEM ENGINEERING CO., LTD.
The uncertainties are for a confidence probability of approximately 95 % .

@PSE-CAL

Equipment	:	Refrigerator
Manufacturer	:	Senden Intercool
Model	:	SEA-0405
Serial No.	:	SEA0405-191200194
ID. No.	:	-
Date of Received	:	16-Nov-2023
Date of Calibration	:	16-Nov-2023

REFERENCE STANDARD INSTRUMENT :

Instrument Type	Model	Serial No.	Cert. No.	Due Date	Traceability
Digital Thermometer with Sensor	34970 A	MY 44042662	DAT003/0823	01-08-2024	PSE

CALIBRATION METHOD :

In-house method : CA.WI.11.160 based on ASTM E145 : 1994 (re-approved 2011)

TRACEABILITY :

This Calibration Certificate is traceable to national standards which realize the unit of measurment according to the International System of Unit (SI) through :

PSE : Premier System Engineering Co., Ltd. ,(NSC-TISI-TIS 17025 CALIBRATION 0024)

CALIBRATION RESULTS :

Sensor Installation Diagram

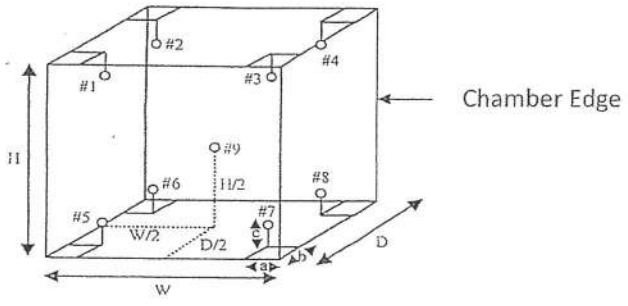

COPY

Dimension of the chamber	:	W x H x D	=	55 x 164 x 43	cm
Sensor Installation	:	a x b x c	=	5 x 5 x 5	cm

The uncertainties are for a confidence probability of approximately 95 % .
The above results are valid exclusively for calibration sample as mentioned in the report.
This result of calibration was found accurate as shown on date and place of calibration only.

Equipment	:	Refrigerator
Manufacture	:	Senden Intercool
Model	:	SEA-0405
Serial No.	:	SEA0405-191200194
ID. No.	:	-
Date of Received	:	16-Nov-2023
Date of Calibration	:	16-Nov-2023

CALIBRATION RESULTS : (Cont.)

(/) Without Adjustment ( ) After Adjustment

Temperature Measurement Accuracy Test

The measurement results of the refrigerator and associates are reported in the manner as shown below

Cal Point	Measured Standard Temperature (°C) at Spread Locations									Uncertainty
(°C)	#1	#2	#3	#4	#5	#6	#7	#8	Ref. 9	(± °C)
4	4.78	4.58	4.20	4.01	4.57	4.79	4.37	4.23	4.23	1.2

Refrigerator Performance Result

The performance of the refrigerator are reported as shown below

Cal Point (°C)	UUC Setting (°C)	UUC Reading (°C)	Chamber Stability (± °C)	Chamber Uniformity (± °C)	Overall Variation (± °C)
4	4.0	4.0	0.97	1.35	2.48

COPY

UUC : Unit Under Calibration

The uncertainties are for a confidence probability of approximately 95 % .
The above results are valid exclusively for calibration sample as mentioned in the report.
This result of calibration was found accurate as shown on date and place of calibration only.

Report Graph

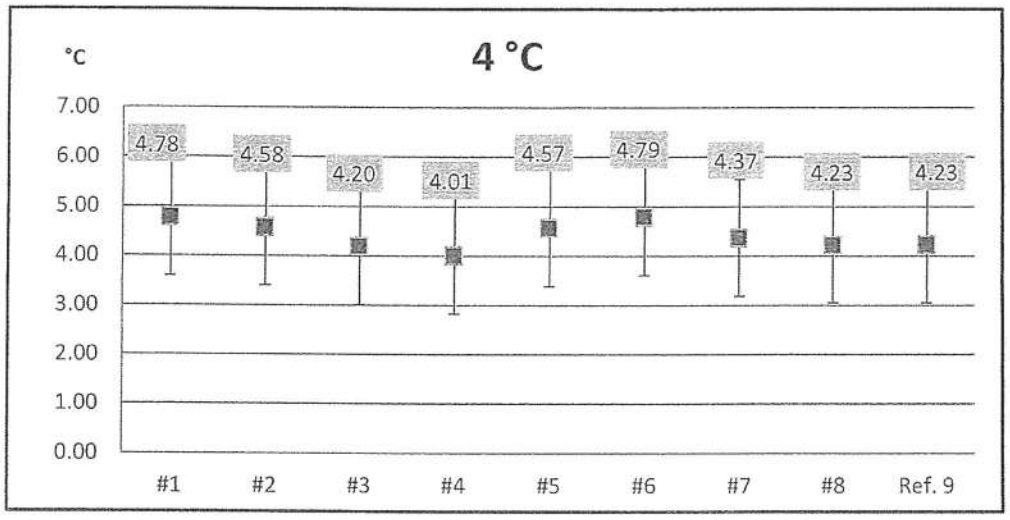

COPY

The above results are valid exclusively for calibration sample as mentioned in the report.
This result of calibration was found accurate as shown on date and place of calibration only.

-- End --

PREMIER SYSTEM ENGINEERING CO., LTD.
123 Moo 8 Kanjanavanit Rd., Banpru, Hatyai, Songkhla 90250
E-mail : pse-cal@sritranggroup.com ,Fax. : (074)222912 Tel. : 084-2148162, 084-2148165, 074-222900-9

NSC-TISI-TIS 17025
CALIBRATION 0024

CALIBRATION CERTIFICATE

CERTIFICATE No. : T23-3236
CSR No. : 231381

Customer	:	Southern Thai Consulting Co., Ltd. 59/45 Moo5 Srisoontorn, Talang, Phuket 83110
Equipment	:	Incubator
Manufacturer	:	ACCUPLUS
Model	:	EC8500
Serial No.	:	0408-0415-0034
ID. No.	:	-
Resolution	:	0.1 °C
Instrument Condition	:	Good Condition
Location of Calibration	:	Customer Laboratory
Ambient Temperature	:	(30 ± 15) °C
Relative Humidity	:	(60 ± 20) %
Date of Received	:	16-Nov-2023
Date of Calibration	:	16-Nov-2023
Date of Issued	:	20-Nov-2023

COPY

APPROVED BY :

Calibrated By : Mr. Athiwat Supacheewa
(Temperature Supervisor)

APPROVED SIGNATORY
(✓) MR. PIYAPONG RATTANAKAN / Calibration Manager
( ) MR. METHA CHUAIBUN / Quality Manager
( ) MR. BUNPOT SUWANNARAT / Technical Manager

This certificate may not be reproduced other than in full except with the prior written approval of PREMIER SYSTEM ENGINEERING CO., LTD.
The uncertainties are for a confidence probability of approximately 95 % .

@PSE-CAL

Equipment	:	Incubator
Manufacturer	:	ACCUPLUS
Model	:	EC8500
Serial No.	:	0408-0415-0034
ID. No.	:	-
Date of Received	:	16-Nov-2023
Date of Calibration	:	16-Nov-2023

REFERENCE STANDARD INSTRUMENT :

Instrument Type	Model	Serial No.	Cert. No.	Due Date	Traceability
Digital Thermometer with Sensor	34970 A	MY 44042662	DAT003/0823	01-08-2024	PSE

CALIBRATION METHOD :

In-house method : CA.WI.11.160 based on ASTM E145 : 1994 (re-approved 2011)

TRACEABILITY :

This Calibration Certificate is traceable to national standards which realize the unit of measurment according to the International System of Unit (SI) through :

PSE : Premier System Engineering Co., Ltd. ,(NSC-TISI-TIS 17025 CALIBRATION 0024)

CALIBRATION RESULTS :

Sensor Installation Diagram

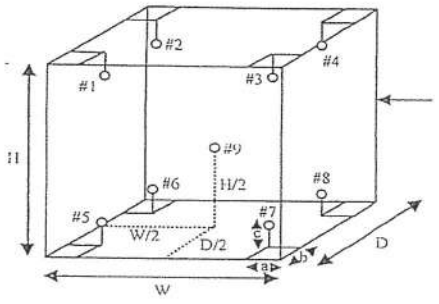

COPY

Dimension of the chamber	:	W x H x D	=	56 x 168 x 60	cm
Sensor Installation	:	a x b x c	=	5 x 5 x 5	cm

The uncertainties are for a confidence probability of approximately 95 % .
The above results are valid exclusively for calibration sample as mentioned in the report.
This result of calibration was found accurate as shown on date and place of calibration only.

Equipment	:	Incubator
Manufacture	:	ACCUPLUS
Model	:	EC8500
Serial No.	:	0408-0415-0034
ID. No.	:	-
Date of Received	:	16-Nov-2023
Date of Calibration	:	16-Nov-2023

CALIBRATION RESULTS : (Cont.)

(/) Without Adjustment ( ) After Adjustment

Temperature Measurement Accuracy Test

The measurement results of the incubator and associates are reported in the manner as shown below

Cal Point	Measured Standard Temperature (°C) at Spread Locations									Uncertainty
(°C)	#1	#2	#3	#4	#5	#6	#7	#8	Ref. 9	(± °C)
20	20.27	20.22	20.28	20.25	20.10	20.24	20.14	19.95	20.20	0.71

Incubator Performance Result

The performance of the incubator are reported as shown below

Cal Point (°C)	UUC Setting (°C)	UUC Reading (°C)	Chamber Stability (± °C)	Chamber Uniformity (± °C)	Overall Variation (± °C)
20	20.0	20.0	0.16	0.37	0.58

COPY

UUC : Unit Under Calibration

The uncertainties are for a confidence probability of approximately 95 % .
The above results are valid exclusively for calibration sample as mentioned in the report.
This result of calibration was found accurate as shown on date and place of calibration only.

Report Graph

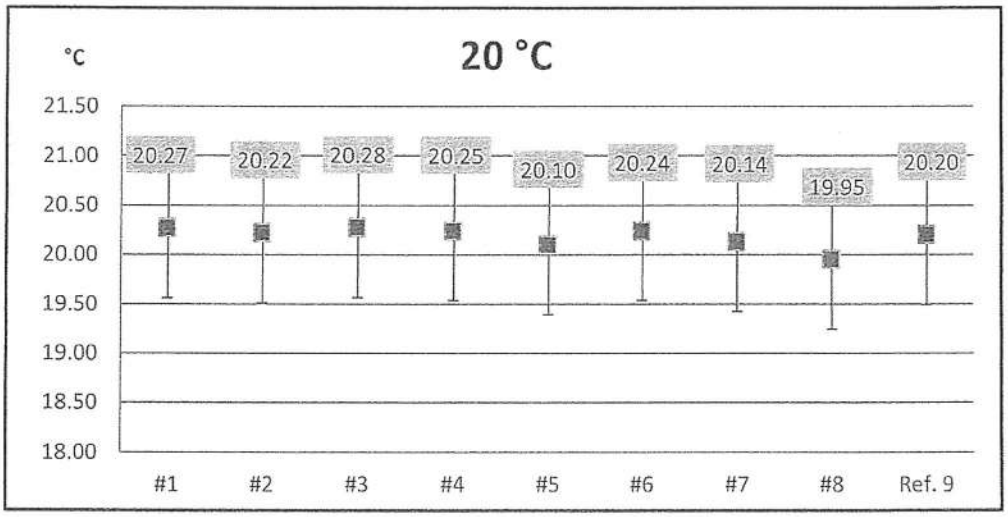

COPY

The above results are valid exclusively for calibration sample as mentioned in the report.
This result of calibration was found accurate as shown on date and place of calibration only.

-- End --

PREMIER SYSTEM ENGINEERING CO., LTD.
123 Moo 8 Kanjanavanit Rd., Banpru, Hatyai, Songkhla 90250
E-mail : pse-cal@sritranggroup.com ,Fax. : (074)222912 Tel. : 084-2148162, 084-2148165, 074-222900-9

NSC-TISI-TIS 17025
CALIBRATION 0024

CALIBRATION CERTIFICATE

CERTIFICATE No. : T23-3490
CSR No. : 231425

Customer	:	Southern Thai Consulting Co., Ltd. 59/45 Moo5 Srisoontorn, Talang, Phuket 83110
Equipment	:	Liquid in Glass Thermometer
Manufacture	:	PRECISION
Model	:	-
Serial No.	:	5319
ID. No.	:	-
Range	:	-10 ~ 420 °C °C
Resolution	:	1 °C
Instrument Condition	:	Good Condition
Location of Calibration	:	PSE Laboratory
Ambient Temperature	:	(25 ± 3) °C
Relative Humidity	:	(55 ± 15) %
Received Date	:	20-Nov-2023
Calibration Date	:	24-Nov-2023
Date of Issue	:	27-Nov-2023

COPY

APPROVED BY :

Calibrated By :Mr. Athiwat Supacheewa
(Temperature Supervisor)

APPROVED SIGNATORY
(/) MR. PIYAPONG RATTANAKAN / Calibration Manager
( ) MR. METHA CHUAIBUN / Quality Manager
( ) MR. BUNPOT SUWANNARAT / Technical Manager

This certificate may not be reproduced other than in full except with the prior written approval of PREMIER SYSTEM ENGINEERING CO., LTD.
The uncertainties are for a confidence probability of approximately 95 % .

@PSE-CAL

CERTIFICATE No. : T23-3490

CSR No. : 231425

Equipment	:	Liquid in Glass Thermometer
Manufacture	:	PRECISION
Model	:	-
Serial No.	:	5319
ID. No.	:	-
Received Date	:	20-Nov-2023
Calibration Date	:	24-Nov-2023

REFERENCE STANDARD INTRUMENT :

Instrument Type	Model	Serial No.	Cert. No.	Due Date	Traceability
Digital Thermometer With Sensor	1529	B17472	23I257	02-03-2024	TPA

CALIBRATION METHOD :

In-house method : CA.WI.11.043 (ASTM E77-14)

TRACEABILITY :

This Calibration Certificate is traceable to national standards which realize the unit of measurment according to the International System of Unit (SI) through :

TPA : Technology Promotion Association (Thailand-Japan), (NSC-TISI-TIS 17025 CALIBRATION 0008)

CALIBRATION RESULTS :

(/) Without Adjustment ( ) After Adjustment

Immersion : Total Type of Liquid : Alcohol

Ice Point Reading : -1.50 °C

Cal Point (°C)	Standard Temperature (°C)	UUC* Reading (°C)	Correction (°C)	Uncertainty (±°C)
4	5.202	4.0	1.202	0.58
25	26.042	25.0	1.042	0.58

COPY

Readability of UUC : 0.5 °C

UUC* : Unit Under Calibration

The uncertainties are for a confidence probability of approximately 95 % .

The above results are valid exclusively for calibration sample as mentioned in the report.

This result of calibration was found accurate as shown on date and place of calibration only.

-- End --

PREMIER SYSTEM ENGINEERING CO., LTD.
123 Moo 8 Kanjanavanit Rd., Banpru, Hatyai, Songkhla 90250
E-mail : pse-cal@sritranggroup.com ,Fax. : (074)222912 Tel. : 084-2148162, 084-2148165, 074-222900-9

NSC-TISI-TIS 17025
CALIBRATION 0024

CALIBRATION CERTIFICATE

CERTIFICATE No. : M23-1727
CSR No. : 231381

Customer	:	Southern Thai Consulting Co., Ltd. 59/45 Moo5 Srisoontorn, Talang, Phuket 83110
Equipment	:	Analytical Balance
Manufacturer	:	SARTORIUS
Model	:	PRACTUM224-IS
Serial No.	:	0035106544
ID. No.	:	-
Capacity	:	220 g
Resolution	:	0.0001 g
Instrument Condition	:	Good Condition
Location of Calibration	:	Customer Laboratory
Ambient Temperature	:	(30 ± 10) °C
Relative Humidity	:	(50 ± 20) %
Barometric Pressure	:	(1010 ±10) hPa
Date of Received	:	16-Nov-2023
Date of Calibration	:	16-Nov-2023
Date of Issued	:	20-Nov-2023

COPY

APPROVED BY :

APPROVED SIGNATORY
(/) MR. PIYAPONG RATTANAKAN / Calibration Manager
( ) MR. METHA CHUAIBUN / Quality Manager
( ) MR. BUNPOT SUWANNARAT / Technical Manager

Calibrated By : Mr. Piyapol Rongsawat
(Calibration Technician)

This certificate may not be reproduced other than in full except with the prior written approval of PREMIER SYSTEM ENGINEERING CO., LTD.
The uncertainties are for a confidence probability of approximately 95 % .

@PSE-CAL

Equipment	:	Analytical Balance
Manufacturer	:	SARTORIUS
Model	:	PRACTUM224-IS
Serial No.	:	0035106544
ID. No.	:	-
Date of Received	:	16-Nov-2023
Date of Calibration	:	16-Nov-2023

REFERENCE STANDARD INSTRUMENT :

Instrument Type	Norminal Value	Serial No.	Cert. No.	Due Date	Traceability
Standard Weight Set	100 mg ~ 500g	-	C02230001,2	03-01-2024	DKSH

CALIBRATION METHOD :

In-house method : CA.WI.11.015 based on UKAS LAB 14 : 2019

TRACEABILITY :

This Calibration Certificate is traceable to national standards which realize the unit of measurment according to the International System of Unit (SI) through :
DKSH : DKSH Technology Limited. (NSC-TISI-TIS 17025 CALIBRATION 0087)

CALIBRATION RESULTS :

(/) Without Adjustment ( ) After Adjustment

DETERMINATION OF THE STANDARD DEVIATION OF WEIGHT MACHINE (N=10)

Nominal Value (g)	Standard Deviation (g)
200	0.00008

COPY

EFFECT OF OFF CENTER LOADING AT 100 g

Position					Maximum Difference (g)
1	2	3	4	5	
100.0000	100.0001	100.0001	100.0001	99.9999	0.0001

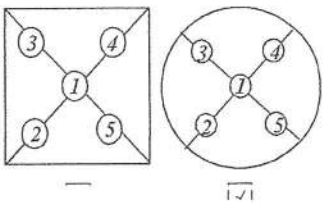

The uncertainties are for a confidence probability of approximately 95 % .

Equipment	:	Analytical Balance
Manufacturer	:	SARTORIUS
Model	:	PRACTUM224-IS
Serial No.	:	0035106544
ID. No.	:	-
Date of Received	:	16-Nov-2023
Date of Calibration	:	16-Nov-2023

CALIBRATION RESULTS : (Cont.)

(/) Without Adjustment ( ) After Adjustment

EFFECT OF TARE AT 100 g

Nominal Value (g)	UUC* Reading (g)	Correction (g)
20	20.0000	-0.00002
40	40.0000	-0.00003
60	60.0000	0.00000
80	79.9999	0.00009
100	99.9998	0.00018

ERROR OF INDICATION FROM NOMINAL VALUE

Nominal Value (g)	UUC* Reading (g)	Correction (g)	Uncertainty (±g)	Coverage Factor (k)
* Unload	0.0000	0.00000	0.00020	2.20
0.01	0.0100	0.00000	0.00020	2.20
0.05	0.0500	0.00000	0.00020	2.20
0.1	0.1000	0.00000	0.00020	2.20
0.5	0.5000	0.00000	0.00020	2.20
1	1.0000	-0.00001	0.00020	2.20
2	2.0000	-0.00002	0.00020	2.20
5	5.0000	-0.00002	0.00020	2.20
10	10.0000	0.00001	0.00020	2.18
20	20.0000	-0.00002	0.00020	2.18
40	40.0000	-0.00003	0.00020	2.14
60	60.0000	0.00000	0.00021	2.12
80	79.9999	0.00009	0.00023	2.08
100	100.0000	-0.00002	0.00023	2.08
120	120.0000	-0.00003	0.00026	2.05
140	140.0000	-0.00005	0.00027	2.04
160	160.0001	-0.00012	0.00028	2.03
180	180.0001	-0.00014	0.00031	2.02
200	200.0000	-0.00010	0.00032	2.02

UUC : Unit Under Calibration

The table as per (*) marked are not NSC-ONSC accreditation scope.

The uncertainties are for a confidence probability of approximately 95 % .

The above results are valid exclusively for calibration sample as mentioned in the report

This result of calibration was found accurate as shown on date and place of calibration only.

-- End --

COPY

PREMIER SYSTEM ENGINEERING CO., LTD.
123 Moo 8 Kanjanavanit Rd., Banpru, Hatyai, Songkhla 90250
E-mail : pse-cal@sritranggroup.com ,Fax. : (074)222912 Tel. : 084-2148162, 084-2148165, 074-222900-9

NSC-TISI-TIS 17025
CALIBRATION 0024

CALIBRATION CERTIFICATE

CERTIFICATE No. : V23-1972
CSR No. : 231381

Customer	:	Southern Thai Consulting Co., Ltd. 59/45 Moo5 Srisoontorn, Talang, Phuket 83110
Equipment	:	Conductivity
Manufacturer	:	APERA
Model	:	EC 8500
Serial No.	:	EC85001323271005
ID. No.	:	-
Resolution	:	0.1µS/cm, 1µS/cm, 0.01mS/cm
Instrument Condition	:	Good Condition
Location of Calibration	:	Customer Laboratory
Ambient Temperature	:	(25 ± 3) °C
Relative Humidity	:	(55 ± 15) %
Date of Received	:	16-Nov-2023
Date of Calibration	:	16-Nov-2023
Date of Issued	:	20-Nov-2023

COPY

APPROVED BY :

Calibrated By : Mr. Alongkorn Chewaisarakul
(Calibration Technician)

APPROVED SIGNATORY
(/) MR. PIYAPONG RATTANAKAN / Calibration Manager
( ) MR. METHA CHUAIBUN / Quality Manager
( ) MR. BUNPOT SUWANNARAT / Technical Manager

This certificate may not be reproduced other than in full except with the prior written approval of PREMIER SYSTEM ENGINEERING CO., LTD.
The uncertainties are for a confidence probability of approximately 95 % .

@PSE-CAL

Equipment	:	Conductivity
Manufacturer	:	APERA
Model	:	EC 8500
Serial No.	:	EC85001323271005
ID. No.	:	-
Date of Received	:	16-Nov-2023
Date of Calibration	:	16-Nov-2023

REFERENCE STANDARD INSTRUMENT :

Instrument Type	Nominal Value/Model	Lot No.	Batch. No.	Due Date	Traceability
Conductivity Standard	84 uS/cm	879340	879340	14-03-2024	CPA Chem
Conductivity Standard	1413.0uS/cm	879342	879342	13-03-2024	CPA Chem
Conductivity Standard	12.88 mS/cm	879343	879343	14-03-2024	CPA Chem

CALIBRATION METHOD :

In-house method : CA.WI.11.181 based on direct measurement by using certified reference material (CRM)

TRACEABILITY :

This Calibration Certificate is traceable to national standards which realize the unit of measurment according to the International System of Unit (SI) through :

CPA Chem : CPA chem Ltd. (ANAB Cert No. AR-1835)

CALIBRATION RESULTS :

(/) Without Adjustment ( ) After Adjustment

Function : Chemical Measurement

Standard Buffer Solutions (µS/cm)	UUC Reading (µS/cm)	Correction (µS/cm)	Uncertianty (±µS/cm)	Coverage Factor (k)
* 84.0	82.7	1.28	1.2	2.01
1413.0	1410	3.4	19	2.00

Standard Buffer Solutions (mS/cm)	UUC Reading (mS/cm)	Correction (mS/cm)	Uncertianty (± mS/cm)	Coverage Factor (k)
12.88	12.94	-0.06	0.18	2.00

UUC : Unit Under Calibration
The table as per (*) marked are not NSC-ONSC accreditation scope.
The uncertainties are for a confidence probability of approximately 95 % .
The above results are valid exclusively for calibration sample as mentioned in the report.
This result of calibration was found accurate as shown on date and place of calibration only.

COPY

-- End --

ภาคผนวกที่ 5

แผนฉุกเฉินกรณีเกิดเหตุเพลิงไหม้

Fire Emergency Plan

Fire Emergency Flow Chart

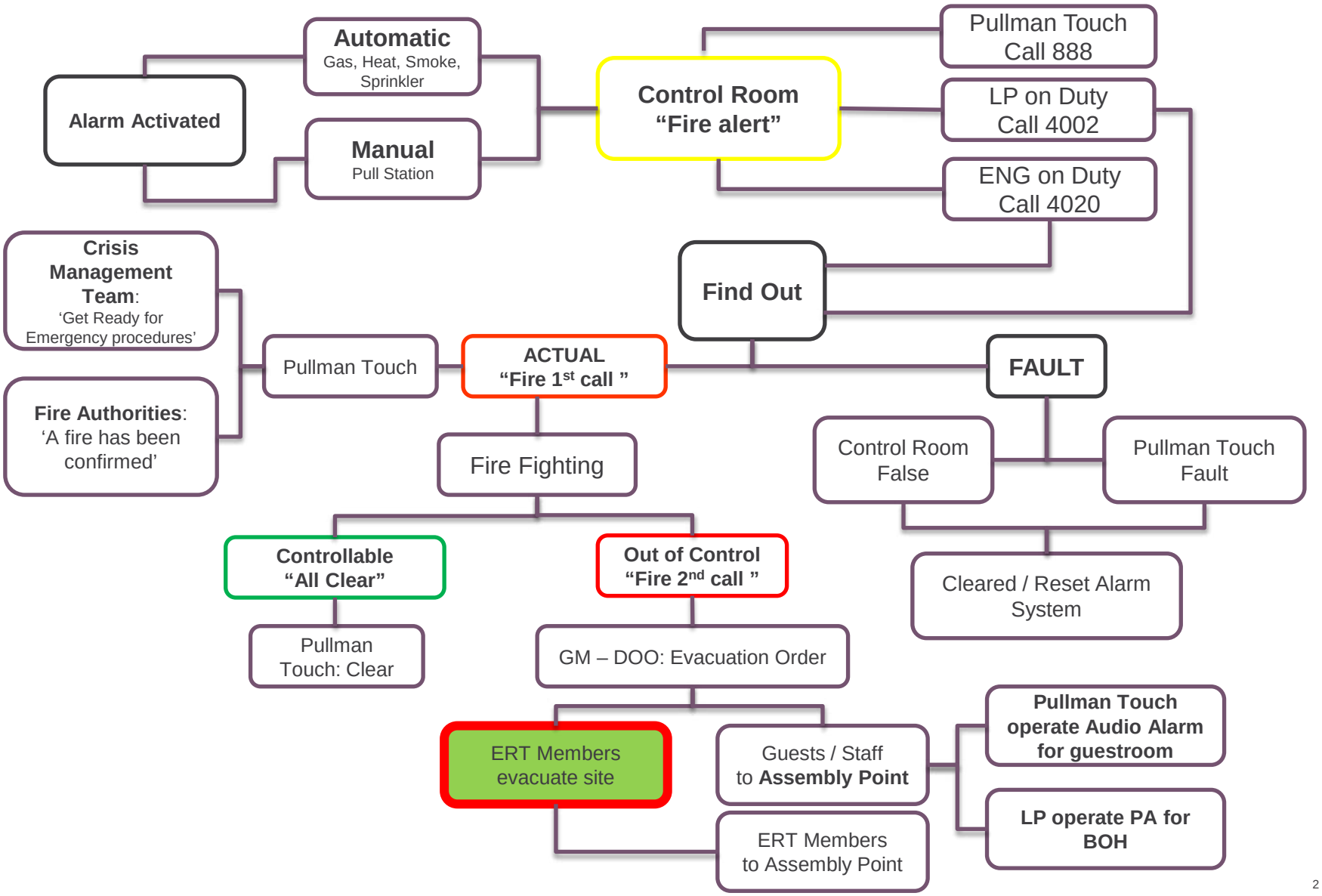

PULLMAN TOUCH

1. Receive a call from Control Room “Fire Alert at (Location)”

- ❑ **Record in log and standby in case of the guest call and ask for information**

“Thank you for your call, we have fire alarm device activated, our emergency response team is checking the system. Please stay calm and remain in your room/villa. We will keep informed once we have completed safety check. Thanks”

2. Receive a call from Control Room “Fire First Call” at (Location)”

- ❑ **Call Fire Department & Ambulance for standby**
- ❑ **Send SMS to all Crisis Management Team**

“Fire 1st Call- Fire confirmed in (Location), stay calm & get ready for evacuation procedure”

- ❑ **Call all Crisis Management Team**

“Fire 1st Call- Fire confirmed in (Location), stay calm & get ready for evacuation procedure”

3. Receive a call from Control Room “Fire 2nd Call”

- ❑ **Call Fire Department & Ambulance to be on site**
- ❑ **Send SMS to all Crisis Management Team**

“Fire 2nd Call- Fire is out of control. Proceed to evacuation procedure”

- ❑ **Call all Crisis Management Team.**
- ❑ **Call back to LP office “Crisis Management Team called is done”**

“Fire 2nd Call- Fire is out of control. Proceed to evacuation procedure”

- ❑ **Wait until the 2nd bell alarm sound is finished and Operate the “Audio Alarm System” for guest room**
- ❑ **Evacuate to Assembly point**

AUDIO ALARM SYSTEM (GUEST ROOM)

1. Click “Board Casting System” from Pullman Touch Personal Computer desktop

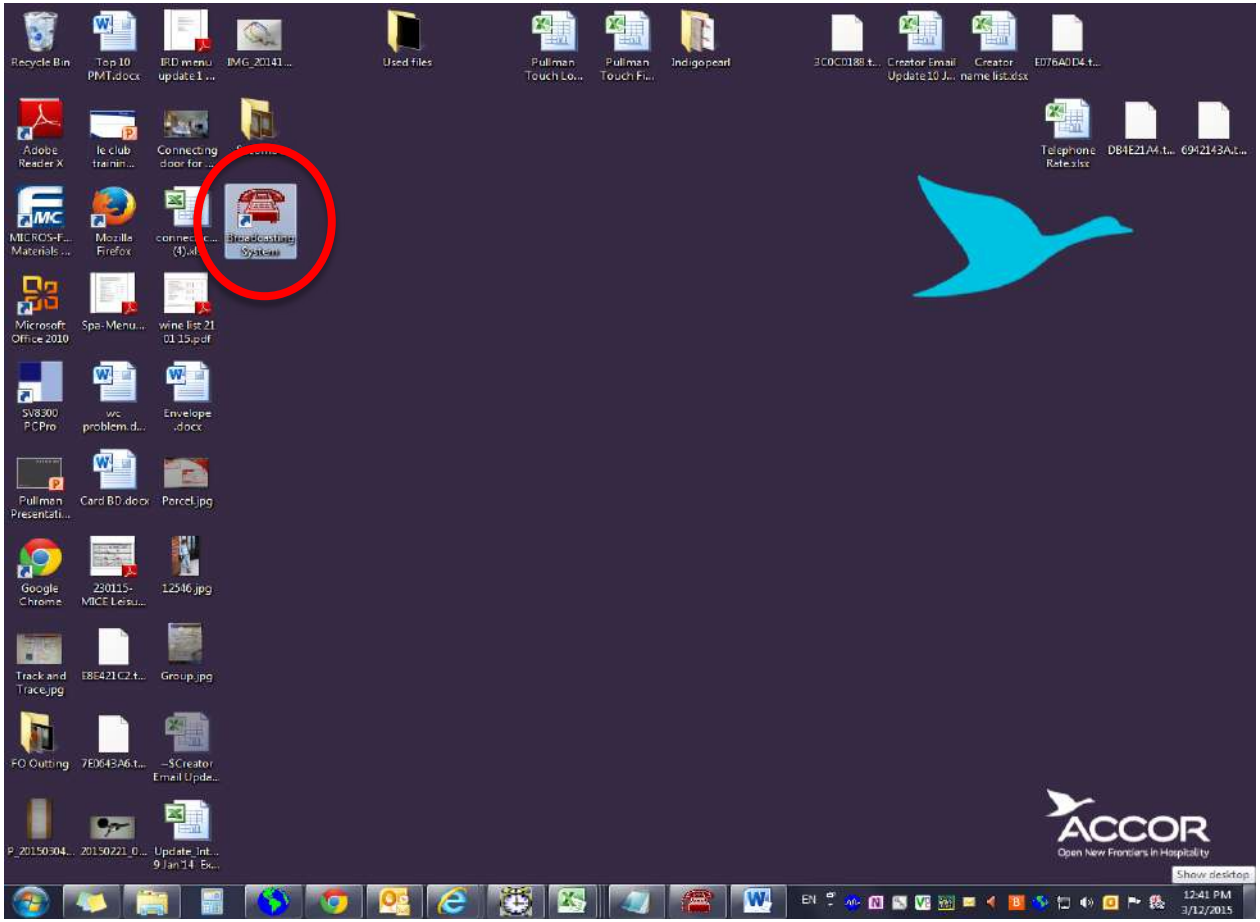

AUDIO ALARM SYSTEM (GUEST ROOM)

2. Click tool bar “Activate Emergency Alarm and click the building which dicovered of fire (The phone will be rang for 8 rooms (Occupied) at the same time. Then, the next 8 rooms around will be rang”

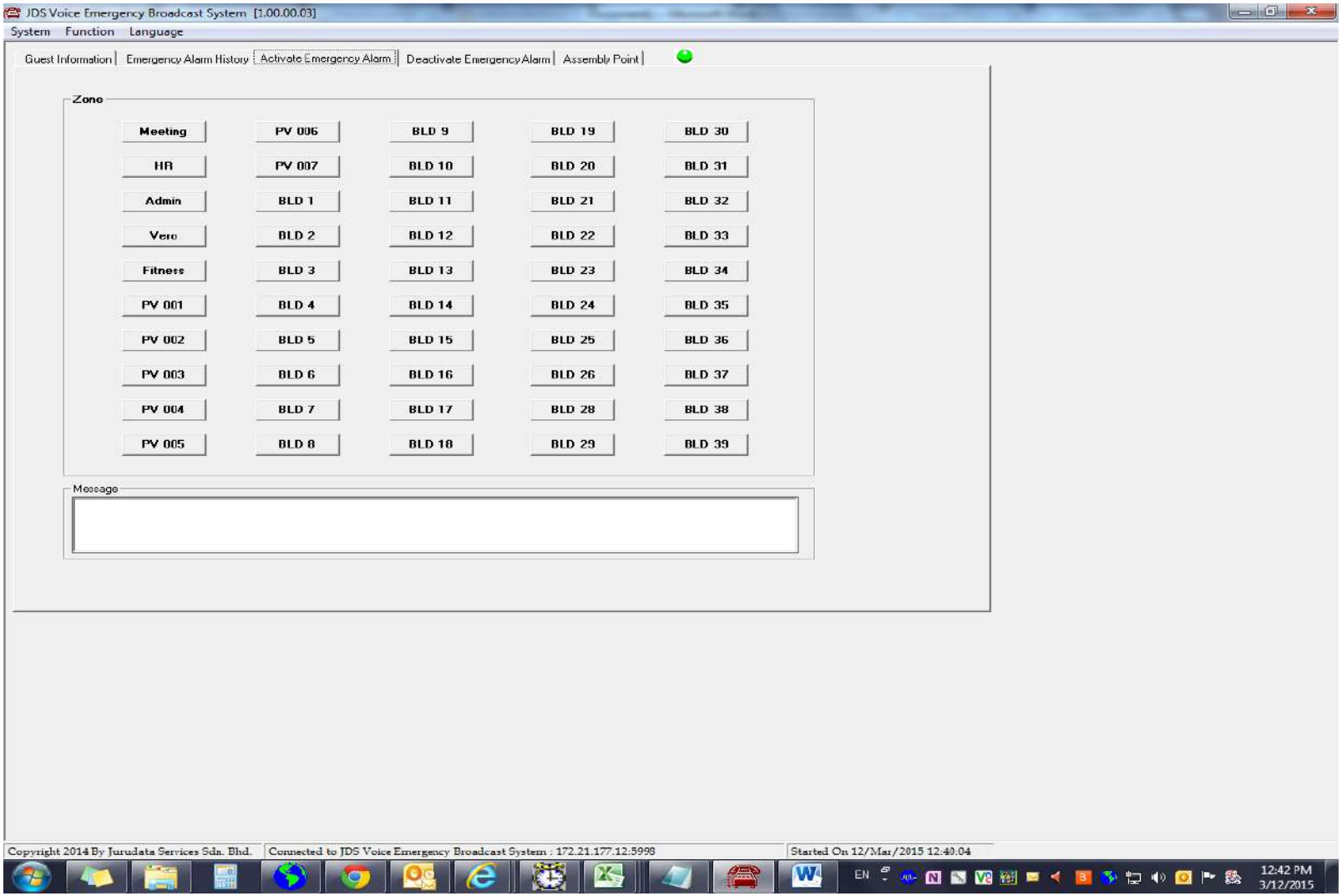

AUDIO ALARM SYSTEM (GUEST ROOM)

3. Click tap bar “Deactivated Emergency Alarm” and click “Deactivate” for stop the audio alarm system

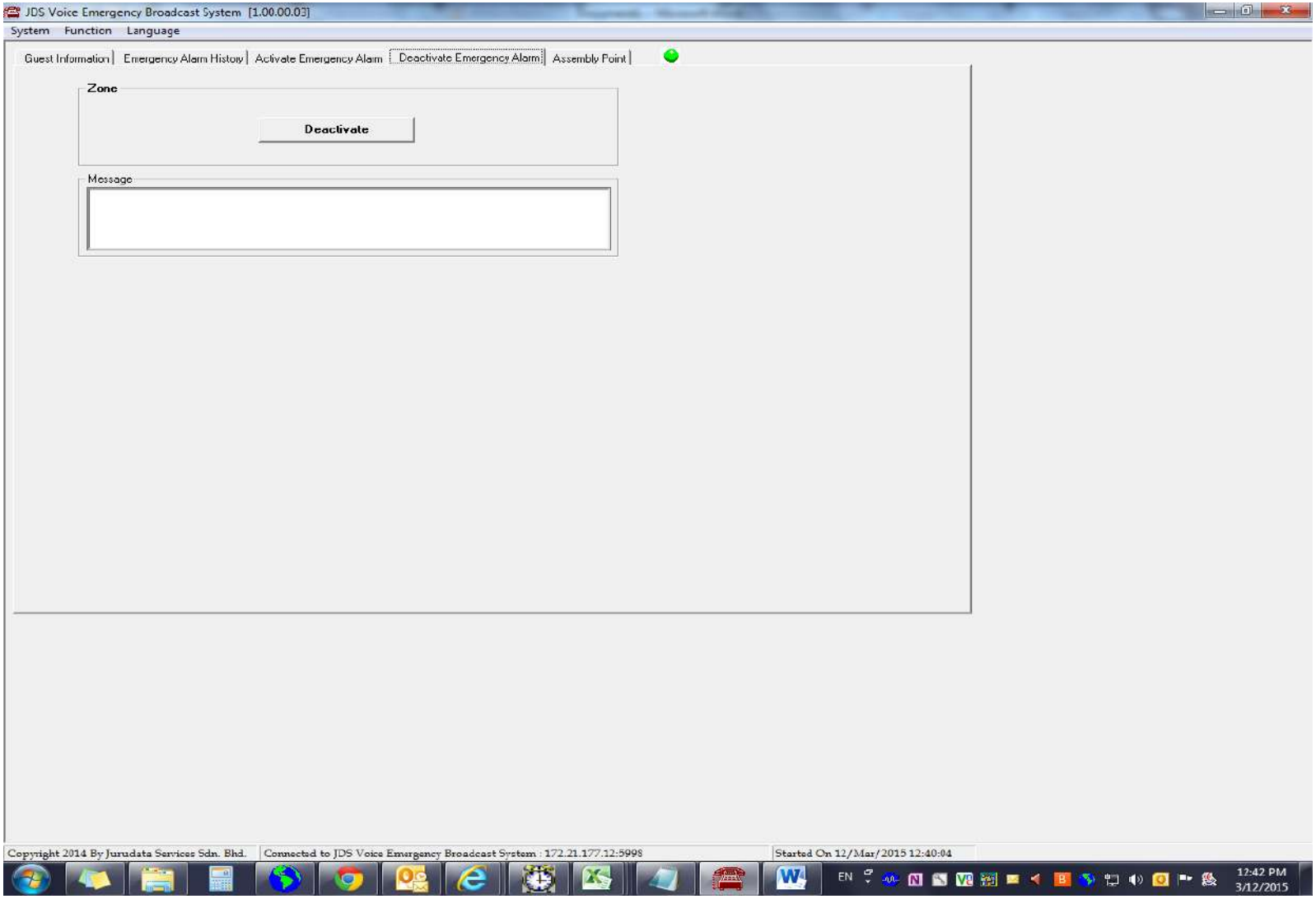

Local Crisis Management Committee
Pullman Phuket Arcadia Naithon Beach

No	Role	1st person	Mobile	2nd person	Mobile
1	Chief Commander*	K. Brett	081-3707116	N/A	N/A
2	Property Coordinator*	K. Jack	062-8854566	K. Nae	089-5921144
3	Safety & Security Coordinator*	K. Zax	087-2683680	K. Pan	086-4343609
5	Connector Coordinator*	K. Jeab	099-3642265	K. Honey	080-5211189
6	Guest Coordinator*	K. Ing	081-7871058	K. Mook	080-1009930
7	Finance Coordinator	K. Orn	081-8116224	K. Cheena	089-2993920
8	Beverage Supply Coordinator	K. Albert	080-112-1693	K. Pong	061-6530677
9	Food Supply Coordinator	K. Dennis	082-1509611	K.Ya	062-2452177
10	Living Supply Coordinator	K. Pla	081-9581013	K. Tri	095-1462826
11	Communication Coordinator	K. Chai	081-8937876	K. Man	086-7160864
12	Public Relation Coordinator	K. Kampi	081-9381809	K. Pinky	085-7828884
13	Recorder	K. Bhum	086-9445882	K. Bee	089-4743779

1. GENERAL MANAGER (CHIEF COMMANDER)

The 1st SMS or Call / “Fire 1ST Call- Fire confirmed in (Location), stay calm & get ready for evacuation procedure”

- ❑ **Go to the Office to collect his Walkie Talkie (Using channel 1) and unpack Emergency bag, wear the reflective jacket, check torch, whistle and get ready for evacuation procedures**

The 2nd SMS or Call / “Fire 2nd Call - Fire is out of control. Proceed to evacuation procedure”

- ❑ **Move immediately to Assembly Point.**
- ❑ **Communication with the guests at Assembly point.**
- ❑ **Inform Crisis Team at Bangkok**

Note: If you are not in the hotel and can’t come back to hotel, you should immediately call your assistant or senior person who can in charge for your role!

2. DIRECTOR OF OPERATIONS (2ND CHIEF COMMANDER)

The 1st SMS or Call / “Fire 1ST Call- Fire confirmed in (Location), stay calm & get ready for evacuation procedure”

- ❑ **Go to the Office to collect his Walkie Talkie (Using channel 1) and unpack Emergency bag, wear the reflective jacket, check torch, whistle and get ready for evacuation procedures**

The 2nd SMS or Call / “Fire 2nd Call - Fire is out of control. Proceed to evacuation procedure”

- ❑ **Move immediately to Assembly Point.**
- ❑ **Communication with the guests at Assembly point.**
- ❑ **Inform Crisis Team at Bangkok**

Note: If you are not in the hotel and can’t come back to hotel, you should immediately call your assistant or senior person who can in charge for your role!

3. CHIEF ENGINEER (PROPERTY COORDINATOR)

The 1st SMS or Call / "Fire 1ST Call- Fire confirmed in (Location), stay calm & get ready for evacuation procedure"

- ❑ **Immediately send at least 2 staffs (ERT) to Loss Prevention Office.**
- ❑ **Go to the Office to collect his Walkie Talkie (Using channel 1) and unpack Emergency bag, wear the reflective jacket, check torch, whistle and standby for evacuation procedures.**
- ❑ **Assign Duty Engineer to switch off main electrical switch, cut off main gas valve and turn on Fire Pump (During manual system).**

The 2nd SMS or Call / "Fire 2nd Call - Fire is out of control. Proceed to evacuation procedure"

- ❑ **Assign Duty Engineer standby at Fire Pump.**
- ❑ **Switch off all electrical equipments in respective area.**
- ❑ **Take working roster and close the door and evacuate to Assembly Point**
- ❑ **Get staff name list from HR and conduct roll call to ensure all staffs are safe and report the result to ERT Leader.**

Note: If you are not in the hotel and can't come back to hotel, you should immediately call your assistant or senior person who can in charge for your role!

4. LOSS PREVENTION MANAGER (SAFETY COORDINATOR)

The 1st SMS or Call / "Fire 1ST Call- Fire confirmed in (Location), stay calm & get ready for evacuation procedure"

- ❑ **Go to the Office to collect his Walkie Talkie (Using channel 1) and unpack Emergency bag, wear the reflective jacket, check torch, whistle and standby for evacuation procedures.**
- ❑ **Immediately proceed to fire scene.**
- ❑ **Assist ERT to stop fire**
- ❑ **Decision maker to evacuate all guests & staffs if need**

The 2nd SMS or Call / "Fire 2nd Call - Fire is out of control. Proceed to evacuation procedure"

- ❑ **Evacuate to Assembly point**

Note: If you are not in the hotel and can't come back to hotel, you should immediately call your assistant or senior person who can in charge for your role!

5. FRONT OFFICE MANAGER (GUEST COORDINATOR)

The 1st SMS or Call / "Fire 1ST Call- Fire confirmed in (Location), stay calm & get ready for evacuation procedure"

- ❑ **Immediately send at least 2 staffs (ERT) to Loss Prevention Office.**
- ❑ **Go to the Office to collect her Walkie Talkie (Using channel 1) and unpack Emergency bag, wear the reflective jacket, check torch, whistle and standby for evacuation procedures.**
- ❑ **Print out guest name list by room number for 5 set standby for evacuation process.**

The 2nd SMS or Call / "Fire 2nd Call - Fire is out of control. Proceed to evacuation procedure"

- ❑ **Inform all guests and staffs in respective to evacuate to Assembly Point.**
- ❑ **Make sure that all guests and staffs in respective area are evacuated to Assembly Point.**
- ❑ **Secure and remove all important paper document and cash to keep it in Safe area.**
- ❑ **Switch off all electrical equipments in respective area.**
- ❑ **Take working roster and close the door and evacuate to Assembly Point**
- ❑ **Get staff name list, department sign from HR and conduct roll call to ensure all staffs are safe and report the result to ERT Leader.**
- ❑ **Conduct roll call for all guests & report the result to ERT Leader.**

Note: If you are not in the hotel and can't come back to hotel, you should immediately call your assistant or senior person who can in charge for your role!

6. DIRECTOR OF TALENT & CULTURE (STAFF COORDINATOR)

The 1st SMS or Call / "Fire 1ST Call- Fire confirmed in (Location), stay calm & get ready for evacuation procedure"

- ❑ **Immediately send at least 2 staffs (ERT) to Loss Prevention Office.**
- ❑ **Go to the Office to collect her Walkie Talkie (Using channel 1) and unpack Emergency bag, wear the reflective jacket, check torch, whistle and standby for evacuation procedures.**
- ❑ **Print out name list report of all staffs who are working on duty from Eagle System to standby for Evacuation process.**
- ❑ **Keep all important documents in emergency bag.**

The 2nd SMS or Call / "Fire 2nd Call - Fire is out of control. Proceed to evacuation procedure"

- ❑ **Inform all staffs in respective to evacuate to Assembly Point.**
- ❑ **Make sure that all staffs in respective area are evacuated to Assembly Point.**
- ❑ **Switch off all electrical equipments in respective area.**
- ❑ **Take working roster and close the door and evacuate to Assembly Point**
- ❑ **Take staff name list, department sign, close the door and evacuate to Assembly Point**
- ❑ **Distribute staff name list to manager of each department**

Note: If you are not in the hotel and can't come back to hotel, you should immediately call your assistant or senior person who can in charge for your role!

7. DIRECTOR OF FINANCE (FINANCIAL COORDINATOR)

The 1st SMS or Call / "Fire 1ST Call- Fire confirmed in (Location), stay calm & get ready for evacuation procedure"

- ❑ **Immediately send at least 2 staffs (ERT) to Loss Prevention Office.**

The 2nd SMS or Call / "Fire 2nd Call - Fire is out of control. Proceed to evacuation procedure"

- ❑ **Inform all staffs in respective to evacuate to Assembly Point.**
- ❑ **Secure and remove all important paper document and cash to keep it in Safety Box (Fire Proof)**
- ❑ **Make sure that all staffs in respective area are evacuated to Assembly Point.**
- ❑ **Switch off all electrical equipments in respective area.**
- ❑ **Take working roster and close the door and evacuate to Assembly Point**
- ❑ **Get staff name list from HR and conduct roll call to ensure all staffs are safe and report the result to ERT Leader.**

Note: If you are not in the hotel and can't come back to hotel, you should immediately call your assistant or senior person who can in charge for your role!

8. DIRECTOR OF F&B (BEVERAGE SUPPLY COORDINATOR)

The 1st SMS or Call / “Fire 1ST Call- Fire confirmed in (Location), stay calm & get ready for evacuation procedure”

- ❑ **Immediately send at least 2 staffs (ERT) to Loss Prevention Office.**

The 2nd SMS or Call / “Fire 2nd Call - Fire is out of control. Proceed to evacuation procedure”

- ❑ **Inform all guests and staffs in respective to evacuate to Assembly Point.**
- ❑ **Secure and remove all important paper document and cash to keep it in Safe area.**
- ❑ **Make sure that all guest and staffs in respective area are evacuated to Assembly Point.**
- ❑ **Switch off all electrical equipments in respective area.**
- ❑ **Take working roster and close the door and evacuate to Assembly Point**
- ❑ **Get staff name list from HR and conduct roll call to ensure all staffs are safe and report the result to ERT Leader.**
- ❑ **To be in charged for beverage supplier (If need)**

Note: If you are not in the hotel and can’t come back to hotel, you should immediately call your assistant or senior person who can in charge for your role!

9. EXECUTIVE CHEF (FOOD SUPPLY COORDINATOR)

The 1st SMS or Call / “Fire 1ST Call- Fire confirmed in (Location), stay calm & get ready for evacuation procedure”

- ❑ **Immediately send at least 2 staffs (ERT) to Loss Prevention Office.**

The 2nd SMS or Call / “Fire 2nd Call - Fire is out of control. Proceed to evacuation procedure”

- ❑ **Inform all staffs in respective to evacuate to Assembly Point.**
- ❑ **Secure and remove all danger equipment, chemical and keep it in store.**
- ❑ **Make sure that all staffs in respective area are evacuated to Assembly Point.**
- ❑ **Switch off all electrical equipments in respective area.**
- ❑ **Take working roster and close the door and evacuate to Assembly Point**
- ❑ **Get staff name list from HR and conduct roll call to ensure all staffs are safe and report the result to ERT Leader.**
- ❑ **To be in charged for food supplier (If need)**

Note: If you are not in the hotel and can’t come back to hotel, you should immediately call your assistant or senior person who can in charge for your role!

10. EXECUTIVE HOUSEKEEPER (LIVE SUPPLY COORDINATOR)

The 1st SMS or Call / “Fire 1ST Call- Fire confirmed in (Location), stay calm & get ready for evacuation procedure”

- ❑ **Immediately send at least 2 staffs (ERT) to Loss Prevention Office.**

The 2nd SMS or Call / “Fire 2nd Call - Fire is out of control. Proceed to evacuation procedure”

- ❑ **Inform all staffs in respective to evacuate to Assembly Point.**
- ❑ **HK Supervisor and Room Attendant knock the guest’s door and point them go to Assembly Point. Then, use chalk to mark “X” on door if no guest in room, “/” on door if disable guest. Make sure that the guests in respective area are evacuate to Assembly Point. Contact Executive Housekeeper in case of disable or injured guests found in room.**
- ❑ **Shut down Laundry machine (Night mode)**
- ❑ **Make sure that all staffs in respective area are evacuated to Assembly Point.**
- ❑ **Switch off all electrical equipments in respective area.**
- ❑ **Take working roster and close the door and evacuate to Assembly Point**
- ❑ **Get staff name list from HR and conduct roll call to ensure all staffs are safe and report the result to ERT Leader.**

Note: If you are not in the hotel and can’t come back to hotel, you should immediately call your assistant or senior person who can in charge for your role!

11. IT MANAGER (COMMUNICATION COORDINATOR)

The 1st SMS or Call / “Fire 1ST Call- Fire confirmed in (Location), stay calm & get ready for evacuation procedure”

- ❑ **Immediately report to Loss Prevention Office.**
- ❑ **Standby and get ready to operate PA system (Evacuation Public**

The 2nd SMS or Call / “Fire 2nd Call - Fire is out of control. Proceed to evacuation procedure”

- ❑ **Wait until the 2nd bell alarm sound is finished and operate PA system (Evacuation Public Announcement) for BHO and Public areas.**
- ❑ **Switch off all electrical equipments in respective area.**
- ❑ **Take back up tape, monthly roster, close the door and evacuate to Assembly Point**
- ❑ **To be in charged for communication supplier (If need)**

Note: If you are not in the hotel and can’t come back to hotel, you should immediately call your assistant or senior person who can in charge for your role!

12. PUBLIC RELATIONS MANAGER(PUBLIC RELATION COORDINATOR)

The 1st SMS or Call / “Fire 1ST Call- Fire confirmed in (Location), stay calm & get ready for evacuation procedure”

- ❑ **Immediately send at least 1 staff (ERT) to Loss Prevention Office.**

The 2nd SMS or Call / “Fire 2nd Call - Fire is out of control. Proceed to evacuation procedure”

- ❑ **Inform all staffs in respective to evacuate to Assembly Point.**
- ❑ **Secure and remove all important paper document and cash to keep it in Safe area**
- ❑ **Make sure that all staffs in respective area are evacuated to Assembly Point.**
- ❑ **Switch off all electrical equipments in respective area.**
- ❑ **Take working roster and close the door and evacuate to Assembly Point**
- ❑ **Get staff name list from HR and conduct roll call to ensure all staffs are safe and report the result to ERT Leader.**
- ❑ **To be in charged for Media (If need)**

Note: If you are not in the hotel and can’t come back to hotel, you should immediately call your assistant or senior person who can in charge for your role!

13. PERSONAL ASSISTANT TO GM (RECORDER)

The 1st SMS or Call / “Fire 1ST Call- Fire confirmed in (Location), stay calm & get ready for evacuation procedure”

- ❑ **Immediately call General Manager / Director of Operations to remind him for situation.**
- ❑ **Check record of disable guest in house and report the information to ERT leader**

The 2nd SMS or Call / “Fire 2nd Call - Fire is out of control. Proceed to evacuation procedure”

- ❑ **Switch off all electrical equipments in respective area and evacuate to Assembly Point**
- ❑ **Get staff name list from HR and conduct roll call to ensure all staffs are safe and report the result to ERT Leader.**
- ❑ **To be in charged for Recorder and send information to Loss Prevention Manager.**

Note: If you are not in the hotel and can’t come back to hotel, you should immediately call your assistant or senior person who can in charge for your role!

14. EMERGENCY RESPONSE TEAM LEADER (ERT LEADER)

The 1st SMS or Call / “Fire 1ST Call- Fire confirmed in (Location), stay calm & get ready for evacuation procedure”

- ❑ **Assign role of each ERT members. Then, ERT stand by and get ready for evacuation procedures**
- ❑ **Coordinate with LP & Duty Engineer in case of more ERT required.**

The 2nd SMS or Call / “Fire 2nd Call - Fire is out of control. Proceed to evacuation procedure”

- ❑ **Send ERT member to the post as per assignment.**
- ❑ **Send ERT member to take disabled guests to Assembly area**
- ❑ **Proceed to Assembly point.**
- ❑ **Coordinate department head for result of guest and staff number counting.**
- ❑ **In case of guest or staff missing, he will coordinate with ERT member for searching**
- ❑ **Wait until all guests and staffs include ERT members move to Assembly Point. Then, he will report the result to Chief Commander.**

ERT Post Allocation

No	Department	Report Time	Team	Name	Contact Number	Time out	Time in	Remark
1				/				
2				/				
3				/				
4				/				
5				/				
6				/				
7				/				
8				/				
9				/				
10				/				
11				/				
12				/				
13				/				
14				/				
15				/				

ERT Post Allocation

Team A: Fire scene
Team B: Assembly point (First Aid)
Team C: Meeting drop off
Team D: Meeting room
Team E: In front of Bld.2
Team F: Bld. 3 Junction
Team G: Banyan Junction
Team H: Bld.18 junction
Team I: Central junction
Team J: Kid's club junction
Team K: Stair between Bld.22-23
Team L: GM house

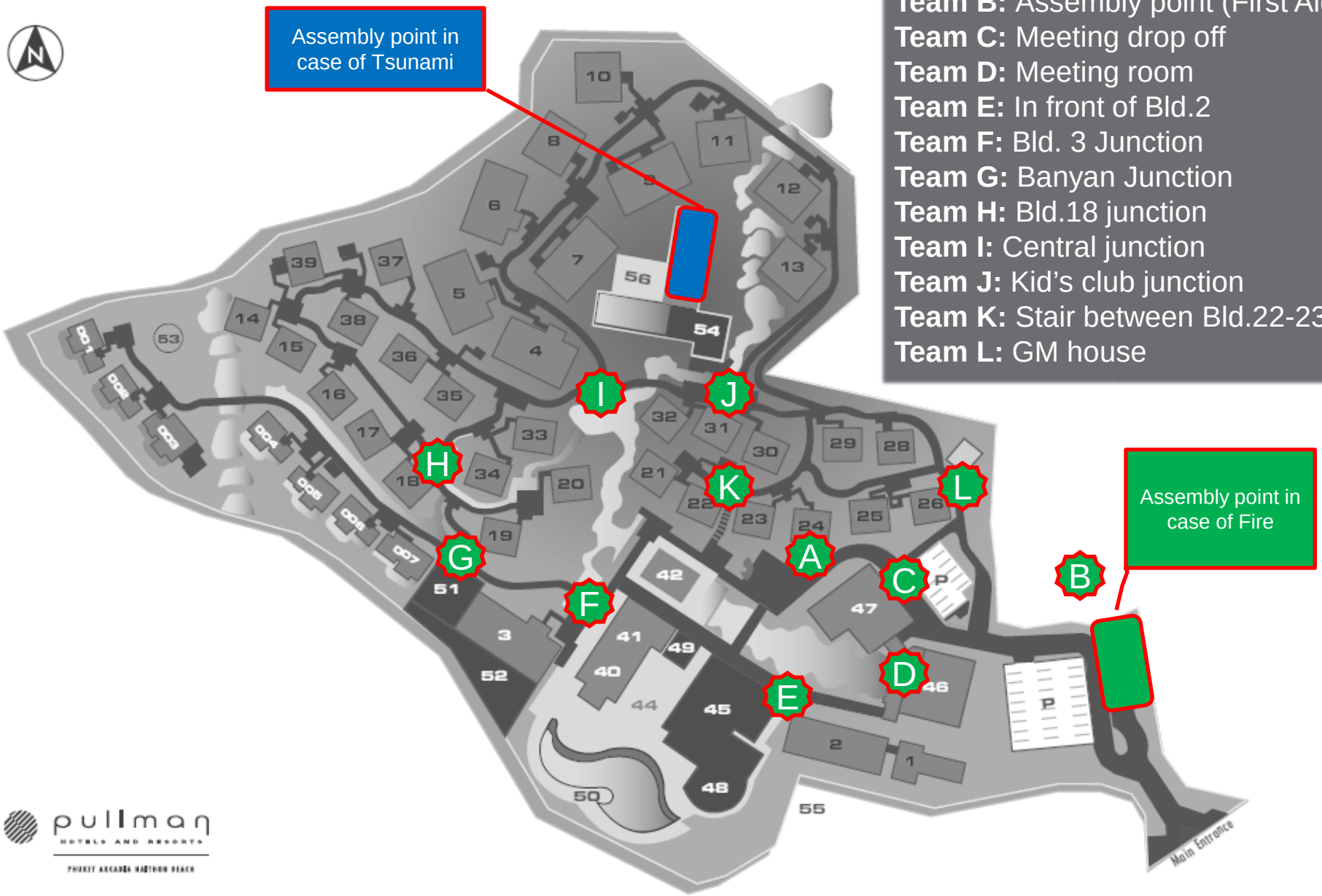

Fire Evacuation Route

Tsunami Evacuation Route

ภาคผนวกที่ 6

แผนฉุกเฉินกรณีเกิดแผ่นดินไหวและสึนามิ

28. EARTHQUAKE

NOTICE

This guidance is an aid to managing sensitive situations.
Its recommendations may be followed simultaneously, or in a different order, as the situation requires.
Swift action is essential: the first hour is crucial.
The top priority is to take effective action.
Managing sensitive situations is a team effort involving all levels of the organisation.

Definition: **ground-shaking that can induced the collapse of buildings and tsunami.**

You first need to be aware about the seismic risk with intensity level for your hotel and you also need to know if your building is adapted to seismic risk and until which level. In case of doubt, please check with your risk manager.

TO ALWAYS KEEP IN MIND, especially if the hotel is located in a seismic zone:

>> First of all - before

Check regularly your equipment

- ☐ Check that all high furniture units (above 1.20 meter) are well fixed to the wall with adapted fixation. Edges on shelves can also prevent some objects from falling off.
- ☐ Check that electric cabinets and the generator are well fixed to the wall (foot and head).
- ☐ Check that hanged pipes (gas, water) are correctly fixed in order to minimise swinging in case of vibrations.
  In hotels where seismic risk is high, specific seismic gas shutoff valves need to be installed.
- ☐ Check that all the emergency equipment is suitably stocked.
- ☐ Check that alternative means of communication (satellite telephone, HF radio handsets, etc.) are working properly and can be used at any moment (batteries are charged).
- ☐ Conceal sensitive equipment and documents (IT equipment, accounts, insurance documents, guest and staff lists, etc.).
- ☐ Have some basic equipment and foodstuff (drinking water, dried food, torches, first aid kit, tools, etc.) in place.
- ☐ Take health advice on using water, managing sanitation and waste, etc.

Prepare the team to respond

- ☐ Identify a second assembly area. In case of an earthquake, assembly area in front of the hotel or any building is not safe. You need to find a large open area with no tall or other falling hazards building.
- ☐ Have relevant staff received training on the earthquake preparation and response procedures including how to determine if evacuation is required and how to manage an evacuation.

Important NOTE: During an earthquake, **it is often much safer to stay inside a building** rather than immediately going outside as glass and masonry can fall onto the street. You do not need to evacuate a building straight away unless it's showing obvious signs of distress or you need to leave due to a tsunami risk.

- ☐ Consider which job roles will be involved in the earthquake response and evacuation. It is not realistic for the Duty Manager to take on all tasks.
  - *What job roles can tasks be delegated to?*
  - *What will the procedure be at night time when limited staff are available to assist?*

>> During an earthquake

Security measures

- ☐ Keep calm
- ☐ Quickly *DROP*, *COVER* & *HOLD*

  - **Drop** to the ground (to avoid falling).
  - Take **cover** under something strong, like a study desk or table.
  - **Hold** onto it until the shaking stops.

If possible:

- ☐ Move away from glass windows & doors and equipment or shelves that may fall.

If outside:

- ☐ Move away from buildings, trees, and power lines, then **DROP**, **COVER**, & **HOLD**.

>> When the tremors stop

Response and rescue

- ☐ Expect aftershocks. If they happen repeat the above procedure

If possible:

- ☐ Protect yourself from further danger by putting on long pants, a long-sleeved shirt, sturdy shoes and work gloves.
- ☐ Check yourself and others for injuries, provide first aid assistance. Set up a safe area for the injured if required.
- ☐ **Only if safe to do** so, conduct a building check to assess damage (walls, floors, doors, staircases & windows) and check for people who may be trapped. Instruct building Chief Engineer to:
  - Lookout for live electric wires and any other hazards. If live wires or a gas or water leak is detected, staff should immediately evacuate and report this to the building Chief Engineer who will arrange for the service to be turned off at mains if possible.
  - Check for small fires and put them out, if trained and it is safe.
  - Check for people who may be trapped, including elevators or toilets (doors opening can be blocked after the shake), or those who may need special assistance, and report back. Any required rescue operations should be left to trained specialists.
- ☐ Call the emergency services if required. Designate a member of staff to greet and guide the emergency services and authorities if relevant.
  - If phone lines are down, use the satellite phone to contact emergency/rescue services. Refer to emergency contact list for relevant phone numbers.
- ☐ Check all services (water, gas, electricity): turn them off at the first time after the Earthquake, preventing derive other disaster. Moreover:
  - When you are in a jam gas leak: cover your mouse and your nose with a wet towel or clothes; do not use fire or turn on electrical equipment, pay attention to metal shock.
  - Grovel on ground when meet fire, cover your mouse and your nose with a wet towel and creep to safe place against the wind.
  - When meet poisonous gas revealed, cover your mouse and your nose with a wet towel and run to upped hand against the wind.
- ☐ Do not expect fire fighters, police or paramedics to help you, they may not be available.

- ☐ Update General Manager and Chief Engineer. Use satellite phone if phone lines are down.

  If they cannot be reached contact the country/region management (immediate line manager and HR) and the crisis coordinator at the country/region head office.

- ☐ Inform guests and staff: do not use elevator, do not jump, do not crowd.

Proceed to evacuation

- ☐ Advise everyone to evacuate. Advise people to take essential belongings with them if safe to do so (mobile phone or other mean of communication, ID, keys, important medicine…)

  In a serious earthquake you may not be able to re-enter the building for a significant time.

- ☐ Advice guests not to use elevators. Check fire escapes are safe to use. If possible, secure cash & premises before leaving.
- ☐ Take most recent back-up reports, rosters, and guest in-house lists, mobile phone and hotel satellite phone with you.
- ☐ The safest route and assembly area must be identified before leaving the building. If usual assembly point is not safe, move everyone to a large open area with no tall or other falling hazards buildings ▫ **DO NOT make the assembly area in front of the hotel or any building: the potential building facade collapse represent a vital risk.**
- ☐ If guests have already begun evacuating, assign staff members to check external emergency exits and redirect guests to the safe evacuation point. Instruct the staff in charge of evacuation to proceed with caution when outside and look out for any unstable objects which may fall from above.
- ☐ In an evacuation:
  - All power and gas supplies must shut off before leaving, if it is not already done.
  - After room being checked, draw a mark as a "X" on the door to indicate that the room has been evacuated.

>> Once the immediate danger has passed

- ☐ Designate the Crisis Committee, convene a meeting with the members to coordinate the next steps to take.

Organise help for victims

- ☐ Designate a member of staff to greet and guide the emergency services and authorities.
- ☐ For hygiene and decency reasons, if the disaster has disrupted the emergency services, help in dealing with the bodies of the deceased:
  - maintain the person's dignity (no photography)
  - protect the sensitivities of those present until the emergency services arrive.

  Ideally, bodies should be stored in a cool place (e.g. a cold store) and out of sight.

- ☐ Using staff and guest lists:
  - identify eventual victims and anyone injured.
  - mark off attendance to determine who may be missing.

- ☐ Collect key information about the victim.

  Name, address, people to contact, medical information, etc.

- ☐ Instruct any available staff to look after guests and provide reassurance.
- ☐ Ensure family/friends are looked after (especially children and dependent adults) if they are in the hotel.
- ☐ Update hotel staff.
  - *Keep to the facts to prevent rumours.*
  - *Remind them to make no comment if asked questions by the media or other guests.*
- ☐ Ensure hotel's goods and eventual victim's personal effects are kept securely.

Organise management of the event

- ☐ Monitor networks likely to provide advice and information. Local radio stations will be broadcasting the most appropriate advice from emergency management officials.
  For example: online, radio, TV, specialist warning networks, information from the authorities.
- ☐ If the damage is severe and widespread you may be required to supervise guests and staff on site for an extended period e.g. 72 hours. Secure adequate water and food supplies and locate Civil Defence kits.
- ☐ Plan rostering accordingly considering staff availability.
- ☐ Hygiene protection: water should be protected and disinfected, strengthening check and supervise food → preventing flies and disinfect tableware, eliminate mosquitoes
- ☐ Medical aid: first aid team members (and if possible a doctor) check medicine and other medical supplies to see whether it is enough for the next days in case rescuing teams may not be reached in time.
- ☐ Security guards, if any, should ensure that the driveway is free from any obstruction that might hinder the entry of fire trucks or ambulances and prevent the entry of unauthorized persons into the hotel with the possibility of theft during the inevitably confusion period that follow.

Report to immediate line manager and country/region crisis coordinator

- ☐ Contact the country/region management (immediate line manager and HR) and the crisis coordinator at the country/region head office, as soon as possible.
  *If they cannot be reached, contact the Worldwide Crisis Committee on **+33 609 100 200** (24/7).*
  Assess the situation with the person contacted:
  - *Is there still a danger (risk of aftershocks, for example)?*
  - *Is anyone injured or dead?*
  - *How many hotel guests and staff are on site?*
  - *Do the victims include any children?*
  - *Do the hotel guests or victims include any celebrities?*[1]
  - *What do the authorities recommend?*
  - *What is the impact on the hotel's business and on other guests or employees?*
  - *How extensive is the damage to property?*
  - *How long might it take to resume normal operations?*
  - *Is there a media presence on the site?*
- ☐ If possible, send the Report on initial information.
  Template downloadable from AccorLive/Safety and Security Department/Crisis Management/Hotels.
  Recipients: immediate line manager and country/region crisis coordinator.
  Copy: Worldwide Crisis Committee (alert.hotline@accor.com) if necessary.
  If it cannot be sent from the hotel, ask the country/region crisis coordinator to send it.

Manage communication and potential media pressure

- ☐ Contact the country/region Communications Department and follow their instructions.
- ☐ Pending specific instructions:
  - *Avoid making any comment. The following response can be used to deal with inquiries:*

    "Our priority is to help those affected and ensure the safety of our guests and staff. We are working closely with the authorities and following their instructions. We will update you as soon as possible."

  Even if the media make repeated inquiries, it is advisable not to agree to any interviews and repeat the "holding message" until instructions are received from the Communication Department.
  - *Remind staff of this directive.*
  - *Provide a suitable, separate holding area for the media.*
  - *Check call handling at the switchboard/reception (call forwarding or collecting of contact details).*

[1] *The involvement of a celebrity does not change the assistance provided by AccorHotels, but it might have an effect on how information and communication are handled.*

Continue to manage the event

- ☐ Open the log book at the earliest possible opportunity.
  Template downloadable from AccorLive/Safety and Security Department/Crisis Management/Hotels.
  Record events, decisions taken, steps taken and names of the persons involved, in detail and with exact timing, as and when they occur.
  Always record the identity of persons involved in on-site operations (excluding the emergency services).
- ☐ If possible, make arrangements for hotel guests and employees to telephone their families or friends.
- ☐ Coordinate informing the families of guests and employees who have been killed or seriously injured with the country/region Crisis Committee, police and consular services.
- ☐ Ensure the family/friends of victims are looked after if they go to the hotel.
  Inform them about the event while keeping to the facts and without disclosing any medical information
- ☐ Keep guests and staff regularly informed of the facts as known.
  Set up a notice board and update the situation regularly

Organise the post-disaster phase

- ☐ Plan for the supply and distribution of drinking water.
- ☐ Plan to feed guests and staff present.
- ☐ Provide clothes to any victims who might need them.
- ☐ Organise sanitation.
- ☐ Organise sleeping arrangements.

>> Monitoring the situation

Keep an audit trail of events, decisions and actions

- ☐ Continue to update the log book, and keep it and all documents related to managing the event secure.
- ☐ Continue to keep guests and staff regularly informed of the facts as known.
- ☐ Keep CCTV footage, and prepare a copy for the police if necessary.
- ☐ Photograph or film the site concerned (but do not photograph victims) and damage to property.
- ☐ Submit a claim to the insurance company and/or broker.

Assist victims with future arrangements

- ☐ Offer counselling to staff and guests who might need it.
  Remember to retain documents providing evidence of assistance offered.

If applicable in the country in question, convene a meeting of the Occupational Health and Safety Committee.

Reminder:

- Hotel's construction norms being often higher than those for classic habitation, hotels may become the safe place of refuge for population or may be requisitioned by authorities and emergency services.

APPENDIX – WHAT TO DO IN CASE OF AN EARTHQUAKE – TO BE DISPLAYED

WHAT TO DO IN CASE OF AN EARTHQUAKE

During the shake

Do not try to escape. It is often safer to stay inside the building unless it's showing obvious signs of building distress.

Take cover behind a door, a beam, arch or near the wall. If you stay in the middle of the room it's dangerous, glasses and plaster could fall.

Take cover under a table, under a beam, arch or under a desk.

Do not use the stairs or the lifts.

After the shake

Get out of the hotel.
Caution, there might be fallen objects: pots, tiles or broken glasses. You may be hurt.

Go to the collection point indicated but do NOT make the assembly point in front of the building because the facade might fall
(follow the indication).

If you leave the hotel by car, do not block the street, the rescue must reach the hotel.
Use the car only if it is necessary. **Before leaving, report yourself to the hotel staff** so that we know you're alive.

Do not block the rescue team, leave the communication system free (mobile phone, internet).

TSUNAMI EMERGENCY PROCEDURE

Introduction

Tsunamis are primarily associated with earthquakes in oceanic and coastal regions. When an earthquake occurs, the energy travels outward in all directions from the source. The energy generated by the earthquake is transmitted through the water. In deep oceans the energy in these seismic sea waves can travel virtually unnoticed because but when this energy reaches the shallow waters of coastlines, bays, or harbor's, it forces the water into a giant wave.

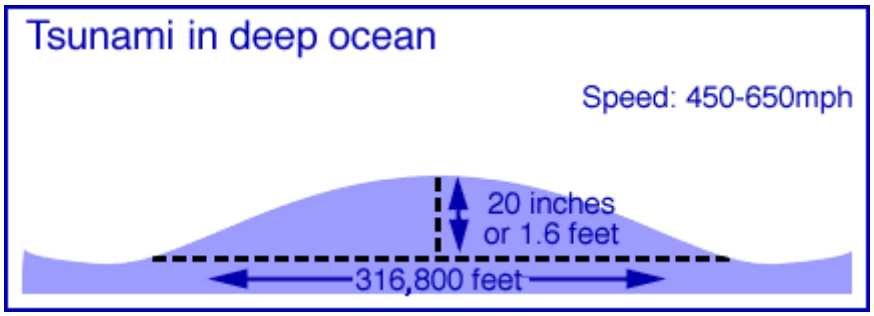

Detecting tsunamis is very difficult to do, The Pacific Tsunami Warning Centre (PTWC) in Hawaii is the regional operational centre for tsunami information in the Pacific. Two types of bulletins are released to advice of a possible approaching tsunami:

1. A Tsunami Watch Bulletin is released when an earthquake occurs with a magnitude of 6.75 or greater on the Richter scale.

2. A Tsunami Warning Bulletin is released when information from tidal stations indicates that a potentially destructive tsunami exists. Tidal stations record information about the water around them and issue a warning when characteristics of the sea begin to match those of a potential tsunami.

Unfortunately, this system is not very reliable. Seventy-five percent of all warnings issued since 1948 have been false. When a Tsunami Warning is issued, it could be a matter of minutes, or even seconds, before the wave hits. How can you tell if a tsunami is coming:

1. The violent shaking of an earthquake is often the first clue, but most of these earthquakes occur far out to sea and give little or no indication that a tsunami is on the way.

2. An obvious clue is when the water in a bay, a harbor, or along the beach suddenly rushes out to sea, leaving fish and boats stranded. When this happens, you can be sure that a tsunami will hit at any time in the next five to thirty minutes.

Planning need:

If there is a possibility of Tsunami immediately:

1. Turn off the water, gas, and electricity
2. Quickly move higher ground.
3. Stay tuned to local radio and TV stations, especially the Weather Radio from government, for evacuation orders if a Tsunami Warning has been issued.
4. If a Tsunami Warning is issued by National Disaster Warning Center, NEVER go down to the beach. Listen to a portable radio to learn when it is safe to return home.

Crisis team leader procedures

General Manager or person in charge immediately call a meeting with the Local Crisis Management Team/ Leadership Team for evacuation of guests and staffs to higher ground at the Assembly area at Float area

Crisis Team Leader Responsibilities

1. Obtain a map of the property and "**mark**" those areas most likely to be adversely affected by severe weather.
2. Set up the communication centre and command post for The Crisis Management Team
3. Locate a local radio station that specializes in weather updates, and/ or make contact with the local weather service to determine the procedure for receiving frequent updates on the status of the weather.
4. Establish a contact within the local Police Department, enabling you to check on the status of roads leading to airports and bus and train stations, and/ or what alternate routes they would suggest.
5. Be prepared to follow procedures for "**Electrical Power Loss**" should that become necessary.
6. Identify staff that are bi- or multi-lingual and keep a list in the event you need an interpreter to assist guests or other staffs.
7. Coordinate "stay-over procedures" for all management and hourly staffs to ensure service to our patrons and guests.
8. Implement emergency procedures if the weather has caused Power Loss, Fire, etc.

Engineering procedures

Help assistance in evacuating the staff and guest from the beach (If need) to the safe place as designed area by the Local Crisis Management Team Leader.

After the situation is safe, prepare for

- The hotel recovery plan
- Clear all drains and gutters.
- Check outside of all rooms and buildings for flooding and water damage.
- Be prepared to assist persons caught in flooded areas. Be prepared for possible power outages.

Pullman Touch procedures

- During severe weather (flood, heavy rain, etc.) you will most probably be the first person to be contacted by our guests to find out weather reports, status of the airport, stay-over room availability, and other information which pertains to our guests' needs.
- Status of the airport can be obtained by listening to radio reports, television, or call the airlines directly.

Executive Housekeeper / Front Office Manager

- Coordinate with the Crisis Management Team Leader/ Front Office Manager and Loss Prevention in evacuation guest and staff away from the dangerous area to the safe place as designed area.
- Record all the evacuation rooms; ensure that all doors are properly closed before leaving the room.
- Advice guests to bring their important documents and valuable thing along with them such as Passport/ wallets etc.
- Do a roll call of housekeeping staff on duty to ensure that everyone understands the plan and their responsibilities.
- Prepare for the recovery plan after the crisis is over.
- Provide any assistance need from the Local Crisis Management Plan.

Loss Prevention Procedures

Assist in evacuation guest and staff away from the dangerous area to safe place as designed by the Local Crisis Management Team Leader/ coordinate with Loss Prevention Office station to monitor the wave from the Assembly area.

1. Locate a local radio station that specializes in weather updates, and/ or make contact with the National Disaster Warning Center to determine the procedure for receiving frequent updates on the status of the weather

2. Be prepared to assist persons caught in flood areas or administer first aid.

3. Be prepared for possible power outages.

4. Flood Action Plan:

5. Provide any assistance need from Local Crisis Management Team.

Front Office/ IT Procedures

Where Immediate Evacuation Required:

1. Backup tapes should be removed from the hotel **only if** possible to do so without endangering any staffs.

2. The PMS Support desk should be called from a safe location outside the building. As part of this call, the senior Front Office staff should arrange for the best way for the PMS Support desk to contact them (e.g., cell phone).

3. The PMS Support organization will retrieve information on in-house guests from PMS and communicate this information to the General Manager.

4. The PMS system **should not** be shut down.

Where Immediate Evacuation NOT Required:

1. The Front Office Manager to coordinate with IT Manager to implement emergency procedures for the Property Management System (PMS).

2. The Duty Manager on duty should contact the PMS support desk to arrange for orderly shutdown of the PMS system.

3. Standard Operating Procedures for manual operation should be followed until resumption of normal operations.

Bellman and Other Emergency Procedures

1. Ensure all vehicles are available and in good condition.
2. Ensure proper attire available for drivers.
3. Prepare and utilize alternate routes and schedules.
4. Assist in maintaining safety aspect of entrances.
5. Provide assistance to guests as needed. Seek assistance from Engineering if required.

Talent & Culture Department

1. Coordinate with others department to provide the medical assistant.
2. Coordinate with the hotel clinic/hospital contract to provide the emergency medical assistant for an injury person.
3. Ensure that the staff vans are in good condition and be ready for an emergency use.
4. Assist all departments to evacuate staff from dangerous area to safe place and make a roll call to ensure all staffs are count for.
5. Provide any assistant to staffs as needed. Seek assistance from the Local Crisis Management Team Leader.

Other Department Heads

1. Coordinate with the Crisis Management Team Leader/ Front Office Manager and Loss Prevention in evacuation guest, staff and hotel property (if time permit) away from the dangerous area to the safe place as designed area.
2. Assist an injury guest and staff for first aid or medical assistant.
3. Coordinate with their subordinates who schedule to work on each shift to make them understand the plan and what to do.
4. Do a roll call of staffs on duty to ensure that everyone understand the plan and their responsibilities.
5. Prepare for the recovery plan after the crisis is over.
6. Provide any assistance instruct from the Local Crisis Management Plan.

AFTER THE CRISIS SITUATION IS OVERED, FOLLOW THE HOTEL RECOVERY PLAN PROCEDURE

HOTEL RECOVERY PLAN

Policy:

In the event of any emergency that causes major destruction or damage to Hotel Assets, the Emergency Coordinator in conjunction with the Executive Committee and Department Heads will make every effort to resume normal operations in the shortest possible time

Procedure:

HOTEL RECOVERY PLAN

Listed below are several items that are of major importance in the event of a loss (fire, flood, storm, etc.) in your operation.

LEADSHIP TEAM MEMBER

IMMEDIATE ACTION

1. Keep losses at a minimum and get back into operation promptly.
2. Take photographs of the damage before beginning the clean-up operation.
3. Start emergency work immediately. Remember, our main objective is becoming operational as quickly as possible.
4. Restore Fire Protection Equipment to service.
5. Put all Management and Supervisory Personnel on 24-hour call.
6. The General Manager or his nominee will co-ordinate all efforts and liaise with Insurance Companies and Corporate offices.
7. Ensure all injured staffs are receiving proper medical attention and follow up care.

ALL DEPARTMENT HEADS

SALVAGE AND RESTORATION

1. Begin to restore damaged areas and equipment back to their original condition at the least possible cost.
2. Have a competent person directly handle the salvage and restoration at once without waiting for an insurance adjuster. He should requisition all the help he needs. Have the area dried out, aired out and made safe for work.
3. Keep records of authorized expenditures:
    - Clean up

- Salvage work on any insured property, including labour, supplies and parts.

- Arrange temporary protection needed to prevent additional damage, such as boarding up windows, rigging tarpaulin covers, temporary roofing and similar items.

- Utilize all Supervisory Staff to the fullest, particularly at the first stages of loss-salvage work.

- Itemize debris removal cost.

- Repair or replace damaged furniture, fixtures, equipment and building.

- Handle guest claims.

- Account for loss profits (business interruption).

Do not throw away any material until an adjuster has seen it, NOTE: This does not prohibit you from removing the burned or Format the above line damaged material to the outside of the building. Place this material in a "holding area" until the adjuster has seen it. (Normally the adjuster is on the property in less than 12 hours).

ALL STAFFS PLEASE NOTE: No media is allowed on the property or comments to be made without the permission of the General Manager.

30. ELECTRICAL POWER LOSS

PLANNING NEEDS

1. Ensure you have an adequate supply of "**Alternate Lighting**" supplies, including, but not necessarily limited to, chemical light sticks, fluorescent lanterns and flashlights and batteries.

2. Obtain, and have in working order, battery powered "**Emergency**" items such as Radio/ TV and loud speaker.

3. Keep on hand an "**Emergency Inventory**" of batteries for Radio/ TV, loud speaker, Two-way radios, Fire Alarm System, Emergency Lights/ Exit signs.

4. Be prepared to increase Security, especially if outage is for an extended duration of time.

5. Discuss how a power outage might affect various alarm systems, and have a plan in place for conferring with the Fire Department should they become involved.

6. Identify staff who are bi- or multi-lingual and keep a list in the event you need an interpreter to assist guests or other staff.

CRISIS MANAGEMENT TEAM ASSIGNMENTS

Personnel involved should include:

- CRISIS MANAGEMENT TEAM LEADER
- ENGINEERING
- PULLMAN TOUCH
- LOSS PREVENTION OFFICER
- BELLMAN/ FRONT OFFICE

Crisis Team Leader Procedures

1. Report to the Pullman Touch/ Front Office area.

2. Open communications with Engineering and Loss Prevention to ascertain status of their responsibilities.

3. Depending on the type of power outage it is conceivable for all or only a part of the property to be without power. The equipment in the Fire Control Room may very well go into "**trouble**" status and the Provincial Electricity Authority may become involved. Meet with them at the Fire Control Room if they call or respond to this location. Apprise them of the situation and assist them if requested.

4. Keep list of all equipment shut-off to use as a checklist during recovery.

5. Coordinate turning off of all computer related equipment at the Front Office and the Computer Room.

6. Send staffs (bellman) to check elevators for trapped persons.

7. Have another manager handle guest inquiries/ complaints... you will be to busy.

8. DO NOT allow any candles or open flame producing devices to be issued to guests, patrons or staffs. Contact Engineering, Housekeeping for flashlights or Loss Prevention for "**cold chemical**" light sticks.

9. Arrange for emergency stand-by power generator if the situation dictates.

10. Over-see recovery procedures when power is restored.

Engineering Procedures

1. Verify correct operation of the Emergency Generators.

2. Shut off all boilers, chillers, and pumps.

3. Shut off all other 3-phase equipment.

4. Shut down natural gas supply to the kitchen.

5. Verify status of the equipment in the Boiler Room.

NOTE: Each engineer is responsible for the equipment they shut off and its restoration during recovery.

Pullman Touch Procedures

1. The hotel telephone system has an emergency battery back-up system so, as a general rule; the telephone system will remain in operation. Guests should be told what the problem is when they call the Pullman Touch, and they will call. The Pullman Touch should reassure the guest that the problem is being addressed and will be resolved as soon as possible as the situation allows.

2. Notify the Provincial Electricity Authority at 076-386883**.**

3. If the guest cannot understand the situation, refer them to a member of the Executive Committee or a Department Head who is not "tied up" in dealing with the power outage.

4. If the power outage occurs during the night or on the weekends, the following people should be notified at home as soon as possible:

    - General Manager

    - Director of Operations

    - Chief Engineer

    - Director of Rooms

- LP Manager
- Leadership Team Members (If Necessary)

Loss Prevention Procedures

1. Initiate increased patrols as applicable to all floors.
2. Place appropriate calls to check for persons trapped inside elevators.
3. Provide assistance to the Crisis Team Leader as requested.

Front Office/Systems Procedures

1. The Front Office Manager will coordinate with IT Manager to implement the emergency procedures for the Property Management System (PMS).
2. The he/ she should contact the PMS support desk to arrange for orderly shutdown of the PMS system.

Standard Operating Procedures for manual operation should be followed until resumption of normal operations.

ภาคผนวกที่ 7

Checklist อุปกรณ์ดับเพลิง
ประจำเดือนกรกฎาคม–ธันวาคม 2566

Fire Protection Equipment Check List

Month:Querter 3 (2023)

No	Location	Fire Hose Cabinet									Extinquisher				Pull		Blanket	Remark
		Cabinet	Hose Reel	Valve 1 1/2"	Valve 2 1/2"	Extinguisher	Cover Valve	Axe	Chalk	Instuction	ABC	Co2	Foam/Tpye K	Instruction	Pull Station	Instruction	Fire blanket	
Receiveing 1st floor																		
Fire extinquisher																		
1	Dry food store										✓			✓				
2	Purchasing office #1										✓			✓				
3	Purchasing office #2											✓		✓				
Pull Station																		
1	Butcher room														✓	✓		
2	Purchasing office														✓	✓		
Laundry room, HK office and Locker room																		
Fire cabinet																		
1	In front of Luandry room	✓	✓	✓	✓	✓	✓	✓	✓	✓	✓			✓				
2	In front of Locker room	✓	✓	✓	✓	✓	✓	✓	✓	✓	✓			✓				
Fire extinquisher																		
1	Gas store #1										✓			✓				
2	Gas store #2										✓			✓				
3	Luandry room #1										✓			✓				
4	Luandry room #2											✓		✓				
5	Luandry room #3										✓			✓				
6	Luandry room #4										✓			✓				
7	Linin											✓		✓				
8	HK office											✓		✓				
Pull Station																		
1	Infront of Luandry room														✓	✓		
HR office and Nurse room																		
Fire cabinet																		
1	In front of HR office	✓	✓	✓	✓	✓	✓	✓	✓	✓								
Fire extinquisher																		
1	HR office										✓			✓				
2	Nurse room										✓			✓				
3	Behide Nurse room #1										✓			✓				
4	Behide Nurse room #2											✓		✓				
Pull Station																		
1	In front of HR office														✓	✓		
Generator room																		
Fire cabinet																		
1	In front of MDB room										✓			✓				
Fire extinquisher																		
1	Fuel store										✓			✓				
2	ENG store										✓			✓				
3	ENG office										✓	✓		✓				
4	In front of MDB room #1										✓			✓				
5	In front of MDB room #2										✓			✓				
6	MDB room #1										✓			✓				
7	MDB room #2										✓			✓				
8	MDB room #3										✓			✓				
9	MDB room #4										✓			✓				
Pull Station																		
1	MDB room														✓	✓		

		Fire Hose Cabinet									Extinguisher				Pull		Blanket	
No	Location	Cabinet	Hose Reel	Valve 1 1/2"	Valve 2 1/2"	Extinguisher	Cover Valve	Axe	Chalk	Instruction	ABC	Co2	Foam/Type K	Instruction	Pull Station	Instruction	Fire Blanket	Remark
Naithon Meeting room and Canteen 2nd floor																		
Fire cabinet																		
1	In front of Canteen																	
2	Naithon restroom																	
Fire extinquisher																		
1	In front of Canteen																	
2	In Canteen																	
3	Banquet kitchen																	
4	Canteen washing room																	
5	Behide Naithon room																	
Pull Station																		
1	In front of Canteen																	
2	Banquet kitchen																	
3	In front of Naithon room																	
Fire blanket																		
1	Banquet kitchen																	
1	Canteen washing room																	
Arcadia Meeting room 3rd floor																		
Fire cabinet																		
1	Behide Arcadia room																	
2	Arcadia restroom																	
Fire extinquisher																		
1	Arcadia 1st door right side																	
Pull Station																		
1	Behide Arcadia room																	
2	In front of Arcadia #1																	
3	In front of Arcadia #2																	
Sakoo Meeting 3rd floor																		
Fire cabinet																		
1	In front of owner room																	
Pull Station																		
1	In front of SAKOO																	
Spa and Admin floor																		
Fire cabinet																		
* 1	Behide GM office																	
Fire extinquisher																		
1	Spa																	
2	LP office																	
3	LP Store																	
4	FN office																	
5	Server room																	
6	Sale office																	
Pull Station																		
1	In front of GM office																	
2	Beside GM office																	
3	In front of FC office																	
4	Nearby Spa room																	
5	Spa room																	
Spa basement floor																		
Fire cabinet																		
1	Near pump room																	
Fire extinquisher																		
1	Near pump room																	
2	In front of Lift (Under GM office)																	
3	Spa restroom																	
Pull Station																		
1	In front of pump room																	
2	Spa restroom																	
Front office and C-bar																		
Fire cabinet																		
1	Lobby fire escape																	
Fire extinquisher																		
1	FO office																	
Pull Station																		
1	FO counter 1																	
2	Lobby fire escape																	

		Fire Hose Cabinet									Extinquisher				Pull		Blanket	
No	Location	Cabinet	Hose Reel	Valve 1 1/2'	Valve 2 1/2'	Extinguisher	Cover Valve	Axe	Chalk	Instuction	ABC	Co2	Foam/Tpye K	Instruction	Pull Station	Instruction	Fire blanket	Remark
Connectivities lounge																		
Fire cabinet																		
1	Nearby VERO restaurant																	
Vero restaurant and kitchen																		
Fire cabinet																		
1	Stair to Bld.3																	
Fire extinquisher																		
1	Vero Kitchen																	
Pull Station																		
1	Vero																	
2	Vero Restaurant																	
Fire blanket																		
1	Kitchen																	
Element restaurant and kitchen																		
Fire cabinet																		
1	Under stair to lobby																	
2	Nearby restroom																	
Fire extinquisher																		
1	Kitchen #1																	
2	Show Kitchen																	
3	In front of cold Kitchen																	
4	Deli																	
Pull Station																		
1	Kitchen																	
Fire blanket																		
1	Kitchen																	
Restaurant basment																		
Fire cabinet																		
1	Restaurant Basment																	
Fire extinquisher																		
1	Restaurant Basement stair																	
Pull Station																		
1	Restaurant Basement stair																	
Kid's club																		
Fire cabinet																		
1	In front of Kid's club																	
2	Stair to Float																	
Fire extinquisher																		
1	Kid's club store																	
2	Float bar																	
3	LS office																	
Pull Station																		
1	Kid's club store																	
2	Restroom																	
Fit lounge																		
Pull Station																		
1	Fit lounge																	

		Fire Hose Cabinet									Extinquisher				Pull		Blanket	
No	Location	Cabinet	Hose Reel	Valve 1 1/2'	Valve 2 1/2'	Extinguisher	Cover Valve	Axe	Chalk	Instuction	ABC	Co2	Foam/Tpye K	Instruction	Pull Station	Instruction	Fire blanket	Remark
Building 1/1st floor																		
Fire extinquisher																		
1	Elevator										/			/				
1	Room 111										/			/				
Pull Station																		
1	Elevator														/	/		
Building 1/2nd floor																		
Fire extinquisher																		
1	Elevator										/			/				
2	Room 121										/			/				
Pull Station																		
1	Elevator														/	/		
Building 1/3rd floor																		
Fire cabinet																		
1	Room 102	/	/	/	/	/	/	/		/								
Fire extinquisher																		
1	Elevator										/			/				Was Rust Urgent
2	Room 121										/			/				
Pull Station																		
1	Elevator														/	/		
Building 2/1st floor																		
Fire cabinet																		
1	Room 218	/	/	/	/	/	/	/		/								
Fire extinquisher																		
1	Elevator										/			/				
Pull Station																		
1	Room 216														/	/		
Building 2/2nd floor																		
Fire cabinet																		
1	Room 228	/	/	/	/	/	/	/		/								
Fire extinquisher																		
1	Elevator										/			/				
2	Room 221										/			/				
Pull Station																		
1	Room 226														/	/		
2	Room 221														/	/		
Building 2/3rd floor																		
Fire cabinet																		
1	Room 238	/	/	/	/	/	/	/		/								Hose Reel dirty.
Fire extinquisher																		
1	Elevator										/			/				
Pull Station																		
1	Room 231														/	/		
Building 3/1st floor																		
Fire cabinet																		
1	Room 315	/	/	/	/	/	/	/		/								
Fire extinquisher																		
1	Elevator										/			/				
Pull Station																		
1	Room 316														/	/		
Building 3/2nd floor																		
Fire cabinet																		
1	Room 322	/	/	/	/	/	/	/		/								
Fire extinquisher																		
1	Room 321										X			/				Was Rust Urgent
2	Elevator										/			/				
Pull Station																		
1	Room 321														/	/		
2	Room 326														/	/		

No	Location	Fire Hose Cabinet									Extinguisher				Pull		Blanket	Remark
		Cabinet	Hose Reel	Valve 1 1/2"	Valve 2 1/2"	Extinguisher	Cover Valve	Axe	Chalk	Instuction	ABC	Co2	Foam/Tpye K	Instruction	Pull Station	Instruction	Fire blanket	
Building 3/3rd floor																		
Fire cabinet																		
1	Room 332	✓	✓	✓	✓	✓	X	✓		✓								
Fire extinquisher																		
1	Room 331										✓			✓				Hook was Rust
2	Elevator										✓			✓				
Pull Station																		
1	Room 331														✓	✓		
2	Room 335														✓	✓		
Building 4/1st floor																		
Fire cabinet																		
1	Room 411	✓	✓	✓	✓	✓	✓	✓	X	✓								
Fire extinquisher																		
1	Room 411										✓			✓				
2	Room 416										✓			✓				
Pull Station																		
1	Room 411														✓	✓		
2	Room 414														✓	✓		
Building 4/2nd floor																		
Fire cabinet																		
1	Room 421	✓	✓	✓	✓	✓	✓	✓	X	✓								
Fire extinquisher																		
1	Room 421										✓			✓				
2	Room 426										✓			X				ต้องมีถังดับ
Pull Station																		
1	Room 421														✓	✓		
2	Room 424														✓	✓		
Building 4/3rd floor																		
Fire cabinet																		
1	Room 431	✓	✓	✓	✓	✓	✓	✓	X	✓	✓			✓				
Fire extinquisher																		
1	Room 436										✓			✓				
Pull Station																		
1	Room 431														✓	✓		
2	Room 434														✓	✓		
Building 5/1st floor																		
Fire cabinet																		
1	Room 511	✓	✓	✓	✓	✓	✓	✓	X	✓								
Fire extinquisher																		
1	Room 511										✓			✓				
2	Room 516										✓			✓				
Pull Station																		
1	Room 511														✓	✓		
2	Room 514														✓	✓		
Building 5/2nd floor																		
Fire cabinet																		
1	Room 521	✓	✓	✓	✓	✓	✓	✓	X	✓								
Fire extinquisher																		
1	Room 521										✓			✓				
2	Room 526										✓			✓				
Pull Station																		
1	Room 521														✓	✓		
2	Room 524														✓	✓		

		Fire Hose Cabinet									Extinguisher				Pull		Blanket	
No	Location	Cabinet	Hose Reel	Valve 1 1/2"	Valve 2 1/2"	Exlinguisher	Cover Valve	Axe	Chalk	Instruction	ABC	Co2	Foam/Tpye K	Instruction	Pull Station	Instruction	Fire Blanket	Remark
Building 5/3rd floor																		
Fire cabinet																		
1	Room 531	✓	✓	✓	✓	✓	✓	✓	✓	✓	✓			✓				
Fire extinquisher																		
1	Room 536										✓			✓				
Pull Station																		
1	Room 531														✓	X		ขาดสาย
2	Room 534														✓	✓		
Building 6/1st floor																		
Fire cabinet																		
1	Room 611	✓	✓	✓	✓	✓	✓	✓	✓	✓								
Fire extinquisher																		
1	Room 611										✓			✓				
2	Room 616										✓			✓				
Pull Station																		
1	Room 611														✓	✓		
2	Room 614														✓	✓		
Building 6/2nd floor																		
Fire cabinet																		
1	Room 621	✓	✓	✓	✓	✓	✓	✓	✓	✓								
Fire extinquisher																		
1	Room 621										✓			✓				
2	Room 626										✓			✓				
Pull Station																		
1	Room 621														✓	X		ขาดสาย
2	Room 624														✓	✓		
Building 6/3rd floor																		
Fire cabinet																		
1	Room 631	✓	✓	✓	✓	✓	✓	✓	✓	✓	✓			✓				
Fire extinquisher																		
1	Room 636										✓			✓				
Pull Station																		
1	Room 631														✓	✓		
2	Room 634														✓	✓		
Building 7/1st floor																		
Fire cabinet																		
1	Room 711	✓	✓	✓	✓	✓	✓	✓	✓	✓	✓			✓				
Fire extinquisher																		
1	Room 711										✓			✓				
Pull Station																		
1	Room 712														✓	✓		
2	Room 714														✓	✓		
Building 7/2nd floor																		
Fire cabinet																		
1	Room 721	✓	✓	✓	✓	✓	✓	✓	✓	✓	✓			✓				
Fire extinquisher																		
1	Room 721										✓			✓				
Pull Station																		
1	Room 722														✓	✓		
2	Room 724														✓	✓		
		Fire Hose Cabinet									Extinguisher				Pull		Blanket	

No	Location	Cabinet	Hose Reel	Valve 1 1/2"	Valve 2 1/2"	Extinguisher	Cover Valve	Axe	Chalk	Instuction	ABC	Co2	Foam/Tpye K	Instuction	Pull Station	Instruction	Fire blanket	Remark
Building 8/1st floor																		
Fire cabinet																		
1	Room 811	✓	✓	✓	✓	✓	✓	✓	✓	✓	✓			✓				
Fire extinquisher																		
1	Room 814										✓			✓				
Pull Station																		
1	Room 812														✓	✓		
Building 8/2nd floor																		
Fire extinquisher																		
															✓	✓		
1	Room 822 + 824										✓			✓				
Building 9/1st floor																		
Fire cabinet																		
1	Room 911	✓	✓	✓	✓	✓	✓	✓	✓	✓								
Fire extinquisher																		
1	Room 911										✓			✓				
Pull Station																		
1	Room 912														✓	✓		
2	Room 914														✓	✓		
Building 9/2nd floor																		
Fire cabinet																		
1	Room 921	✓	✓	✓	✓	✓	✓	✓	✓	✓	✓			✓				
Fire extinquisher																		
1	Room 921										✓			✓				
Pull Station																		
1	Room 922														✓	✓		
2	Room 924														✓	✓		
Building 10/1st floor																		
Fire cabinet																		
1	Room 1011	✓	✓	✓	✓	✓	✓	✓	✓	✓	✓			✓				
Fire extinquisher																		
1	Room 1014										✓			✓				
Pull Station																		
1	Room 1012														✓	✓		
Building 10/2nd floor																		
Fire extinquisher																		
1	Room 1024										✓			✓				
Pull Station																		
1	Room 1022														✓	✓		
Building 11/1st floor																		
Fire cabinet																		
1	Room 1111	✓	✓	✓	✓	✓	✓	✓	✓	✓	✓			✓				ไม่มีถังดับเพลิง
Fire extinquisher																		
1	Room 1114										✓			✓				
Pull Station																		
1	Room 1112														✓	✓		

		Fire Hose Cabinet									Extinguisher				Pull		Blanket	
No	Location	Cabinet	Hose Reel	Valve 1 1/2'	Valve 2 1/2'	Extinguisher	Cover Valve	Axe	Chalk	Instuction	ABC	Co2	Foam/Tpye K	Instruction	Pull Station	Instruction	Fire blanket	Remark
Building 11/2nd floor																		
Fire extinquisher																		
1	Room 1124										✓			✓				
Pull Station																		
1	Room 1122														✓	✓		
Building 12/1st floor																		
Fire cabinet																		
1	Room 1211	✓	✓	✓	✓	✓	✓	✓	X	✓	✓			✓				
Fire extinquisher																		
1	Room 1214										✓			✓				
Pull Station																		
1	Room 1212														✓	✓		
Building 12/2nd floor																		
Fire extinquisher																		
1	Room 1224										✓			✓				
Pull Station																		
1	Room 1222														✓	✓		
Building 13/1st floor																		
Fire cabinet																		
1	Room 1311	✓	✓	✓	✓	✓	✓	✓	X	✓	✓			✓				
Fire extinquisher																		
1	Room 1314										✓			✓				
Pull Station																		
1	Room 1312														✓	✓		
Building 13/2nd floor																		
Fire extinquisher																		
1	Room 1324										✓			✓				
Pull Station																		
1	Room 1322														✓	✓		
Building 14/1st floor																		
Fire extinquisher																		
1	1st floor										✓			✓				
Pull Station																		
1	1st floor														✓	✓		
Building 14/2nd floor																		
Fire extinquisher																		
1	2nd floor										✓			✓				
Building 15/1st floor																		
Fire extinquisher																		
1	1st floor										✓			✓				
Pull Station																		
1	1st floor														✓	✓		
Building 15/2nd floor																		
Fire extinquisher																		
1	2nd floor										✓			✓				
Building 16/1st floor																		
Fire extinquisher																		
1	1st floor										✓			✓				
Pull Station																		
1	1st floor														✓	✓		

		Fire Hose Cabinet									Extinguisher				Pull		Blanket	
No	Location	Cabinet	Hose Reel	Valve 1 1/2'	Valve 2 1/2'	Extinguisher	Cover Valve	Axe	Chalk	Instuction	ABC	Co2	Foam/Tpye K	Instruction	Pull Station	Instruction	Fire blanket	Remark
Building 16/2nd floor																		
Fire extinquisher																		
1	2nd floor										✓			✓				
Building 17/1st floor																		
Fire extinquisher																		
1	1st floor										✓			✓				
Pull Station																		
1	1st floor														✓	✓		
Building 17/2nd floor																		
Fire extinquisher																		
1	2nd floor										✓			✓				
Building 18/1st floor																		
Fire extinquisher																		
1	1st floor										✓			✓				
Pull Station																		
1	1st floor														✓	✓		
Building 18/2nd floor																		
Fire extinquisher																		
1	2nd floor										✓			✓				
Building 19/1st floor																		
Fire extinquisher																		
1	1st floor										✓			✓				
Pull Station																		
1	1st floor														✓	✓		
Building 19/2nd floor																		
Fire extinquisher																		
1	2nd floor										✓			✓				
Building 20/1st floor																		
Fire extinquisher																		
1	1st floor										✓			✓				
Pull Station																		
1	1st floor														✓	✓		
* Building 20/2nd floor																		
Fire extinquisher																		
1	2nd floor										✓			✓				
Building 21/1st floor																		
Fire extinquisher																		
1	1st floor										✓			X				
Pull Station																		
1	1st floor														✓	✓		
Building 21/2nd floor																		
Fire extinquisher																		
1	2nd floor										✓			✓				
Building 22/1st floor																		
Fire extinquisher																		
1	1st floor										✓			✓				Was Rust Urgent
Pull Station																		
1	1st floor														✓	✓		
Building 22/2nd floor																		
Fire extinquisher																		
1	2nd floor										✓			✓				

No	Location	Fire Hose Cabinet									Extinguisher				Pull		Blanket	Remark
		Cabinet	Hose Reel	Valve 1 1/2"	Valve 2 1/2"	Extinguisher	Cover Valve	Axe	Chalk	Instruction	ABC	Co2	Foam	Instruction	Pull Station	Instruction	Fire blanket	
Building 23/1st floor																		
Fire extinquisher																		
1	1st floor										✓			✓				
Pull Station																		
1	1st floor														✓	✓		
Building 23/2nd floor																		
Fire extinquisher																		
1	2nd floor										✓			✓				
Building 24/1st floor																		
Fire extinquisher																		
1	1st floor										✓			✓				
Pull Station																		
1	1st floor														✓	✓		
Building 24/2nd floor																		
Fire extinquisher																		
1	2nd floor										✓			✓				
Building 25/1st floor																		
Fire extinquisher																		
1	1st floor										✓			✓				
Pull Station																		
1	1st floor														✓	✓		
Building 25/2nd floor																		
Fire extinquisher																		
1	2nd floor										✓			✓				
Building 26/1st floor																		
Fire extinquisher																		
1	1st floor										✓			✓				
Pull Station																		
1	1st floor														✓	✓		
Building 26/2nd floor																		
Fire extinquisher																		
1	2nd floor										✓			✓				
GM's House																		
Fire extinquisher																		
1	In front of the room										✓			✓				
Building 28/1st floor																		
Fire extinquisher																		
1	1st floor										✓			✓				
Pull Station																		
1	1st floor														✓	✓		
Building 28/2nd floor																		
Fire extinquisher																		
1	2nd floor										✓			✓				
Building 29/1st floor																		
Fire extinquisher																		
1	1st floor										✓			✓				
Pull Station																		
1	1st floor														✓	✓		
Building 29/2nd floor																		
Fire extinquisher																		
1	2nd floor										✓			✓				

		Fire Hose Cabinet									Extinquisher				Pull		Blanket	
No	Location	Cabinet	Hose Reel	Valve 1 1/2"	Valve 2 1/2"	Extinguisher	Cover Valve	Axe	Chalk	Instruction	ABC	Co2	Foam	Instruction	Pull Station	Instruction	Fire blanket	Remark
Building 30/1st floor																		
Fire extinquisher																		
1	1st floor										✓			✓				
Pull Station																		
1	1st floor														✓	✓		
Building 30/2nd floor																		
Fire extinquisher																		
1	2nd floor										✓			✓				
Building 31/1st floor																		
Fire extinquisher																		
1	1st floor										✓			✓				
Pull Station																		
1	1st floor														✓	✓		
Building 31/2nd floor																		
Fire extinquisher																		
1	2nd floor										✓			✓				
Building 32/1st floor																		
Fire extinquisher																		
1	1st floor										✓			✓				
Pull Station																		
1	1st floor														✓	✓		
Building 32/2nd floor																		
Fire extinquisher																		
1	2nd floor										✓			✓				
Building 33/1st floor																		
Fire extinquisher																		
1	1st floor										✓			✓				
Pull Station																		
1	1st floor														✓	✓		
Building 33/2nd floor																		
Fire extinquisher																		
1	2nd floor										✓			✓				
Building 34/1st floor																		
Fire extinquisher																		
1	1st floor										✓			✓				
Pull Station																		
1	1st floor														✓	✓		
Building 34/2nd floor																		
Fire extinquisher																		
1	2nd floor										✓			✓				
Building 35/1st floor																		
Fire extinquisher																		
1	1st floor										✓			✓				
Pull Station																		
1	1st floor														✓	✓		
Building 35/2nd floor																		
Fire extinquisher																		
1	2nd floor										✓			✓				

No	Location	Fire Hose Cabinet									Extinguisher				Pull		Blanket	Remark
		Cabinet	Hose Reel	Valve 1 1/2"	Valve 2 1/2"	Extinguisher	Cover Valve	Axe	Chalk	Instuction	ABC	Co2	Foam	Instruction	Pull Station	Instruction	Fire blanket	
Building 36/1st floor																		
Fire extinquisher																		
1	1st floor										✓			✓				
Pull Station																		
1	1st floor														✓	✓		
Building 36/2nd floor																		
Fire extinquisher																		
1	2nd floor										✓			✓				
Building 37/1st floor																		
Fire extinquisher																		
1	1st floor										✓			✓				
Pull Station																		
1	1st floor														✓	✓		
Building 37/2nd floor																		
Fire extinquisher																		
1	2nd floor										✓			✓				
Building 38/1st floor																		
Fire extinquisher																		
1	1st floor										✓			✓				
Pull Station																		
1	1st floor														✓	✓		
Building 38/2nd floor																		
Fire extinquisher																		
1	2nd floor										✓			✓				
Building 39/1st floor																		
Fire extinquisher																		
1	1st floor										✓			✓				
Pull Station																		
1	1st floor														✓	✓		
Building 39/2nd floor																		
Fire extinquisher																		
1	2nd floor										✓			✓				
Poll Villa 1																		
Fire extinquisher																		
1	In front of the room										✓			✓				
2	Pump room										✓			✓				
Poll Villa 2																		
Fire extinquisher																		
1	In front of the room										✓			✓				
2	Pump room										✓			✓				
Poll Villa 3																		
Fire extinquisher																		
1	In front of the room										✓			✓				
2	Pump room										✓			✓				
Poll Villa 4																		
Fire extinquisher																		
1	In front of the room										✓			✓				
2	Pump room										✓			✓				
Poll Villa 5																		
Fire extinquisher																		
1	In front of the room										✓			✓				
2	Pump room										✓			✓				
Poll Villa 6																		
Fire extinquisher																		
1	In front of the room										✓			✓				
2	Pump room										✓			✓				

		Fire Hose Cabinet									Extinguisher				Pull		Blanket	
No	Location	Cabinet	Hose Reel	Valve 1 1/2"	Valve 2 1/2"	Extinguisher	Cover Valve	Axe	Chalk	Instruction	ABC	Co2	Foam	Instruction	Pull Station	Instruction	Fire blanket	Remark
Poll Villa 7																		
Fire extinquisher																		
1	In front of the room										✓			✓				
2	Pump room										✓			✓				
Pantry Pool Villa 5																		
Fire extinquisher																		
1	In front of the Pantry										✓			✓				
Pantry Bld.18																		
Fire extinquisher																		
1	In front of the Pantry										✓			✓				
Pantry Bld.14																		
Fire extinquisher																		
1	In front of the Pantry										✓			✓				
Pantry Bld.37																		
Fire extinquisher																		
1	In front of the Pantry										✓			✓				
Pantry Bld.35																		
Fire extinquisher																		
1	In front of the Pantry										✓			✓				
Pantry Bld.6																		
Fire extinquisher																		
1	In front of the Pantry										✓			✓				
Pantry Bld.10																		
Fire extinquisher																		
1	In front of the Pantry										✓			✓				
Pantry Bld.11																		
Fire extinquisher																		
1	In front of the Pantry										✓			✓				
Pantry Bld.13																		
Fire extinquisher																		
1	In front of the Pantry										✓			✓				
Pantry Bld.29																		
Fire extinquisher																		
1	In front of the Pantry										✓			+				ขาดอุปกรณ์
Pantry Bld.21																		
Fire extinquisher																		
1	In front of the Pantry										✓			X				ขาดอุปกรณ์
Pantry Bld.26																		
Fire extinquisher																		
1	In front of the Pantry										✓			✓				

Checked By: Ekapong t. Position L.P.O Date 09/07/23

Fire Protection Equipment Check List

Month:Querter 4 (2023)

No	Location	Fire Hose Cabinet									Extinguisher				Pull		Blanket	Remark
		Cabinet	Hose Reel	Valve 1 1/2'	Valve 2 1/2'	Extinguisher	Cover Valve	Axe	Chalk	Instuction	ABC	Co2	Foam/Tpye K	Instruction	Pull Station	Instruction	Fire Blanket	
Receiveing 1st floor																		
Fire extinquisher																		
1	Dry food store										✓			✓				
2	Purchasing office #1										✓			✓				
3	Purchasing office #2											✓		✓				
Pull Station																		
1	Butcher room														✓	✓		
2	Purchasing office														✓	✓		
Laundry room, HK office and Locker room																		
Fire cabinet																		
1	In front of Luandry room	✓	✓					✓		✓								
2	In front of Locker room	✓	✓							✓	✓			✓				
Fire extinquisher																		
1	Gas store #1										✓			✓				
2	Gas store #2										✓			✓				
3	Luandry room #1										✓			✓				
4	Luandry room #2										✓			✓				
5	Luandry room #3											✓		✓				
6	Luandry room #4											✓		✓				
7	Linin											✓		✓				
8	HK office											✓		✓				
Pull Station																		
1	Infront of Luandry room														✓	✓		
HR office and Nurse room																		
Fire cabinet																		
1	In front of HR office	✓	✓					✓		✓	✓			✓				
Fire extinquisher Smoke aver											✓			✓				
1	HR office										✓			✓				
2	Nurse room										✓			✓				
3	Behide Nurse room #1										✓			✓				
4	Behide Nurse room #2											✓		✓				
Pull Station																		
1	In front of HR office														✓	✓		
Generator room																		
Fire cabinet																		ตัวสีดำไม่มี
1	In front of MDB room	✗	✓															
Fire extinquisher																		
1	Fuel store										✓			✓				
2	ENG store										✓			✓				
3	ENG office											✓		✓				
4	In front of MDB room #1										✓			✓				
5	In front of MDB room #2										✓			✓				
6	MDB room #1										✓			✓				
7	MDB room #2										✓			✓				
8	MDB room #3										✓			✓				
9	MDB room #4										✓			✓				
Pull Station																		
1	MDB room														✓	✓		

No	Location	Fire Hose Cabinet									Extinguisher				Pull		Blanket	Remark
		Cabinet	Hose Reel	Valve 1 1/2"	Valve 2 1/2"	Extinguisher	Cover Valve	Axe	Chalk	Instruction	ABC	Co2	Foam/Tpye K	Instruction	Pull Station	Instruction	Fire blanket	
Naithon Meeting room and Canteen 2nd floor																		
Fire cabinet																		
1	In front of Canteen	✓	✓					✓			✓			✓				
2	Naithon restroom	✓	✓					✓			✓			✓				
Fire extinquisher																		
1	In front of Canteen											✓						
2	In Canteen										✓			✓				
3	Banquet kitchen												✓					
4	Canteen washing room																	
5	Behide Naithon room										✓			✓				
Pull Station																		
1	In front of Canteen														✓	✓		
2	Banquet kitchen														✓	✓		
3	In front of Naithon room														✓	✓		
Fire blanket																		
1	Banquet kitchen																✓	
1	Canteen washing room																✓	
Arcadia Meeting room 3rd floor																		
Fire cabinet																		
1	Behide Arcadia room	✓	✓					✓			✓			✓				
2	Arcadia restroom	✓	✓								✓			✓				
Fire extinquisher																		
1	Arcadia 1st door right side										✓			✓				
Pull Station																		
1	Behide Arcadia room														✓	✓		
2	In front of Arcadia #1														✓	✓		
3	In front of Arcadia #2														✓	✓		
Sakoo Meeting 3rd floor																		
Fire cabinet																		
1	In front of owner room	✓	✓								✓			✓				
Pull Station																		
1	In front of SAKOO														✓	✓		
Spa and Admin floor																		
Fire cabinet																		
1	Behide GM office	✓	✓	✓	✓	✓	✓	✓	✓	✓	✓			✓				
Fire extinquisher																		
1	Spa																	
2	LP office										✓			✓				
3	LP Store										✓			✓		✓		
4	FN office											✓		✓				
5	Server room										✓			✓				
6	Sale office											✓		✓				
Pull Station																		
1	In front of GM office														✓	✓		
2	Beside GM office														✓	✓		
3	In front of FC office														✓	✓		
4	Nearby Spa room														✓	✓		
5	Spa room														✓	✓		
Spa basement floor																		
Fire cabinet																		
1	Near pump room	✓	✓	✓	✓	✓	✓	✓	✓	✓	✓			✓	✓	✓		
Fire extinquisher																		
1	Near pump room														✓	✓		
2	In front of Lift (Under GM office)																	
3	Spa restroom										✓			✓				6/09 ก.ค.
Pull Station																		
1	In front of pump room														✓	✓		
2	Spa restroom														✓	✓		
Front office and C-bar																		
Fire cabinet																		
1	Lobby fire escape	✓	✓	✓	✓	✓	✓	✓	✓	✓	✓			✓				
Fire extinquisher																		
1	FO office											✓		✓				
Pull Station																		
1	FO counter 1														✓	✓		
2	Lobby fire escape														✓	✓		

		Fire Hose Cabinet									Extinquisher				Pull		Blanket	
No	Location	Cabinet	Hose Reel	Valve 1 1/2"	Valve 2 1/2"	Extinguisher	Cover Valve	Axe	Chalk	Instuction	ABC	Co2	Foam/Tpye K	Instruction	Pull Station	Instruction	Fire blanket	Remark
Connectivities lounge																		
Fire cabinet																		
1	Nearby VERO restaurant	✓	✓	✓	✓	✓	✓	✓	X	✓	✓			✓				
Vero restaurant and kitchen																		
Fire cabinet																		
1	Stair to Bld.3	X	✓	✓	✓	✓	✓	✓	X	✓	X			X				ถังเกอมก + ผู้ดับเพลิง
Fire extinquisher																		
1	Vero Kitchen										✓			✓				
Pull Station																		
1	Vero												✓	✓	✓	✓		
2	Vero Restaurant										✓			✓			✓	
Fire blanket																		
1	Kitchen											✓		✓	✓	✓	✓	
Element restaurant and kitchen																		
Fire cabinet																		
1	Under stair to lobby										✓							
2	Nearby restroom	✓	✓	✓	✓	✓	✓	✓	✓	✓	✓			✓				
Fire extinquisher																		
1	Kitchen #1												✓	✓				
2	Show Kitchen												✓	✓			✓	
3	In front of cold Kitchen											✓		✓			✓	
4	Deli											✓		✓				
Pull Station																		
1	Kitchen														✓	✓		
Fire blanket																		
1	Kitchen																✓	
Restaurant basment																		
Fire cabinet																		
1	Restaurant Basment	✓	✓	✓	✓	✓	✓	✓	X	✓	✓			✓				
Fire extinquisher																		
1	Restaurant Basement stair										✓			✓	✓	✓		
Pull Station																		
1	Restaurant Basement stair														✓			
Kid's club																		
Fire cabinet																		
1	In front of Kid's club	X	✓	✓	✓	✓	✓	✓	X	✓	✓			✓				ผู้ดับเพลิง
2	Stair to Float	✓	✓	✓	✓	✓	✓	✓	X	✓								
Fire extinquisher																		
1	Kid's club store											✓		✓				
2	Float bar											✓		✓				
3	LS office										✓			✓				
Pull Station																		
1	Kid's club store														✓	✓		
2	Restroom														✓	✓		
Fit lounge																		
Pull Station																		
1	Fit lounge														✓	✓		

No	Location	Fire Hose Cabinet									Extinguisher				Pull		Blanket	Remark
		Cabinet	Hose Reel	Valve 1 1/2"	Valve 2 1/2"	Extinguisher	Cover Valve	Axe	Chalk	Instuction	ABC	Co2	Foam/Type K	Instruction	Pull Station	Instruction	Fire blanket	
Building 1/1st floor																		
Fire extinquisher																		
1	Elevator	✓	✓	✓	✓	✓	✓	✓	X	✓	✓			✓				
1	Room 111										X			X				ดับเพลิง
Pull Station																		
1	Elevator														✓	✓		
Building 1/2nd floor																		
Fire extinquisher																		
1	Elevator										✓			✓	✓	✓		
2	Room 121										✓			✓				
Pull Station																		
1	Elevator																	
Building 1/3rd floor																		
Fire cabinet																		
1	Room102	✓	✓	✓	✓	✓	✓	✓	X	✓	✓			✓				
Fire extinquisher																		
1	Elevator										✓			✓				
2	Room 121																	
Pull Station																		
1	Elevator														✓	✓		
Building 2/1st floor																		
Fire cabinet																		
1	Room 218	✓	✓	✓	✓	✓	✓	✓	X	✓								
Fire extinquisher																		
1	Elevator										✓			✓				
Pull Station																		
1	Room 216														✓	✓		
Building 2/2nd floor																		
Fire cabinet																		
1	Room 228	✓	✓	✓	✓	✓	✓	✓	X	✓								
Fire extinquisher																		
1	Elevator										✓			✓				
2	Room 221										✓			✓				ดับเพลิง
Pull Station																		
1	Room 226														✓	✓		
2	Room 221														✓	✓		
Building 2/3rd floor																		
Fire cabinet																		
1	Room 238	✓	✓	✓	✓	✓	✓	✓	X	✓	✓			✓				
Fire extinquisher																		
1	Elevator										✓			✓				
Pull Station																		
1	Room 231														✓	✓		
Building 3/1st floor																		
Fire cabinet																		
1	Room 315	✓	✓	✓	✓	✓	✓	✓	X	✓								
Fire extinquisher																		
1	Elevator										✓			✓				
Pull Station																		
1	Room 316														✓	✓		
Building 3/2nd floor																		
Fire cabinet																		
1	Room 322	✓	✓	✓	✓	✓	✓	✓	X	✓								
Fire extinquisher																		
1	Room 321										✓			✓				
2	Elevator										✓			✓				
Pull Station																		
1	Room 321														✓	✓		
2	Room 326														✓	✓		

02/10/23

No	Location	Fire Hose Cabinet								Extinguisher				Pull		Blanket	Remark
		Cabinet	Hose Reel	Valve 1 1/2"	Valve 2 1/2"	Extinguisher	Cover Valve	Axe	Chalk	Instuction	ABC	Co2	Foam/Tpye K	Instruction	Pull Station	Instruction	Fire blanket	
Building 3/3rd floor																		
Fire cabinet																		
1	Room 332	✓	✓	✓	✓	✓	✓	✓	✓	✓								
Fire extinquisher																		
1	Room 331										✓			✓				
2	Elevator										✓			✓				
Pull Station																		
1	Room 331														✓	✓		
2	Room 335														✓	✓		
Building 4/1st floor																		
Fire cabinet																		
1	Room 411	✓	✓					✓										
Fire extinquisher																		
1	Room 411										✓			✓				
2	Room 416										✓			✓				
Pull Station																		
1	Room 411														✓	✓		
2	Room 414														✓	✓		
Building 4/2nd floor																		
Fire cabinet																		
1	Room 421	✓	✓					✓										
Fire extinquisher																		
1	Room 421										✓			✓				
2	Room 426										✓			✓				
Pull Station																		
1	Room 421														✓	✓		
2	Room 424														✓	✓		
Building 4/3rd floor																		
Fire cabinet																		
1	Room 431	✓	✓					✓			✓							
Fire extinquisher																		
1	Room 436										✓			✓				
Pull Station																		
1	Room 431														✓	✓		
2	Room 434														✓	✓		
Building 5/1st floor																		
Fire cabinet																		
1	Room 511	✓	✓					✓										
Fire extinquisher																		
1	Room 511										✓			✓				
2	Room 516										✓			✓				
Pull Station																		
1	Room 511														✓	✓		
2	Room 514														✓	✓		
Building 5/2nd floor																		
Fire cabinet																		
1	Room 521	✓	✓					✓										
Fire extinquisher																		
1	Room 521	✓				✓					✓			✓	✓	✓		
2	Room 526										✓			✓				
Pull Station																		
1	Room 521														✓	✓		
2	Room 524														✓	✓		

		Fire Hose Cabinet									Extinguisher				Pull		Blanket	
No	Location	Cabinet	Hose Reel	Valve 1 1/2"	Valve 2 1/2"	Extinguisher	Cover Valve	Axe	Chalk	Instruction	ABC	Co2	Foam/Tpye K	Instruction	Pull Station	Instruction	Fire blanket	Remark
Building 5/3rd floor																		
Fire cabinet																		
1	Room 531	✓	✓					✓			✓			✓	✗	✗		
Fire extinquisher																		
1	Room 536										✓			✓				
Pull Station																		
1	Room 531														✓	✓		
2	Room 534														✓	✓		
Building 6/1st floor																		
Fire cabinet																		
1	Room 611	✓	✓					✓										
Fire extinquisher																		
1	Room 611										✓			✓				
2	Room 616										✓			✓				
Pull Station																		
1	Room 611														✓	✓		
2	Room 614														✓	✓		
Building 6/2nd floor																		
Fire cabinet																		
1	Room 621	✓	✓					✓										
Fire extinquisher																		
1	Room 621										✓			✓				
2	Room 626										✓			✓				
Pull Station																		
1	Room 621														✓	✓		
2	Room 624														✓	✓		
Building 6/3rd floor																		
Fire cabinet																		
1	Room 631	✓	✓					✓			✓			✓				
Fire extinquisher																		
1	Room 636										✓			✓				
Pull Station																		
1	Room 631														✓	✓		
2	Room 634														✓	✓		
Building 7/1st floor																		
Fire cabinet																		
1	Room 711	✓	✓					✓			✓			✓				
Fire extinquisher																		
1	Room 711										✓			✓				
Pull Station																		
1	Room 712														✓	✓		
2	Room 714														✓	✓		
Building 7/2nd floor																		
Fire cabinet																		
1	Room 721	✓	✓					✓			✓			✓				
Fire extinquisher																		
1	Room 721										✓			✓				
Pull Station																		
1	Room 722														✓	✓		
2	Room 724														✓	✓		
		Fire Hose Cabinet									Extinquisher				Pull		Blanket	

No	Location	Cabinet	Hose Reel	Valve 1 1/2'	Valve 2 1/2'	Extinguisher	Cover Valve	Axe	Chalk	Instuction	ABC	Co2	Foam/Tpye K	Instruction	Pull Station	Instruction	Fire blanket	Remark
Building 8/1st floor																		
Fire cabinet																		
1	Room 811	✓	✓					✓		✓	✓			✓				
Fire extinquisher																		
1	Room 814										✓			✓				
Pull Station																		
1	Room 812														✓	✓		
Building 8/2nd floor																		
Fire extinquisher																		
1	Room 824										✓			✓				
1	Room 822														✓	✓		
Building 9/1st floor																		
Fire cabinet																		ไม่มีถังในตู้
1	Room 911	✓	✓					✓		✓								
Fire extinquisher																		
1	Room 911										✓			✓				
Pull Station																		
1	Room 912														✓	✓		
2	Room 914														✓	✓		
Building 9/2nd floor																		
Fire cabinet																		
1	Room 921	✓	✓					✓		✓	✓			✓				ตัดออกผู้แข็ง
Fire extinquisher																		
1	Room 921										✓			✓				
Pull Station																		
1	Room 922														✓	✓		
2	Room 924														✓	✓		
Building 10/1st floor																		
Fire cabinet																		
1	Room 1011	✓	✓					✓		✓	✓			✓				
Fire extinquisher																		
1	Room 1014										✓			✓				
Pull Station																		
1	Room 1012														✓	✓		
Building 10/2nd floor																		
Fire extinquisher																		
1	Room 1024										✓			✓				
Pull Station																		
1	Room 1022														✓	✓		
Building 11/1st floor																		
Fire cabinet																		
1	Room 1111	✓	✓	X	X	X	✓	X	X	✓	✓			✓				ตัวสลดผู้เสีย/รอเปลี่ยน
Fire extinquisher																		
1	Room 1114										✓			✓				
Pull Station																		
1	Room 1112														✓	✓		

		Fire Hose Cabinet									Extinguisher				Pull		Blanket	
No	Location	Cabinet	Hose Reel	Valve 1 1/2"	Valve 2 1/2"	Extinguisher	Cover Valve	Axe	Chalk	Instuction	ABC	Co2	Foam/Tpye K	Instruction	Pull Station	Instruction	Fire blanket	Remark
Building 11/2nd floor																		
Fire extinquisher																		
1	Room 1124										✓			✓				
Pull Station																		
1	Room 1122														✓	✓		
Building 12/1st floor																		
Fire cabinet																		
1	Room 1211	✓	✓					✓			✓			✓				
Fire extinquisher																		
1	Room 1214										✓			✓				
Pull Station																		
1	Room 1212														✓	✓		
Building 12/2nd floor																		
Fire extinquisher																		
1	Room 1224	✓									✓			✓				
Pull Station																		
1	Room 1222														✓	✓		
Building 13/1st floor																		
Fire cabinet																		
1	Room 1311	✓	✓					✓			✓			✓				
Fire extinquisher																		
1	Room 1314										✓			✓				
Pull Station																		
1	Room 1312														✓	✓		
Building 13/2nd floor																		
Fire extinquisher																		
1	Room 1324										✓			✓				
Pull Station																		
1	Room 1322														✓	✓		
Building 14/1st floor																		
Fire extinquisher																		
1	1st floor																	
Pull Station																		
1	1st floor																	
Building 14/2nd floor																		
Fire extinquisher																		
1	2nd floor																	
Building 15/1st floor																		
Fire extinquisher																		
1	1st floor																	NCLMA
Pull Station																		
1	1st floor																	
Building 15/2nd floor																		
Fire extinquisher																		
1	2nd floor																	
Building 16/1st floor																		
Fire extinquisher																		
1	1st floor																	
Pull Station																		
1	1st floor																	

		Fire Hose Cabinet									Extinquisher				Pull		Blanker	
No	Location	Cabinet	Hose Reel	Valve 1 1/2'	Valve 2 1/2'	Extinguisher	Cover Valve	Axe	Chalk	Instuction	ABC	Co2	Foam/Tpye K	Instruction	Pull Station	Instruction	Fire blanket	Remark
Building 16/2nd floor																		
Fire extinquisher																		
1	2nd floor										✓			✓				
Building 17/1st floor																		
Fire extinquisher																		
1	1st floor										✓			✓				
Pull Station																		
1	1st floor														✓	✓		
Building 17/2nd floor																		
Fire extinquisher																		
1	2nd floor										✓			✓				
Building 18/1st floor																		
Fire extinquisher																		
1	1st floor										✓			✓				
Pull Station																		
1	1st floor														✓	✓		
Building 18/2nd floor																		
Fire extinquisher																		
1	2nd floor										✓			✓				
Building 19/1st floor																		
Fire extinquisher																		
1	1st floor										✓			✓				
Pull Station																		
1	1st floor														✓	✓		
Building 19/2nd floor																		
Fire extinquisher																		
1	2nd floor										✓			✓				
Building 20/1st floor																		
Fire extinquisher																		
1	1st floor										✓			✓				
Pull Station																		
1	1st floor														✓	✓		
Building 20/2nd floor																		
Fire extinquisher																		
1	2nd floor										✓			✓				
Building 21/1st floor																		
Fire extinquisher																		
1	1st floor										✓			✓				
Pull Station																		
1	1st floor														✓	✓		
Building 21/2nd floor																		
Fire extinquisher																		
1	2nd floor										✓			✓				
Building 22/1st floor																		
Fire extinquisher																		
1	1st floor										✗			✗				เรื่องอันตาก
Pull Station																		
1	1st floor														✓	✓		
Building 22/2nd floor																		
Fire extinquisher																		
1	2nd floor										✓			✓				

		Fire Hose Cabinet									Extinguisher				Pull		Blanket	
No	Location	Cabinet	Hose Reel	Valve 1 1/2"	Valve 2 1/2"	Extinguisher	Cover Valve	Axe	Chalk	Instruction	ABC	Co2	Foam	Instruction	Pull Station	Instruction	Fire blanket	Remark
Building 23/1st floor																		
Fire extinquisher																		
1	1st floor										✓			✓				
Pull Station																		
1	1st floor														✓	✓		
Building 23/2nd floor																		
Fire extinquisher																		
1	2nd floor										✓			✓				
Building 24/1st floor																		
Fire extinquisher																		
1	1st floor										✓			✓				
Pull Station																		
1	1st floor														✓	✓		
Building 24/2nd floor																		
Fire extinquisher																		
1	2nd floor										✓			✓				
Building 25/1st floor																		
Fire extinquisher																		
1	1st floor										✓			✓				
Pull Station																		
1	1st floor														✓	✓		
Building 25/2nd floor																		
Fire extinquisher																		
1	2nd floor										✓			✓				
Building 26/1st floor																		
Fire extinquisher																		
1	1st floor										✓			✓				
Pull Station																		
1	1st floor														✓	✓		
Building 26/2nd floor																		
Fire extinquisher																		
1	2nd floor										✓			✓				
GM's House																		
Fire extinquisher																		
1	In front of the room										✓			✓				
Building 28/1st floor																		
Fire extinquisher																		
1	1st floor	✗									✓			✓				
Pull Station																		
1	1st floor														✓	✓		
Building 28/2nd floor																		
Fire extinquisher																		
1	2nd floor										✓			✓				
Building 29/1st floor																		
Fire extinquisher																		
1	1st floor										✓			✓				
Pull Station																		
1	1st floor														✓	✓		
Building 29/2nd floor																		
Fire extinquisher																		
1	2nd floor										✓			✓				

		Fire Hose Cabinet									Extinquisher				Pull		Blanket	
No	Location	Cabinet	Hose Reel	Valve 1 1/2'	Valve 2 1/2'	Extinguisher	Cover Valve	Axe	Chalk	Instuction	ABC	Co2	Foam	Instruction	Pull Station	Instruction	Fire blanket	Remark
Building 30/1st floor																		
Fire extinquisher																		
1	1st floor										✓			✓				
Pull Station																		
1	1st floor														✓	✓		
Building 30/2nd floor																		
Fire extinquisher																		
1	2nd floor										✓			✓				
Building 31/1st floor																		
Fire extinquisher																		
1	1st floor										✓			✓				
Pull Station																		
1	1st floor										✗			✗	✓	✓		
Building 31/2nd floor																		
Fire extinquisher																		
1	2nd floor										✓			✓				
Building 32/1st floor																		
Fire extinquisher																		
1	1st floor										✓			✓				
Pull Station																		
1	1st floor														✓	✓		
Building 32/2nd floor																		
Fire extinquisher																		
1	2nd floor										✓			✓				
Building 33/1st floor																		
Fire extinquisher																		
1	1st floor																	
Pull Station																		
1	1st floor																	
Building 33/2nd floor																		
Fire extinquisher																		
1	2nd floor																	
Building 34/1st floor																		
Fire extinquisher																		
1	1st floor																	
Pull Station																		
1	1st floor																	
Building 34/2nd floor																		
Fire extinquisher																		
1	2nd floor																	
Building 35/1st floor																		
Fire extinquisher																		
1	1st floor																	
Pull Station																		
1	1st floor																	
Building 35/2nd floor																		
Fire extinquisher																		
1	2nd floor																	

		Fire Hose Cabinet									Extinguisher				Pull		Blanket	
No	Location	Cabinet	Hose Reel	Valve 1 1/2'	Valve 2 1/2'	Extinguisher	Cover Valve	Axe	Chalk	Instuction	ABC	Co2	Foam	Instruction	Pull Station	Instruction	Fire blanket	Remark
Building 36/1st floor																		
Fire extinquisher																		
1	1st floor										✓			✓				
Pull Station																		
1	1st floor														✓	✓		
Building 36/2nd floor																		
Fire extinquisher																		
1	2nd floor										✓			✓				
Building 37/1st floor																		
Fire extinquisher																		
1	1st floor										✓			✓				
Pull Station																		
1	1st floor														✓	✓		
Building 37/2nd floor																		
Fire extinquisher																		
1	2nd floor										✓			✓				
Building 38/1st floor																		
Fire extinquisher																		
1	1st floor										✓			✓				
Pull Station																		
1	1st floor														✓	✓		
Building 38/2nd floor																		
Fire extinquisher																		
1	2nd floor										✓			✓				
Building 39/1st floor																		
Fire extinquisher																		
1	1st floor										✓			✓				
Pull Station																		
1	1st floor														✓	✓		
Building 39/2nd floor																		
Fire extinquisher																		
1	2nd floor										✓			✓				
Poll Villa 1																		
Fire extinquisher																		
1	In front of the room										✓			✓				
2	Pump room										✓			✓				
Poll Villa 2																		
Fire extinquisher																		
1	In front of the room										✓			✓				
2	Pump room										✓			✓				
Poll Villa 3																		
Fire extinquisher																		
1	In front of the room										✓			✓				
2	Pump room										✓			✓				
Poll Villa 4																		
Fire extinquisher																		
1	In front of the room										✓			✓				
2	Pump room										✓			✓				
Poll Villa 5																		
Fire extinquisher																		
1	In front of the room										✓			✓				
2	Pump room										✓			✓				
Poll Villa 6																		
Fire extinquisher																		
1	In front of the room										✓			✓				
2	Pump room										✓			✓				

		Fire Hose Cabinet									Extinguisher				Pull		Blanket	
No	Location	Cabinet	Hose Reel	Valve 1 1/2"	Valve 2 1/2"	Extinguisher	Cover Valve	Axe	Chalk	Instuction	ABC	Co2	Foam	Instruction	Pull Station	Instruction	Fire blanket	Remark
Poll Villa 7																		
Fire extinquisher																		
1	In front of the room										✓			✓				
2	Pump room										✓			✓				
Pantry Pool Villa 5																		
Fire extinquisher																		
1	In front of the Pantry										✓			✓				
Pantry Bld.18																		
Fire extinquisher																		
1	In front of the Pantry										✓			✓				
Pantry Bld.14																		
Fire extinquisher																		
1	In front of the Pantry										✓			✓				
Pantry Bld.37																		
Fire extinquisher																		
1	In front of the Pantry										✓			✓				
Pantry Bld.35																		
Fire extinquisher																		
1	In front of the Pantry										✓			✓				
Pantry Bld.6																		
Fire extinquisher																		
1	In front of the Pantry										✓			✓				
Pantry Bld.10																		
Fire extinquisher																		
1	In front of the Pantry										✓			✓				
Pantry Bld.11																		
Fire extinquisher																		
1	In front of the Pantry										✓			✓				
Pantry Bld.13																		
Fire extinquisher																		
1	In front of the Pantry										✓			✓				
Pantry Bld.29																		
Fire extinquisher																		
1	In front of the Pantry										✓			✓				
Pantry Bld.21																		
Fire extinquisher																		
1	In front of the Pantry										✓			✓				
Pantry Bld.26																		
Fire extinquisher																		
1	In front of the Pantry										✓			✓				

Checked By: Ekapong Position: LP-O Date: 14/11/2023

ภาคผนวกที่ 8

ใบเสร็จค่าไฟ

ประจำเดือนกรกฎาคม–ธันวาคม 2566

การไฟฟ้าส่วนภูมิภาค
PROVINCIAL ELECTRICITY AUTHORITY

หนังสือแจ้งค่าไฟฟ้า

เลขที่ มท.5311.17/850809034516 การไฟฟ้าส่วนภูมิภาคอำเภอถลาง
เรื่อง แจ้งค่าไฟฟ้า วันที่ 02 สิงหาคม พ.ศ. 2566
เรียน ท่านผู้ใช้ไฟฟ้า บริษัท แฟร์ แอนด์ เฟิร์ม จำกัด

ที่อยู่สำหรับแจ้งค่าไฟฟ้า: 22/2 ม.4 ต.สาคู อ.ถลาง จ.ภูเก็ต 83110

ที่อยู่สถานที่ใช้ไฟฟ้า: 22/2 ม.4 ต.สาคู อ.ถลาง จ.ภูเก็ต 83110

การไฟฟ้าส่วนภูมิภาค ขอแจ้งค่าไฟฟ้าประจำเดือนกรกฎาคม พ.ศ. 2566 (07/2566) ตามรายละเอียดดังนี้

รหัสการไฟฟ้า	หมายเลขผู้ใช้ไฟฟ้า	รหัสเครื่องวัด	ประเภทอัตรา	แรงดัน	ตัวคูณ	วันที่อ่านหน่วย
K11101	KTAL9827 - 020010777235	6500727869	5124	22-33 KV	4500	31/07/2566

		เลขอ่านครั้งหลัง	เลขอ่านครั้งก่อน	กิโลวัตต์/หน่วย/กิโลวาร์	จำนวนเงิน (บาท)
พลังไฟฟ้าสูงสุด (กิโลวัตต์)	P	0.889	0.588	1354.50	180,053.69
	OP	0.740	0.488	1134.00	
	H	0.866	0.545	1444.50	
พลังงานไฟฟ้า (หน่วย)	P	155.950	90.690	293670.00	1,228,685.92
	OP	97.420	56.380	184680.00	1,156,081.86
	H	107.160	49.530	259335.00	
ค่าบริการ 312.24 บาท ได้รับการอุดหนุน 0.00 บาท					312.24
ค่าไฟฟ้าฐาน					2,565,133.71
กิโลวาร์		0.275	0.185	405.00	

ค่า FT ระบบผลิต (บาท/หน่วย)	0.9119
ค่า FT ระบบส่ง (บาท/หน่วย)	0.0000
ค่า FT ระบบจำหน่าย (บาท/หน่วย)	0.0000
รวมค่า FT (บาท/หน่วย)	0.9119
หน่วยที่คิดค่า FT (หน่วย)	737,685.00
รวมจำนวนเงินค่า FT (บาท)	672,694.95

	จำนวนเงิน (บาท)
ค่าไฟฟ้าฐาน	2,565,133.71
ค่าไฟฟ้า + ค่า FT	3,237,828.66
ค่าเพาเวอร์แฟคเตอร์	
รวมเงินค่าไฟฟ้า	3,237,828.66
ภาษีมูลค่าเพิ่ม 7 %	226,648.01
รวมเงินที่ต้องชำระ	3,464,476.67

	ระบบผลิต (บาท)	ระบบส่ง (บาท)	ระบบจำหน่าย (บาท)
ค่าพลังไฟฟ้าสูงสุด			180,053.69
ค่าพลังงานไฟฟ้า	2,176,115.24	208,652.54	
การอุดหนุนค่าไฟฟ้า			
ค่า FT	672,694.95		

รวมเงินที่ต้องชำระ =สามล้านสี่แสนหกหมื่นสี่พันสี่ร้อยเจ็ดสิบหกบาทหกสิบเจ็ดสตางค์=

โปรดชำระภายในวันที่ 21 สิงหาคม พ.ศ. 2566

หมายเหตุ: ท่านสามารถชำระเงินดังกล่าวได้ที่สำนักงานการไฟฟ้าเท่านั้น

จึงเรียนมาเพื่อโปรดชำระเงินภายในวันที่กำหนดต่อไปด้วย จะขอบคุณยิ่ง

0200107772352307000000346447667 64

การไฟฟ้าส่วนภูมิภาค

"เอกสารนี้ออกโดยระบบอัตโนมัติ จึงไม่ต้องมีการลงนาม"

ติดต่อ: การไฟฟ้าส่วนภูมิภาคอำเภอถลาง โทร.076-386886 (ติดต่อ คุณรณฤทธิ์ หรือ คุณพลัทพร)

กง.119-รด.49 | หากมีการเปลี่ยนแปลงหมายเลขโทรสารหรือ Email Address กรุณาแจ้งการไฟฟ้าส่วนภูมิภาค ก่อนการจัดส่งหนังสือแจ้งค่าไฟฟ้ารอบถัดไป

การไฟฟ้าส่วนภูมิภาค
PROVINCIAL ELECTRICITY AUTHORITY

หนังสือแจ้งค่าไฟฟ้า

เลขที่ มท.5311.17/853809075210 การไฟฟ้าส่วนภูมิภาคอำเภอถลาง
เรื่อง แจ้งค่าไฟฟ้า วันที่ 02 กันยายน พ.ศ. 2566
เรียน ท่านผู้ใช้ไฟฟ้า บริษัท แฟร์ แอนด์ เฟิร์ม จำกัด

ที่อยู่สำหรับแจ้งค่าไฟฟ้า: 22/2 ม.4 ต.สาคู อ.ถลาง จ.ภูเก็ต 83110

ที่อยู่สถานที่ใช้ไฟฟ้า: 22/2 ม.4 ต.สาคู อ.ถลาง จ.ภูเก็ต 83110

การไฟฟ้าส่วนภูมิภาค ขอแจ้งค่าไฟฟ้าประจำเดือนสิงหาคม พ.ศ. 2566 (08/2566) ตามรายละเอียดดังนี้

รหัสการไฟฟ้า	หมายเลขผู้ใช้ไฟฟ้า	รหัสเครื่องวัด	ประเภทอัตรา	แรงดัน	ตัวคูณ	วันที่อ่านหน่วย
K11101	KTAL9827 - 020010777235	6500727869	5124	22-33 KV	4500	31/08/2566

		เลขอ่านครั้งหลัง	เลขอ่านครั้งก่อน	กิโลวัตต์/หน่วย/กิโลวาร์	จำนวนเงิน (บาท)
พลังไฟฟ้าสูงสุด (กิโลวัตต์)	P	1.202	0.889	1408.50	187,231.91
	OP	1.000	0.740	1170.00	
	H	1.181	0.866	1417.50	
พลังงานไฟฟ้า (หน่วย)	P	225.140	155.950	311355.00	1,302,678.19
	OP	140.270	97.420	192825.00	1,127,961.90
	H	160.580	107.160	240390.00	
ค่าบริการ 312.24 บาท ได้รับการอุดหนุน 0.00 บาท					312.24
ค่าไฟฟ้าฐาน					2,618,184.24
กิโลวาร์		0.349	0.275	333.00	

ค่า FT ระบบผลิต (บาท/หน่วย)	0.9119
ค่า FT ระบบส่ง (บาท/หน่วย)	0.0000
ค่า FT ระบบจำหน่าย (บาท/หน่วย)	0.0000
รวมค่า FT (บาท/หน่วย)	0.9119
หน่วยที่คิดค่า FT (หน่วย)	744,570.00
รวมจำนวนเงินค่า FT (บาท)	678,973.38

	จำนวนเงิน (บาท)
ค่าไฟฟ้าฐาน	2,618,184.24
ค่าไฟฟ้า + ค่า FT	3,297,157.62
ค่าเพาเวอร์แฟคเตอร์	
รวมเงินค่าไฟฟ้า	3,297,157.62
ภาษีมูลค่าเพิ่ม 7 %	230,801.03
รวมเงินที่ต้องชำระ	3,527,958.65

	ระบบผลิต (บาท)	ระบบส่ง (บาท)	ระบบจำหน่าย (บาท)
ค่าพลังไฟฟ้าสูงสุด			187,231.91
ค่าพลังงานไฟฟ้า	2,209,422.36	221,217.73	
การอุดหนุนค่าไฟฟ้า			
ค่า FT	678,973.38		

รวมเงินที่ต้องชำระ =สามล้านห้าแสนสองหมื่นเจ็ดพันเก้าร้อยห้าสิบแปดบาทหกสิบห้าสตางค์=

โปรดชำระภายในวันที่ 20 กันยายน พ.ศ. 2566

หมายเหตุ: ท่านสามารถชำระเงินดังกล่าวได้ที่สำนักงานการไฟฟ้าเท่านั้น

จึงเรียนมาเพื่อโปรดชำระเงินภายในวันที่กำหนดต่อไปด้วย จะขอบคุณยิ่ง

0200107772352308000000352795865 97

การไฟฟ้าส่วนภูมิภาค

"เอกสารนี้ออกโดยระบบอัตโนมัติ จึงไม่ต้องมีการลงนาม"

ติดต่อ: การไฟฟ้าส่วนภูมิภาคอำเภอถลาง โทร.076-386886 (ติดต่อ คุณรณฤทธิ์ หรือ คุณพลัทพร)

กง.119-รด.49 | หากมีการเปลี่ยนแปลงหมายเลขโทรสารหรือ Email Address กรุณาแจ้งการไฟฟ้าส่วนภูมิภาค ก่อนการจัดส่งหนังสือแจ้งค่าไฟฟ้ารอบถัดไป

การไฟฟ้าส่วนภูมิภาค
PROVINCIAL ELECTRICITY AUTHORITY

หนังสือแจ้งค่าไฟฟ้า

เลขที่ มท.5311.17/852609135140 การไฟฟ้าส่วนภูมิภาคอำเภอถลาง
เรื่อง แจ้งค่าไฟฟ้า วันที่ 02 ตุลาคม พ.ศ. 2566
เรียน ท่านผู้ใช้ไฟฟ้า บริษัท แฟร์ แอนด์ เฟิร์ม จำกัด

ที่อยู่สำหรับแจ้งค่าไฟฟ้า: 22/2 ม.4 ต.สาคู อ.ถลาง จ.ภูเก็ต 83110

ที่อยู่สถานที่ใช้ไฟฟ้า: 22/2 ม.4 ต.สาคู อ.ถลาง จ.ภูเก็ต 83110

การไฟฟ้าส่วนภูมิภาค ขอแจ้งค่าไฟฟ้าประจำเดือนกันยายน พ.ศ. 2566 (09/2566) ตามรายละเอียดดังนี้

รหัสการไฟฟ้า	หมายเลขผู้ใช้ไฟฟ้า	รหัสเครื่องวัด	ประเภทอัตรา	แรงดัน	ตัวคูณ	วันที่อ่านหน่วย
K11101	KTAL9827 - 020010777235	6500727869	5124	22-33 KV	4500	30/09/2566

		เลขอ่านครั้งหลัง	เลขอ่านครั้งก่อน	กิโลวัตต์/หน่วย/กิโลวาร์	จำนวนเงิน (บาท)
พลังไฟฟ้าสูงสุด (กิโลวัตต์)	P	1.525	1.202	1453.50	193,213.76
	OP	1.240	1.000	1080.00	
	H	1.498	1.181	1426.50	
พลังงานไฟฟ้า (หน่วย)	P	288.530	225.140	285255.00	1,193,478.40
	OP	180.630	140.270	181620.00	978,691.77
	H	203.750	160.580	194265.00	
		ค่าบริการ 312.24 บาท ได้รับการอุดหนุน 0.00 บาท			312.24
				ค่าไฟฟ้าฐาน	2,365,696.17
กิโลวาร์		0.427	0.349	351.00	

ค่า FT ระบบผลิต (บาท/หน่วย)	0.6689
ค่า FT ระบบส่ง (บาท/หน่วย)	0.0000
ค่า FT ระบบจำหน่าย (บาท/หน่วย)	0.0000
รวมค่า FT (บาท/หน่วย)	0.6689
หน่วยที่คิดค่า FT (หน่วย)	661,140.00
รวมจำนวนเงินค่า FT (บาท)	442,236.55

	จำนวนเงิน (บาท)
ค่าไฟฟ้าฐาน	2,365,696.17
ค่าไฟฟ้า + ค่า FT	2,807,932.72
ค่าเพาเวอร์แฟคเตอร์	
รวมเงินค่าไฟฟ้า	2,807,932.72
ภาษีมูลค่าเพิ่ม 7 %	196,555.29
รวมเงินที่ต้องชำระ	3,004,488.01

	ระบบผลิต (บาท)	ระบบส่ง (บาท)	ระบบจำหน่าย (บาท)
ค่าพลังไฟฟ้าสูงสุด			193,213.76
ค่าพลังงานไฟฟ้า	1,969,496.49	202,673.68	
การอุดหนุนค่าไฟฟ้า			
ค่า FT	442,236.55		

รวมเงินที่ต้องชำระ =สามล้านสี่พันสี่ร้อยแปดสิบแปดบาทหนึ่งสตางค์=

โปรดชำระภายในวันที่ 20 ตุลาคม พ.ศ. 2566

หมายเหตุ: ท่านสามารถชำระเงินดังกล่าวได้ที่สำนักงานการไฟฟ้าเท่านั้น

จึงเรียนมาเพื่อโปรดชำระเงินภายในวันที่กำหนดต่อไปด้วย จะขอบคุณยิ่ง

0200107772352309000003004488013 3

การไฟฟ้าส่วนภูมิภาค

"เอกสารนี้ออกโดยระบบอัตโนมัติ จึงไม่ต้องมีการลงนาม"

ติดต่อ: การไฟฟ้าส่วนภูมิภาคอำเภอถลาง โทร.076-386886 (ติดต่อ คุณรณฤทธิ์ หรือ คุณพลัทพร)

กง.119-รด.49 | หากมีการเปลี่ยนแปลงหมายเลขโทรสารหรือ Email Address กรุณาแจ้งการไฟฟ้าส่วนภูมิภาค ก่อนการจัดส่งหนังสือแจ้งค่าไฟฟ้ารอบถัดไป

การไฟฟ้าส่วนภูมิภาค
PROVINCIAL ELECTRICITY AUTHORITY

หนังสือแจ้งค่าไฟฟ้า

เลขที่ มท.5307.60/202509535694 การไฟฟ้าส่วนภูมิภาคอำเภอถลาง
เรื่อง แจ้งค่าไฟฟ้า วันที่ 02 พฤศจิกายน พ.ศ. 2566
เรียน ท่านผู้ใช้ไฟฟ้า บริษัท แฟร์ แอนด์ เฟิร์ม จำกัด

ที่อยู่สำหรับแจ้งค่าไฟฟ้า: 22/2 ม.4 ต.สาคู อ.ถลาง จ.ภูเก็ต 83110

ที่อยู่สถานที่ใช้ไฟฟ้า: 22/2 ม.4 ต.สาคู อ.ถลาง จ.ภูเก็ต 83110

การไฟฟ้าส่วนภูมิภาค ขอแจ้งค่าไฟฟ้าประจำเดือนตุลาคม พ.ศ. 2566 (10/2566) ตามรายละเอียดดังนี้

รหัสการไฟฟ้า	หมายเลขผู้ใช้ไฟฟ้า	รหัสเครื่องวัด	ประเภทอัตรา	แรงดัน	ตัวคูณ	วันที่อ่านหน่วย
K11101	KTAL9827 - 020010777235	6500727869	5124	22-33 KV	4500	31/10/2566

		เลขอ่านครั้งหลัง	เลขอ่านครั้งก่อน	กิโลวัตต์/หน่วย/กิโลวาร์	จำนวนเงิน (บาท)
พลังไฟฟ้าสูงสุด (กิโลวัตต์)	P	1.833	1.525	1386.00	184,240.98
	OP	1.491	1.240	1129.50	
	H	1.798	1.498	1350.00	
พลังงานไฟฟ้า (หน่วย)	P	352.200	288.530	286515.00	1,198,750.11
	OP	219.820	180.630	176355.00	1,127,024.56
	H	260.750	203.750	256500.00	
ค่าบริการ 312.24 บาท ได้รับการอุดหนุน 0.00 บาท					312.24
ค่าไฟฟ้าฐาน					2,510,327.89
กิโลวาร์		0.509	0.427	369.00	

ค่า FT ระบบผลิต (บาท/หน่วย)	0.2048
ค่า FT ระบบส่ง (บาท/หน่วย)	0.0000
ค่า FT ระบบจำหน่าย (บาท/หน่วย)	0.0000
รวมค่า FT (บาท/หน่วย)	0.2048
หน่วยที่คิดค่า FT (หน่วย)	719,370.00
รวมจำนวนเงินค่า FT (บาท)	147,326.98

	จำนวนเงิน (บาท)
ค่าไฟฟ้าฐาน	2,510,327.89
ค่าไฟฟ้า + ค่า FT	2,657,654.87
ค่าเพาเวอร์แฟคเตอร์	
รวมเงินค่าไฟฟ้า	2,657,654.87
ภาษีมูลค่าเพิ่ม 7 %	186,035.84
รวมเงินที่ต้องชำระ	2,843,690.71

	ระบบผลิต (บาท)	ระบบส่ง (บาท)	ระบบจำหน่าย (บาท)
ค่าพลังไฟฟ้าสูงสุด			184,240.98
ค่าพลังงานไฟฟ้า	2,122,205.76	203,568.91	
การอุดหนุนค่าไฟฟ้า			
ค่า FT	147,326.98		

รวมเงินที่ต้องชำระ =สองล้านแปดแสนสี่หมื่นสามพันหกร้อยเก้าสิบบาทเจ็ดสิบเอ็ดสตางค์=

โปรดชำระภายในวันที่ 20 พฤศจิกายน พ.ศ. 2566

หมายเหตุ: ท่านสามารถชำระเงินดังกล่าวได้ที่สำนักงานการไฟฟ้าเท่านั้น

จึงเรียนมาเพื่อโปรดชำระเงินภายในวันที่กำหนดต่อไปด้วย จะขอบคุณยิ่ง

0200107772352310000002843690713 1

การไฟฟ้าส่วนภูมิภาค

"เอกสารนี้ออกโดยระบบอัตโนมัติ จึงไม่ต้องมีการลงนาม"

ติดต่อ: การไฟฟ้าส่วนภูมิภาคอำเภอถลาง โทร.076-386886 (ติดต่อ คุณรณฤทธิ์ หรือ คุณพลัทพร)

กง.119-รด.49 | หากมีการเปลี่ยนแปลงหมายเลขโทรสารหรือ Email Address กรุณาแจ้งการไฟฟ้าส่วนภูมิภาค ก่อนการจัดส่งหนังสือแจ้งค่าไฟฟ้ารอบถัดไป

การไฟฟ้าส่วนภูมิภาค
PROVINCIAL ELECTRICITY AUTHORITY

หนังสือแจ้งค่าไฟฟ้า

เลขที่ มท.5307.60/850609253112 การไฟฟ้าส่วนภูมิภาคอำเภอถลาง
เรื่อง แจ้งค่าไฟฟ้า วันที่ 02 ธันวาคม พ.ศ. 2566
เรียน ท่านผู้ใช้ไฟฟ้า บริษัท แฟร์ แอนด์ เฟิร์ม จำกัด

ที่อยู่สำหรับแจ้งค่าไฟฟ้า: 22/2 ม.4 ต.สาคู อ.ถลาง จ.ภูเก็ต 83110

ที่อยู่สถานที่ใช้ไฟฟ้า: 22/2 ม.4 ต.สาคู อ.ถลาง จ.ภูเก็ต 83110

การไฟฟ้าส่วนภูมิภาค ขอแจ้งค่าไฟฟ้าประจำเดือนพฤศจิกายน พ.ศ. 2566 (11/2566) ตามรายละเอียดดังนี้

รหัสการไฟฟ้า	หมายเลขผู้ใช้ไฟฟ้า	รหัสเครื่องวัด	ประเภทอัตรา	แรงดัน	ตัวคูณ	วันที่อ่านหน่วย
K11101	KTAL9827 - 020010777235	6500727869	5124	22-33 KV	4500	30/11/2566

		เลขอ่านครั้งหลัง	เลขอ่านครั้งก่อน	กิโลวัตต์/หน่วย/กิโลวาร์	จำนวนเงิน (บาท)
พลังไฟฟ้าสูงสุด (กิโลวัตต์)	P	2.136	1.833	1363.50	181,250.06
	OP	1.723	1.491	1044.00	
	H	2.082	1.798	1278.00	
พลังงานไฟฟ้า (หน่วย)	P	419.560	352.200	303120.00	1,268,223.77
	OP	260.190	219.820	181665.00	917,413.70
	H	298.680	260.750	170685.00	
ค่าบริการ 312.24 บาท ได้รับการอุดหนุน 0.00 บาท					312.24
ค่าไฟฟ้าฐาน					2,367,199.77
กิโลวาร์		0.582	0.509	328.50	

	ระบบผลิต (บาท)	ระบบส่ง (บาท)	ระบบจำหน่าย (บาท)
ค่าพลังไฟฟ้าสูงสุด			181,250.06
ค่าพลังงานไฟฟ้า	1,970,270.71	215,366.76	
การอุดหนุนค่าไฟฟ้า			
ค่า FT	134,240.26		

ค่า FT ระบบผลิต (บาท/หน่วย)	0.2048
ค่า FT ระบบส่ง (บาท/หน่วย)	0.0000
ค่า FT ระบบจำหน่าย (บาท/หน่วย)	0.0000
รวมค่า FT (บาท/หน่วย)	0.2048
หน่วยที่คิดค่า FT (หน่วย)	655,470.00
รวมจำนวนเงินค่า FT (บาท)	134,240.26

	จำนวนเงิน (บาท)
ค่าไฟฟ้าฐาน	2,367,199.77
ค่าไฟฟ้า + ค่า FT	2,501,440.03
ค่าเพาเวอร์แฟคเตอร์	
รวมเงินค่าไฟฟ้า	2,501,440.03
ภาษีมูลค่าเพิ่ม 7 %	175,100.80
รวมเงินที่ต้องชำระ	2,676,540.83

*คืนเงินรับล่วงหน้า 332,059.40บาท

**รวมเงินที่ต้องชำระ 2,344,481.43บาท

เงินรับล่วงหน้าคงเหลือ 0.00บาท

รวมเงินที่ต้องชำระ =สองล้านสามแสนสี่หมื่นสี่พันสี่ร้อยแปดสิบเอ็ดบาทสี่สิบสามสตางค์=

โปรดชำระภายในวันที่ 20 ธันวาคม พ.ศ. 2566

หมายเหตุ: ท่านสามารถชำระเงินดังกล่าวได้ที่สำนักงานการไฟฟ้าเท่านั้น

จึงเรียนมาเพื่อโปรดชำระเงินภายในวันที่กำหนดต่อไปด้วย จะขอบคุณยิ่ง

0200107772352311000000234448143O9

การไฟฟ้าส่วนภูมิภาค

"เอกสารนี้ออกโดยระบบอัตโนมัติ จึงไม่ต้องมีการลงนาม"

ติดต่อ: การไฟฟ้าส่วนภูมิภาคอำเภอถลาง โทร.076-386886 (ติดต่อ คุณรณฤทธิ์ หรือ คุณพลัทพร)

กง.119-รด.49 | หากมีการเปลี่ยนแปลงหมายเลขโทรสารหรือ Email Address กรุณาแจ้งการไฟฟ้าส่วนภูมิภาค ก่อนการจัดส่งหนังสือแจ้งค่าไฟฟ้ารอบถัดไป

การไฟฟ้าส่วนภูมิภาค
PROVINCIAL ELECTRICITY AUTHORITY

หนังสือแจ้งค่าไฟฟ้า

เลขที่ มท.5307.60/230009623555 การไฟฟ้าส่วนภูมิภาคอำเภอถลาง
เรื่อง แจ้งค่าไฟฟ้า วันที่ 02 มกราคม พ.ศ. 2567
เรียน ท่านผู้ใช้ไฟฟ้า บริษัท แฟร์ แอนด์ เฟิร์ม จำกัด

ที่อยู่สำหรับแจ้งค่าไฟฟ้า: 22/2 ม.4 ต.สาคู อ.ถลาง จ.ภูเก็ต 83110

ที่อยู่สถานที่ใช้ไฟฟ้า: 22/2 ม.4 ต.สาคู อ.ถลาง จ.ภูเก็ต 83110

การไฟฟ้าส่วนภูมิภาค ขอแจ้งค่าไฟฟ้าประจำเดือนธันวาคม พ.ศ. 2566 (12/2566) ตามรายละเอียดดังนี้

รหัสการไฟฟ้า	หมายเลขผู้ใช้ไฟฟ้า	รหัสเครื่องวัด	ประเภทอัตรา	แรงดัน	ตัวคูณ	วันที่อ่านหน่วย
K11101	KTAL9827 - 020010777235	6500727869	5124	22-33 KV	4500	31/12/2566

		เลขอ่านครั้งหลัง	เลขอ่านครั้งก่อน	กิโลวัตต์/หน่วย/กิโลวาร์	จำนวนเงิน (บาท)
พลังไฟฟ้าสูงสุด (กิโลวัตต์)	P	2.448	2.136	1404.00	186,633.72
	OP	1.951	1.723	1026.00	
	H	2.388	2.082	1377.00	
พลังงานไฟฟ้า (หน่วย)	P	482.840	419.560	284760.00	1,191,407.36
	OP	297.760	260.190	169065.00	1,084,844.62
	H	353.700	298.680	247590.00	
ค่าบริการ 312.24 บาท ได้รับการอุดหนุน 0.00 บาท					312.24
ค่าไฟฟ้าฐาน					2,463,197.94
กิโลวาร์		0.650	0.582	306.00	

ค่า FT ระบบผลิต (บาท/หน่วย)	0.2048
ค่า FT ระบบส่ง (บาท/หน่วย)	0.0000
ค่า FT ระบบจำหน่าย (บาท/หน่วย)	0.0000
รวมค่า FT (บาท/หน่วย)	0.2048
หน่วยที่คิดค่า FT (หน่วย)	701,415.00
รวมจำนวนเงินค่า FT (บาท)	143,649.79

	จำนวนเงิน (บาท)
ค่าไฟฟ้าฐาน	2,463,197.94
ค่าไฟฟ้า + ค่า FT	2,606,847.73
ค่าเพาเวอร์แฟคเตอร์	
รวมเงินค่าไฟฟ้า	2,606,847.73
ภาษีมูลค่าเพิ่ม 7 %	182,479.34
รวมเงินที่ต้องชำระ	2,789,327.07

	ระบบผลิต (บาท)	ระบบส่ง (บาท)	ระบบจำหน่าย (บาท)
ค่าพลังไฟฟ้าสูงสุด			186,633.72
ค่าพลังงานไฟฟ้า	2,073,930.00	202,321.98	
การอุดหนุนค่าไฟฟ้า			
ค่า FT	143,649.79		

รวมเงินที่ต้องชำระ =สองล้านเจ็ดแสนแปดหมื่นเก้าพันสามร้อยยี่สิบเจ็ดบาทเจ็ดสตางค์=

โปรดชำระภายในวันที่ 22 มกราคม พ.ศ. 2567

หมายเหตุ: ท่านสามารถชำระเงินดังกล่าวได้ที่สำนักงานการไฟฟ้าเท่านั้น

จึงเรียนมาเพื่อโปรดชำระเงินภายในวันที่กำหนดต่อไปด้วย จะขอบคุณยิ่ง

การไฟฟ้าส่วนภูมิภาค

"เอกสารนี้ออกโดยระบบอัตโนมัติ จึงไม่ต้องมีการลงนาม"

ติดต่อ: การไฟฟ้าส่วนภูมิภาคอำเภอถลาง โทร.076-386886 (ติดต่อ คุณรณฤทธิ์ หรือ คุณพลัทพร)

กง.119-รด.49 | หากมีการเปลี่ยนแปลงหมายเลขโทรสารหรือ Email Address กรุณาแจ้งการไฟฟ้าส่วนภูมิภาค ก่อนการจัดส่งหนังสือแจ้งค่าไฟฟ้ารอบถัดไป

ภาคผนวกที่ 9

สัญญาจ้างเหมาเก็บขนขยะ ประจำปี 2566

สัญญาจ้างรับเหมาขนขยะ

สัญญาฉบับนี้ทำขึ้นเมื่อวันที่ 1 ตุลาคม 2566 ระหว่าง บริษัท แฟร์ แอนด์ เฟิร์ม จำกัด ตั้งอยู่เลขที่ 22/2 หมู่ที่ 4 ตำบลสาคู อำเภอถลาง จังหวัดภูเก็ต โดย นายเบร็ตต วิลสัน และ นางสาวพะเยาว์ ไท้เชียง ซึ่งต่อไปนี้ในสัญญาเรียกว่า "ผู้ว่าจ้าง" ฝ่ายหนึ่ง กับ นาย ประวิทย์ ประทีป ณ ถลาง ตั้งอยู่เลขที่ 85/2 หมู่ที่ 3 ตำบลสาคู อำเภอถลาง จังหวัดภูเก็ต เรียกว่า "ผู้รับจ้าง" อีกฝ่ายหนึ่ง

โดย "ผู้ว่าจ้าง" มีความประสงค์จะจ้าง "ผู้รับจ้าง" เพื่อรับเหมาขนขยะแล้วนำไปทิ้งในสถานที่จัดเก็บและเผาขยะ เพื่อความสะอาด และความเป็นระเบียบเรียบร้อยตามที่กำหนด

คู่สัญญาได้ตกลงกันมีข้อความดังต่อไปนี้

ข้อ 1 ข้อตกลงว่าจ้าง

ผู้ว่าจ้างตกลงจ้างและผู้รับจ้างตกลงรับเหมาขยะใน โรงแรม พูลแมน ภูเก็ต อาเคเดีย ในทอน บีช และหอพักพนักงาน ของโรงแรม พูลแมน ภูเก็ต อาเคเดีย ในทอน บีช นำไปทิ้งที่เตาเผาขยะเทศบาลนครภูเก็ต (สะพานหิน) โดยค่าใช้จ่ายในการเรียกเก็บจากเตาเผาขยะผู้รับจ้างเป็นผู้ออกค่าใช้จ่าย การให้บริการดังกล่าวไม่รวมถึงการเก็บกิ่งไม้ และหญ้าในบริเวณของโรงแรม

1.1 ผู้รับจ้างต้องจัดเตรียมรถที่มีสภาพดีเพื่อให้บริการและเข้ามาเพื่อขนขยะดังกล่าวในระหว่างเวลา 03.30 น. ถึง 05.00น. ทุกวัน ไม่เว้นวันหยุดอื่นๆใด หากว่าผู้ว่าจ้างประสงค์จะเปลี่ยนแปลงเวลาดังกล่าวจะต้องแจ้งให้ผู้รับจ้างทราบล่วงหน้า

1.2 ผู้รับจ้างต้องเข้าขนขยะที่หอพักพนักงานในระหว่างเวลา 05.00น. ถึง 06.00น. ทุกวัน ไม่เว้นวันหยุดอื่นๆใด หากว่าผู้ว่าจ้างประสงค์จะเปลี่ยนแปลงเวลาดังกล่าวจะต้องแจ้งให้ผู้รับจ้างทราบล่วงหน้า

1.3 ผู้รับจ้างจะรับผิดชอบต่อความเสียหาย ที่เกิดขึ้นจากอุบัติเหตุเนื่องจากความประมาทของผู้รับจ้างและพนักงานของผู้รับจ้าง

1.4 ผู้รับจ้างจะรับผิดชอบในเรื่องของการทำความสะอาด ทั้งในและนอกห้องขยะ จนถึงรถที่มาจัดเก็บขยะ พร้อมจะจัดหาอุปกรณ์ รวมถึงสารเคมีที่ใช้ในการทำความสะอาดทั้งสิ้น โดยจะมิให้มีเศษขยะสิ่งปฏิกูลหกเรี่ยราดในโรงแรมและตลอดระยะทางที่นำขยะไปสถานที่ที่กำหนด และระวังมิให้ขยะมูลฝอย สิ่งปฏิกูล ส่งกลิ่นรบกวนในบริเวณโรงแรมและบริเวณใกล้เคียง

1.5 ในกรณีที่เกิดเหตุขัดข้องไม่สามารถให้บริการได้ ผู้รับจ้างจะต้องแจ้งให้ผู้ว่าจ้างทราบทันที และจะจัดหารถมาให้บริการ โดยไม่คิดค่าใช้จ่ายเพิ่มเติมใดๆทั้งสิ้น

ข้อ 2 อัตราค่าบริการ

ค่าบริการดังกล่าวจะเรียกเก็บเป็นรายเดือน จำนวนสุทธิเดือนละ 20,000.00 (สองหมื่นบาทถ้วน) ดังรายละเอียดประกอบ

ข้อ 3 กำหนดเวลาการจ้างและสิทธิผู้ว่าจ้างในการบอกเลิกสัญญา

ผู้ว่าจ้างตกลงจ้างผู้รับจ้าง ตั้งแต่ 1 ตุลาคม 2566 ถึงวันที่ 1 ตุลาคม 2567 โดยสัญญาบริการนี้มีกำหนดระยะเวลา 1 ปี หากผู้รับจ้างมิได้ลงมือทำงานภายในกำหนดหรือทำผิดสัญญาข้อใดข้อหนึ่ง ผู้ว่าจ้างมีสิทธิที่จะบอกเลิกสัญญาได้ทันที หรือหากมีการบอกเลิกสัญญาโดยผู้ว่าจ้างก่อนครบสัญญาจะต้องแจ้งเป็นลายลักษณ์อักษร ให้ผู้รับจ้างทราบล่วงหน้าเป็นระยะเวลาอย่างน้อย 30 วัน

สัญญาฉบับนี้จัดทำขึ้นเป็น 2 ฉบับ โดยมีข้อความถูกต้องตรงกัน คู่สัญญา ได้อ่านและเข้าใจข้อกำหนดและเงื่อนไขของสัญญาแล้ว จึงได้ลงนามในสัญญาฉบับนี้ไว้เป็นหลักฐานในวันและสถานที่ดังระบุข้างต้น

บริษัท แฟร์แอนด์เฟิร์ม จำกัด
FAIR AND FIRM CO.,LTD

_____ผู้ว่าจ้าง	_____ผู้รับจ้าง
(นาย เบร็ตต วิลสัน)	(นายประวิทย์ ประทีป ณ ฉลาง)
_____ผู้ว่าจ้าง	_____พยาน
(นางสาวพะเยาว์ ไท้เชียง)	( )
_____พยาน	
(นาย วีระศักดิ์ ถิ่นลิพอน)	

TK

WASTE COLLECTION

วันที่ 20 กันยายน 2566

เรียน ผู้บริหาร บริษัท แฟร์ แอนด์ เฟิร์ม จำกัด

เรื่อง ขอเสนอราคาในการจัดเก็บขยะ

สิ่งที่ส่งมาด้วย เอกสารแนะนำตัวผู้ประกอบการจัดเก็บขยะ, สำเนาใบอนุญาตประกอบกิจการเก็บขนขยะมูลฝอย

ด้วยข้าพเจ้า นายประวิทย์ ประทีป ณ ถลาง ได้บริการจัดเก็บขยะของโรงแรม พูลแมน ภูเก็ต อาเคเดีย ในทอนบีช และหอพักพนักงานของโรงแรม เป็นเวลาประมาณ 1 ปีแล้วโดยอ้างอิงค่าบริการในช่วงสถานการณ์การแพร่ระบาดของโรคโควิค19 เนื่องด้วยมีการเพิ่มปริมาณขยะอันสืบเนื่องมาจากมีผู้มาเข้าพักในโรงแรมมากขึ้นเพราะพ้นช่วงสถานการณ์การแพร่ระบาดของโรคโควิค19 ประกอบกับมีการส่งเสริมในภาคการท่องเที่ยวของจังหวัดภูเก็ตอย่างมีประสิทธิภาพ เห็นได้จากปริมาณเที่ยวบินที่เพิ่มมากขึ้น อีกทั้งจังหวัดภูเก็ตยังเป็นตัวเลือกแรกของนักท่องเที่ยวทั่วโลก และโรงแรม พูลแมน ภูเก็ต อาเคเดีย ในทอนบีช ก็เป็นเป้าหมายหลักของนักท่องเที่ยวเนื่องจากเป็นโรงแรมที่มีชื่อเสียง ติดชายทะเล บริการดีเยี่ยม

ดังนั้นจึงใคร่ขอความกรุณาขอให้ทางโรงแรมพิจารณาเห็นชอบต่อการขอรับการจัดเก็บขยะของข้าพเจ้าด้วย ซึ่งมีรายละเอียดและขั้นตอนกระบวนการดังนี้

1. มีการจัดเก็บขยะทุกวันทั้งในพื้นที่โรงแรมและหอพักพนักงาน
2. ในการจัดเก็บขยะทุกครั้งจะทำความสะอาดห้องเก็บขยะด้วยความเรียบร้อย
3. การจัดเก็บขยะมูลฝอยจะเก็บขยะทุกประเภท ยกเว้นกิ่งไม้และต้นไม้
4. อัตราค่าจัดเก็บขยะจำนวน 20,000 บาทต่อเดือน
5. เริ่มอัตราค่าเก็บขยะในเดือน ตุลาคม 2566

จึงเรียนมาเพื่อขอพิจารณา

ด้วยความเคารพ

ประวิทย์ ประทีป ณ ถลาง

ผู้ขอรับการว่าจ้าง

โทร. 089-7319619

- คณะกรรมการกองทุนหลักประกันสุขภาพองค์การบริหารส่วนตำบลสาคู

มีความตระหนักถึงความสำคัญในการ

จัดเก็บขยะ

ทำงานเพื่อชุมชน

ใบอนุญาต

ประกอบกิจการเก็บขนขยะมูลฝอย

คำเตือน (๑) ผู้รับใบอนุญาต ต้องแสดงใบอนุญาตนี้ไว้โดยเปิดเผยและเห็นได้ง่าย ณ สถานที่ประกอบกิจการตลอดเวลาที่ประกอบกิจการ หากฝ่าฝืนมีโทษไม่เกิน ๕๐๐ บาท

(๒) หากประสงค์จะประกอบกิจการในปีต่อไปต้องยื่นคำขอต่ออายุใบอนุญาตก่อนใบอนุญาตสิ้นอายุ

ภาคผนวกที่ 10

ภาพทำความสะอาดห้องพักขยะ

pullman
HOTELS AND RESORTS
PHUKET ARCADIA NAITHON BEACH

โครงการ โรงแรมพูลแมน ภูเก็ต อาเคเดีย ในทอน บีช

ภาพทำความสะอาดห้องพักขยะ

pullman
HOTELS AND RESORTS
PHUKET ARCADIA NAITHON BEACH

โครงการ โรงแรมพูลแมน ภูเก็ต อาเคเดีย ในทอน บีช

ภาพทำความสะอาดห้องพักขยะ

pullman
HOTELS AND RESORTS
PHUKET ARCADIA NAITHON BEACH

โครงการ โรงแรมพูลแมน ภูเก็ต อาเคเดีย ในทอน บีช

ภาคผนวกที่ 11

ประกาศแต่งตั้งคณะกรรมการความปลอดภัย อาชีวอนามัย
และสภาพแวดล้อมในการทำงาน

pullman
HOTELS AND RESORTS

PHUKET ARCADIA NAITHON BEACH

คำสั่ง

บริษัท แฟร์ แอนด์ เฟิร์ม จำกัด

(โรงแรมพูลแมน ภูเก็ต อาเคเดีย ในทอน บีช)

ที่ 1/2565

เรื่อง แต่งตั้งเจ้าหน้าที่ความปลอดภัยในการทำงานระดับหัวหน้างาน

ตามที่กฎกระทรวง กำหนดมาตรฐานในการบริหารและจัดการด้านความปลอดภัย อาชีวอนามัยและสภาพแวดล้อมในการทำงาน พ.ศ. 2549 ลงวันที่ 16 พฤษภาคม 2549 กำหนดให้นายจ้างแต่งตั้งลูกจ้างระดับหัวหน้างานทุกคน ซึ่งมีคุณสมบัติเฉพาะตามที่กำหนดในกฎกระทรวง เป็นเจ้าหน้าที่ความปลอดภัยในการทำงานระดับหัวหน้างานของสถานประกอบการนั้น

บริษัท แฟร์ แอนด์ เฟริ์ม จำกัด สถานประกอบกิจการเลขที่ 22/2 หมู่ 4 ตำบลสาคู อำเภอถลาง จังหวัดภูเก็ต ประกอบกิจการ โรงแรม มีลูกจ้างจำนวน 299 คน จึงแต่งตั้งลูกจ้างระดับหัวหน้างาน ซึ่งมีคุณสมบัติเฉพาะตามที่กำหนดในกฎกระทรวง ข้อ 8 เป็นเจ้าหน้าที่รักษาความปลอดภัยในการทำงานระดับหัวหน้างาน ดังนี้

1. นายวีระศักดิ์ ถิ่นลิพอน ตำแหน่งผู้ช่วยหัวหน้าช่าง
2. นายธนายง ลีลาเศรษฐกุล ตำแหน่งช่างทั่วไป
3. นายสงกรานต์ พิชญเวชช์ ตำแหน่งหัวหน้าพนักงานบริการเครื่องดื่ม
4. นางสาวธนาภรณ์ ยุคุณธร ตำแหน่งผู้ช่วยผู้จัดการฝ่ายทรัพยากรบุคคล

ให้ผู้ที่ได้รับการแต่งตั้งดังกล่าวข้างต้นมีหน้าที่ดังต่อไปนี้

1. กำกับ ดูแล ให้ลูกจ้างในหน่วยงานที่รับผิดชอบปฏิบัติตามข้อบังคับและคู่มือว่าด้วยความปลอดภัยในการทำงาน

2. วิเคราะห์งานในหน่วยงานที่รับผิดชอบเพื่อค้นหาความเสี่ยงหรืออันตรายเบื้องต้น โดยอาจร่วมดำเนินการกับเจ้าหน้าที่ความปลอดภัยในการดำเนินงานระดับเทคนิค ระดับเทคนิคขั้นสูง หรือระดับวิชาชีพ

3. สอนวิธีการปฏิบัติงานที่ถูกต้องแก่ลูกจ้างในหน่วยงานที่รับผิดชอบเพื่อให้เกิดความปลอดภัยในการปฏิบัติงาน

4. ตรวจสอบสภาพการทำงาน เครื่องจักร เครื่องมือ และอุปกรณ์ให้อยู่ในสภาพที่ปลอดภัยก่อนลงมือปฏิบัติงานประจำวัน

5. กำกับ ดูแล การใช้อุปกรณ์คุ้มครองความปลอดภัยส่วนบุคคลของลูกจ้างในหน่วยงานที่รับผิดชอบ

6. รายงานการประสบอันตราย การเจ็บป่วย หรือการเกิดเหตุเดือดร้อนรำคาญอันเนื่องจากการทำงานของลูกจ้างต่อนายจ้าง และแจ้งต่อเจ้าหน้าที่ความปลอดภัยในการทำงานระดับเทคนิค ระดับเทคนิคขั้นสูง หรือระดับวิชาชีพ สำหรับสถานประกอบกิจการที่มีหน่วยงานความปลอดภัยให้แจ้งต่อหน่วยงานความปลอดภัยทันทีที่เกิดเหตุ

7. ตรวจสอบหาเหตุ การประสบอันตราย การเจ็บป่วย หรือการเกิดเหตุเดือดร้อนรำคาญอันเนื่องจากการทำงานของลูกจ้างร่วมกับเจ้าหน้าที่ความปลอดภัยในการทำงานระดับเทคนิค ระดับเทคนิคขั้นสูง หรือระดับวิชาชีพ และรายงานผล รวมทั้งเสนอแนะแนวทางแก้ไขปัญหาต่อนายจ้างโดยไม่ชักช้า

8. ส่งเสริมและสนับสนุนกิจกรรมความปลอดภัยในการทำงาน

9. ปฏิบัติงานด้านความปลอดภัยในการทำงานอื่นตามที่เจ้าหน้าที่ความปลอดภัยในการทำงานระดับบริหารมอบหมาย

สั่ง ณ วันที่ 23 พฤศจิกายน พ.ศ. 2565

ลงชื่อ.....นายจ้าง

(นางสาวอรษา สังข์ทอง)

ผู้อำนวยการฝ่ายทรัพยากรบุคคล

ภาคผนวกที่ 12

ภาพดำเนินการสูบสิ่งปฏิกูล ไขมัน
ประจำเดือนกรกฎาคม–ธันวาคม 2566

ภาคผนวกที่ 13

รายงานการฝึกซ้อมดับเพลิง และฝึกซ้อมอพยพหนีไฟ

ประจำปี 2566

เลขทะเบียนวุฒิบัตรที่ ๑๗/๒๕๖๖

องค์การบริหารส่วน

ได้รับใบอนุญาตจากกรมสวัสดิการและคุ้มครองแรงงาน ใบอนุญาตเลขที่ ๐๑๐๒-๐๒-๒๕๖๖-๐๐๕๗

ขอรับรองว่า

โรงแรมพูลแมน ภูเก็ต อาเคเดีย ในทอนบีช

ตั้งอยู่เลขที่ 22/2 หมู่ที่ 4 ตำบลสาคู อำเภอถลาง จังหวัดภูเก็ต

ได้ดำเนินการฝึกซ้อมดับเพลิงและฝึกซ้อมอพยพหนีไฟ

ตามกฎกระทรวงกำหนดมาตรฐานในการบริหาร จัดการ และดำเนินการด้านความปลอดภัย อาชีวอนามัย

และสภาพแวดล้อมในการทำงานเกี่ยวกับการป้องกันและระงับอัคคีภัย พ.ศ. ๒๕๕๕ ลงวันที่ ๗ ธันวาคม ๒๕๕๕

เมื่อวันที่ ๑๒ ตุลาคม พ.ศ. ๒๕๖๖ มีผู้เข้ารับการฝึกซ้อม ๓๑๑ คน

ให้ไว้ ณ เมื่อวันที่ ๒๐ ตุลาคม ๒๕๖๖

(นายสงวัฒ ศรีสาคูคาม)

นายกองค์การบริหารส่วนตำบลไม้ขาว

pullman
HOTELS AND RESORTS
PHUKET ARCADIA NAITHON BEACH

โครงการ โรงแรมพูลแมน ภูเก็ต อาเคเดีย ในทอน บีช

ประมวลภาพการฝึกซ้อมดับเพลิง และฝึกซ้อมอพยพหนีไฟ ประจำปี 2566